EYE - FRONT/DURCHSICHTGERÄT

EYE DURCHSICHTGERÄT - GLAS ANTIK-GOLDOPTIK

EYE DURCHSICHTGERÄT - GLAS SCHWARZ

EYE FRONT - GLAS WEISS

1. EFFEKTFEUER - DECKENHÄNGENDE FEUERMÖBEL

EYE FRONT - deckenhängende Feuermöbel

EYE FRONT GLAS SCHWARZ

EYEF-GS

EYE FRONT GLAS ROT

EYEF-GR

EYE FRONT GLAS WEISS

EYEF-GW

EYE FRONT GLAS ANTIK-GOLDOPTIK

EYEF-AG

EYE FRONT GLAS 24 KARAT BLATTGOLD

EYEF-BG

EYE FRONT BODENMONTAGE

EYEF-ABM

AUSFÜHRUNG	MODELL FLAMMENLÄNGE	ABMESSUNGEN	FARBE AUSSTATTUNG	PRODUKT-NUMMER		MÖGLICHES ZUBEHÖR
EYE FRONT - Das Feuermöbel zur Decken- oder Bodenmontage mit 1 Flamme 50 cm bietet neben der außergewöhnlich, edlen Optik ein wunderschönes, romantisches Feuerambiente. Einfach aufhängen (Montageschuh inklusive), mit Bio-Fluid (destilliertem Wasser) befüllen und genießen. Nur Strom (230 V), Leuchtmittel und ein Ultraschallvernebler zaubern diesen Feuertraum. Flammenintensität ist regelbar. Die schlichten, edel glänzenden Glas-Blenden in Schwarz, Rot, Weiß, Antik-Goldoptik und 24 Karat Blattgold sind passend für alle Stilrichtungen. Mehrteilige Frontverglasung - alle aus Bronzeglas - teilweise farbig beschichtet, Feuerraum-Rückwand - Glas Schwarz **Lieferumfang:** Feuermöbel inkl. Komfort-Fernbedienung, Abluftrohr 1,5 lfm inkl. Montageschuh, ohne Heizleistung. **Optional:** 270° drehbar, elektrisch drehbar, Abluftrohr optionale Länge nach Maß, in allen RAL-Farben lieferbar, Bodenmontage	**EYE FRONT** mit **1 Flamme 50 cm** **Feuerraum Black**	**Maße ohne Rohr: ca.** **B 130,0 x H 55,0 x T 44,0 cm** **Länge Abluftrohr bis 1,5 m.** **Optionale Länge nach Maß lieferbar.** 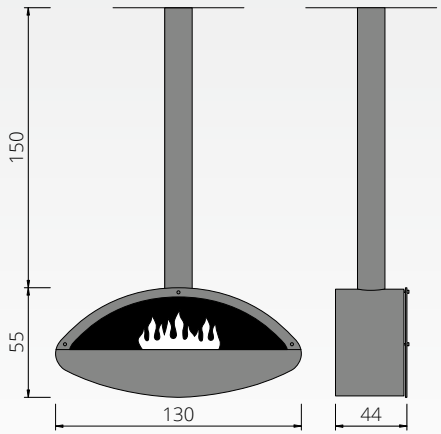	**Schwarz**	**EYEF-GS**		Bio-Fluid (25 Liter Kanister), Zapfhahn (25 Liter Kanister), Set Clear & Clean
			Rot	**EYEF-GR**		
			Weiß	**EYEF-GW**		
			Aufpreis RAL-Farbe (Frontseite)	**EYEF-AR**		
			Aufpreis Antik-Goldoptik (Frontseite)	**EYEF-AG**		
			Aufpreis 24 Karat Blattgold (Frontseite)	**EYEF-BG**		
			Aufpreis 270° drehbar	**EYEF-AD**		
			Aufpreis elektrisch drehbar	**EYEF-AED**		
			Zusätzliches Abluftrohr 1 m pro angefangenen Meter	**EYEF-ZA**		
			Aufpreis Bodenmontage	**EYEF-ABM**		
			Aufpreis Fluidmatic für den Betrieb mit der automatischen Befüllungsanlage O-Box	**AFEYEF**		

EYE DURCHSICHTGERÄT - deckenhängende Feuermöbel

EYE DURCHSICHTGERÄT GLAS SCHWARZ

EYED-GS

EYE DURCHSICHTGERÄT GLAS ROT

EYED-GR

EYE DURCHSICHTGERÄT GLAS WEISS

EYED-GW

EYE DURCHSICHTGERÄT GLAS ANTIK-GOLDOPTIK

EYED-AG

EYE DURCHSICHTGERÄT GLAS 24 KARAT BLATTGOLD

EYED-BG

EYE DURCHSICHTGERÄT BODENMONTAGE

EYEF-ABM

AUSFÜHRUNG	MODELL FLAMMENLÄNGE	ABMESSUNGEN	FARBE AUSSTATTUNG	PRODUKT-NUMMER		MÖGLICHES ZUBEHÖR
EYE DURCHSICHTGERÄT - Das Feuermöbel zur Decken- oder Bodenmontage mit 1 Flamme 40 cm bietet neben der außergewöhnlich, edlen Optik ein wunderschönes, romantisches Feuerambiente. Einfach aufhängen (Montageschuh inklusive), mit Bio-Fluid (destilliertem Wasser) befüllen und genießen. Nur Strom (230 V), Leuchtmittel und ein Ultraschallvernebler zaubern diesen Feuertraum. Flammenintensität ist regelbar. Die schlichten, edel glänzenden Glas-Blenden in Schwarz, Rot, Weiß, Antik-Goldoptik und 24 Karat Blattgold sind passend für alle Stilrichtungen. Mehrteilige Frontverglasung und einteiliges Rückwandglas - alle aus Bronzeglas - teilweise farbig beschichtet. **Lieferumfang:** Feuermöbel inkl. Komfort-Fernbedienung, Abluftrohr 1,5 lfm inkl. Montageschuh ohne Heizleistung. **Optional:** 270° drehbar, elektrisch drehbar, Abluftrohr optionale Länge nach Maß, in allen RAL-Farben lieferbar, Bodenmontage	**EYE DURCHSICHT-GERÄT** mit **1 Flamme 50 cm** **Feuerraum Black**	**Maße ohne Rohr: ca.** **B 130,0 x H 55,0 x T 44,0 cm** **Länge Abluftrohr bis 1,5 m.** **Optionale Länge nach Maß lieferbar.** 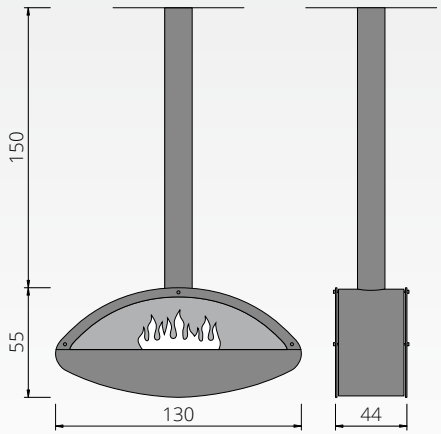	**Schwarz**	**EYED-GS**		Bio-Fluid (25 Liter Kanister), Zapfhahn (25 Liter Kanister), Set Clear & Clean
			Rot	**EYED-GR**		
			Weiß	**EYED-GW**		
			Aufpreis RAL-Farbe (Je Seite)	**EYED-AR**		
			Aufpreis Antik-Goldoptik (Je Seite)	**EYED-AG**		
			Aufpreis 24 Karat Blattgold (Je Seite)	**EYED-BG**		
			Aufpreis 270° drehbar	**EYED-AD**		
			Aufpreis elektrisch drehbar	**EYED-AED**		
			Zusätzliches Abluftrohr 1 m pro angefangenen Meter	**EYED-ZA**		
			Aufpreis Bodenmontage	**EYED-ABM**		
			Aufpreis Fluidmatic für den Betrieb mit der automatischen Befüllungsanlage O-Box	**AFEYED**		