THE FLAME

PLAY WITH FIRE

Riscaldamento a gas

- inserto braciere -

uso ESTERNO

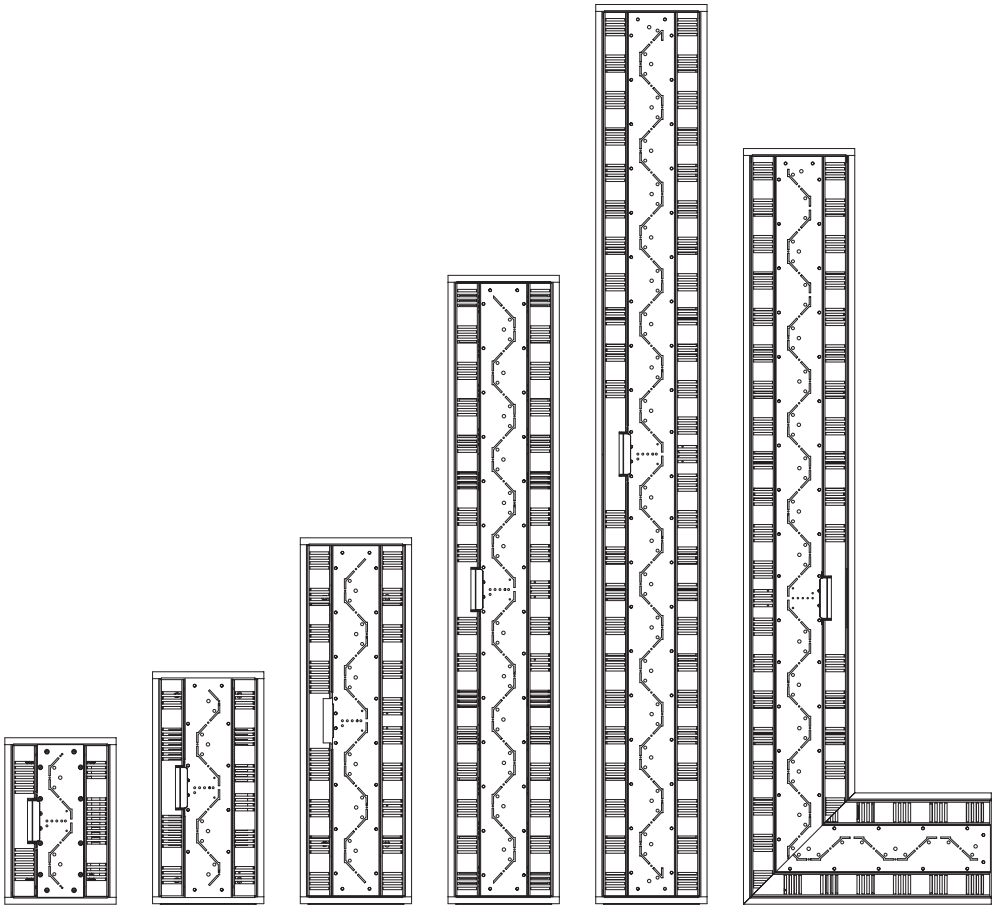

DOMINO

40 - 60 - 80 - 130 - 180 - 180C

INSTALLAZIONE e MANUTENZIONE

CE

0063

CU3238

CONFORMITÀ

I nostri Apparecchi sono conformi a:

- Regolamento (UE) 2016/426 (GAR)
- Direttiva Compatibilità Elettromagnetica 2014/30/UE
- Direttiva Bassa Tensione 2014/35/UE
- Direttiva RAEE 2019/19/UE

CE 0476

GAMMA

	40	60	80	130	180	180C
OUTDOOR	SO05A0 MI000	SO07A0 MI000	SO09A0 MI000	SO13A0 MI000	SO18A0 MI000	SO18AC MID00

ACCESSORI
KIT rubinetto alimentazione gas
KIT alimentazione elettrica
KIT legna
KIT sassi
Copertura in lamiera (inox verniciato)
Cavo di collegamento per estrattore fumi
Comando a parete (con filo)
KIT lamiere per collegare due apparecchi (sul lato corto)

Gentile Tecnico,
ha la fortuna di avere a disposizione un apparecchio in grado di assicurare il massimo benessere estetico per lungo tempo con elevata affidabilità, efficienza, qualità e Sicurezza

Con questo libretto desideriamo fornirLe le informazioni che riteniamo necessarie per una corretta e più facile installazione dell'apparecchio, senza voler aggiungere nulla alla Sua competenza e capacità tecnica.

Buon lavoro e rinnovati ringraziamenti

Il Costruttore

GARANZIA

Prima di chiamare il centro di assistenza tecnica autorizzato per l'attivazione della garanzia, verificare che:

- l'apparecchio sia funzionante e con tutti i suoi componenti installati (eventuale protezione in vetro, ceppi o ciottoli, alloggiamento valvola con sportello).
- l'apparecchio sia ispezionabile in tutte le sue parti e quindi senza il suo rivestimento decorativo finale.
- sia correttamente allacciato a gas ed elettricità (in caso di accessorio alimentazione elettrica)

Questi Apparecchi sono dotati di una ***GARANZIA SPECIFICA*** a partire dalla data di convalida da parte del Servizio Tecnico di Assistenza Autorizzato di zona che può trovare sul nostro sito internet oppure contattando direttamente il Costruttore.
La invitiamo quindi a rivolgersi tempestivamente al suddetto Servizio Tecnico il quale a titolo ***GRATUITO***:

- effettuerà la messa in servizio dell'Apparecchio.
- convaliderà il CERTIFICATO DI GARANZIA fornito con l'Apparecchio che Le suggeriamo di leggere con attenzione.

INDICE

In alcune parti del Libretto sono utilizzati i seguenti simboli:

⚠ **ATTENZIONE** = per azioni che richiedono particolare cautela e adeguata preparazione.

⛔ **VIETATO** = per azioni che NON DEVONO essere assolutamente eseguite.

AVVERTENZE GENERALI

⚠ Dopo aver tolto l'imballo assicurarsi dell'integrità e della completezza del contenuto. In caso di non rispondenza, rivolgersi all'Agenzia che ha venduto l'apparecchio.

⚠ L'installazione dell'apparecchio deve essere effettuata da impresa abilitata ai sensi della Legge a fine lavoro rilasci al proprietario la dichiarazione di conformità di installazione realizzata a regola d'arte, cioè in ottemperanza alle Norme vigenti ed alle indicazioni fornite dal Costruttore nel libretto per l'installatore fornito a corredo del prodotto

⚠ L'apparecchio dovrà essere destinato all'uso previsto dal Costruttore per il quale è stato realizzato.
È esclusa qualsiasi responsabilità contrattuale ed extracontrattuale del Costruttore per danni causati a persone, animali o cose, da errori d'installazione, di regolazione e di manutenzione o usi impropri dell'apparecchio.
Il caso di mancato utilizzo per un lungo periodo:
• posizionare l'interruttore principale dell'apparecchio su "spento";
• posizionare l'interruttore generale dell'impianto, se presente, su "spento" o disinserire la spina dalla presa di alimentazione elettrica se presente;
• rimuovere le batterie dalla centralina sull'apparecchio;
• chiudere il rubinetto del gas.

⚠ Questo libretto è parte integrante dell'apparecchio e di conseguenza deve essere conservato con cura e dovrà SEMPRE accompagnare l'apparecchio anche in caso di sua cessione ad altro proprietario o utente oppure di un trasferimento su un altro impianto.

⚠ In caso di suo danneggiamento o smarrimento richiederne un altro esemplare al Servizio Tecnico di Assistenza del Costruttore di Zona.

⚠ Questo apparecchio è dotato di un piano fuoco con braci e ceppi ceramici contenenti fibra ceramica refrattaria, costituita da fibre artificiali di silicato vetroso. Si raccomanda pertanto di contenere al minimo il rilascio di polveri durante la movimentazione di questi materiali. Una prolungata esposizione a questi materiali può causare irritazione a occhi, cute e apparato respiratorio. In caso di sostituzione di uno dei componenti delle braci o ceppi, si raccomanda di sigillare le parti rimosse in un sacchetto e portarle in un centro di smaltimento rifiuti.

⚠ **ATTENZIONE! PRIMA DI ACCENDERE L'APPARECCHIO, LEGGERE ATTENTAMENTE TUTTE LE ISTRUZIONI ED AVVERTENZE CONTENUTE IN QUESTO LIBRETTO.**

⚠ L'apparecchio può essere utilizzato in ambienti all'aperto sia domestici che commerciali.

⚠ In caso di pioggia o forte vento, sempre con apparecchio spento e freddo, proteggerlo dalle intemperie con una copertura adeguata che impedisca infiltrazioni d'acqua che possono danneggiarlo e comprometterne il funzionamento.
La copertura è un accessorio a Listino del Costruttore ma può essere realizzata dall'utente utilizzando materiali ignifughi e vernici adeguate.

⚠ L'apparecchio è stato costruito con materiali e componenti previsti per resistere all'umidità ed alle basse temperature, ciononostante non è da considerarsi completamente resistente all'acqua.

REGOLE FONDAMENTALI DI SICUREZZA

Ricordiamo che l'utilizzo di prodotti che impiegano combustibili ed energia elettrica comporta l'osservanza di alcune regole fondamentali di sicurezza quali:

⛔ È vietato l'uso dell'apparecchio ai bambini ed alle persone inabili non assistite.

⛔ È vietato azionare dispositivi o apparecchi elettrici quali interruttori, elettrodomestici, ecc. se si avverte odore di combustibile o di fumi di combustione o incombusti.
In questo caso:
• aerare il locale aprendo porte e finestre;
• chiudere il dispositivo d'intercettazione del combustibile;
• fare intervenire con sollecitudine il Servizio Tecnico di Assistenza del Costruttore oppure personale professionalmente qualificato.

⛔ È vietata qualsiasi operazione di pulizia prima del completo raffreddamento dell'apparecchio, quindi scollegare la rete di alimentazione elettrica posizionando l'interruttore generale dell'impianto su "SPENTO" o disinserire la spina (se presente).

⛔ È vietato tirare, staccare, torcere i cavi elettrici fuoriuscenti dall'apparecchio anche se questo è scollegato dalla rete di alimentazione elettrica.
È vietato collocare sull'apparecchio oggetti quali asciugamani, canovacci, centrini, ecc. che potrebbero essere causa di mal funzionamenti o anche di pericolo.

⛔ È vietato disperdere, abbandonare o lasciare alla portata dei bambini il materiale dell'imballo (cartone, graffe, sacchetti di plastica, ecc.) in quanto può essere potenziale fonte di pericolo ed inquinamento.

DESCRIZIONE DELL'APPARECCHIO

Questo Apparecchio è un riscaldatore per uso esterno, è realizzato in accioaio INOX verniciato, con la parte superiore trattata per le alte temperature.

L'uso di questo apparecchio in un'area chiusa è pericoloso ed è proibito".
Apparecchio è destinato all'esterno o in un'area molto ventilata/areata. Per molto ventilata si intende con almeno il 25% della superficie aperta. La superficie dell'area è la somma dei muri della superficie.

⚠ **Questo apparecchio non è predisposto per essere utilizzato con gas o pressioni diverse da quelle per il quale è stato preregolato, gli iniettori non sono removibili.**

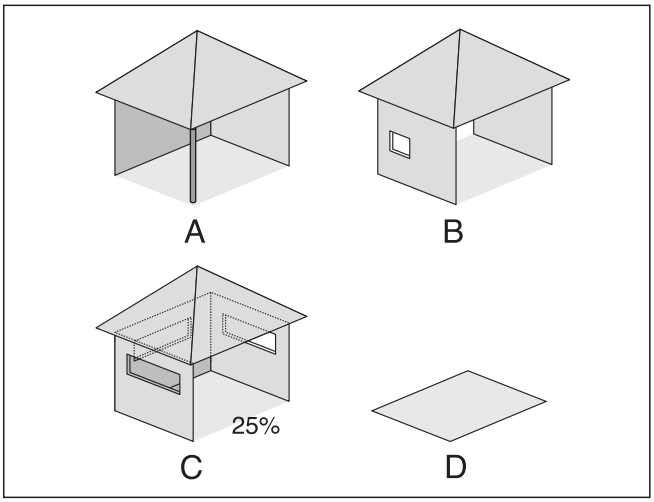

IDENTIFICAZIONE

L'apparecchio é identificabile attraverso:

- l'Etichetta imballo
riporta la denominazione del prodotto, il codice, il numero di matricola ed il tipo di gas utilizzabile.

- la Targhetta Tecnica
riporta il numero di matricola, il modello ed i principali dati tecnico-prestazionali.

- La Targa predisposizione gas
Riporta la denominazione del gas per il quale l'apparecchio è stato predisposto e regolato.
Qualsiasi tipo di manomissione per il suo funzionamento con un altro tipo di gas è da ritenersi pericolosa e il Costruttore non può essere ritenuto responsabile per eventuali danni a persone o cose.
La manomissione dell'apparecchio in uno qualsiasi dei suoi particolari o componenti, comporta l'immediata perdita di tutti i diritti di garanzia offerti dagli obblighi di legge.

⚠ **Ricambi e/o interventi tecnici presuppongono l'esatta individuazione del modello di apparecchio al quale sono destinati.**
La manomissione, l'asportazione, la mancanza della Targhetta Tecnica o quant'altro non permetta la sicura identificazione del prodotto rendendo difficoltosa qualsiasi operazione sia di installazione che di manutenzione.

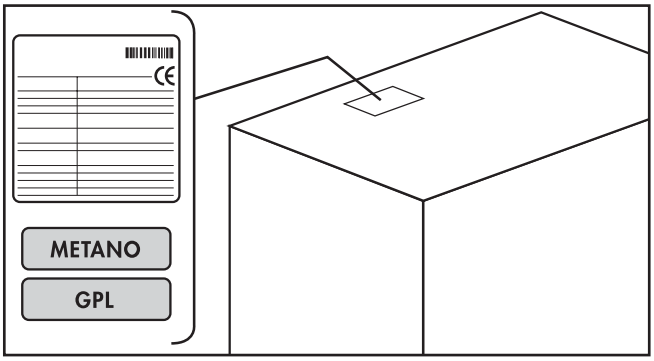

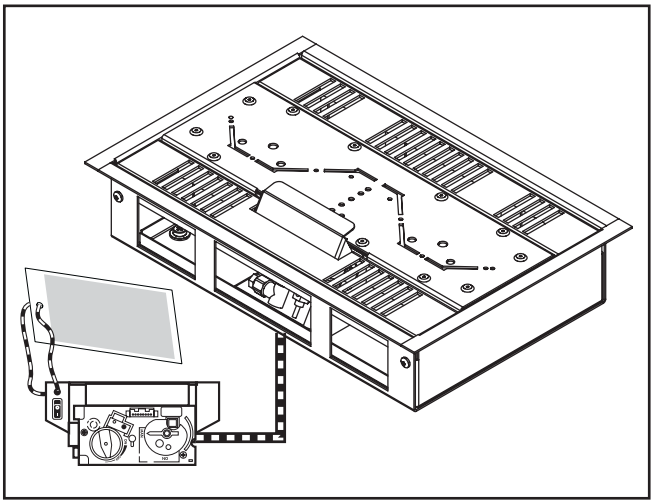

TIPOLOGIE DI GAS

Prima di procedere all'installazione, verificare che i dati sulla targhetta dell'Apparecchio, corrispondano al tipo e pressione del gas erogato.
L'installazione e l'allacciamento gas devono essere eseguite da personale qualificato, nel pieno rispetto delle Norme vigenti in materia.
Assicurarsi che il condotto d'arrivo del gas abbia la portata idonea e che abbia un rubinetto di intercettazione vicino all'Apparecchio e di facile accesso.

categoria	3P	3B/P	3+	2E	2H	2E(R)	2Er
GAS	Propano	Butano - Propano	Butano - Propano	Metano	Metano	Metano	Metano

CONNESSIONE ELETTRICA

L'apparecchio è sempre fornito pronto per funzionare con 4 batterie da 1,5VCC tipo AA quindi non richiede il collegamento alla rete elettrica.
L'accessorio alimentatore permette di far funzionare l'apparecchio con tensione di rete a 230VAC (1).
In questo caso sarà necessario disporre di una presa elettrica nel raggio di 1,5 metri.
⚠ **Se si utilizza questo accessorio, le batterie vengono escluse in autometico ed è quindi necessario rimuoverle, per evitare che la loro inattività provochi il rilascio di liquidi ed il danneggiamento della scheda di controllo.**

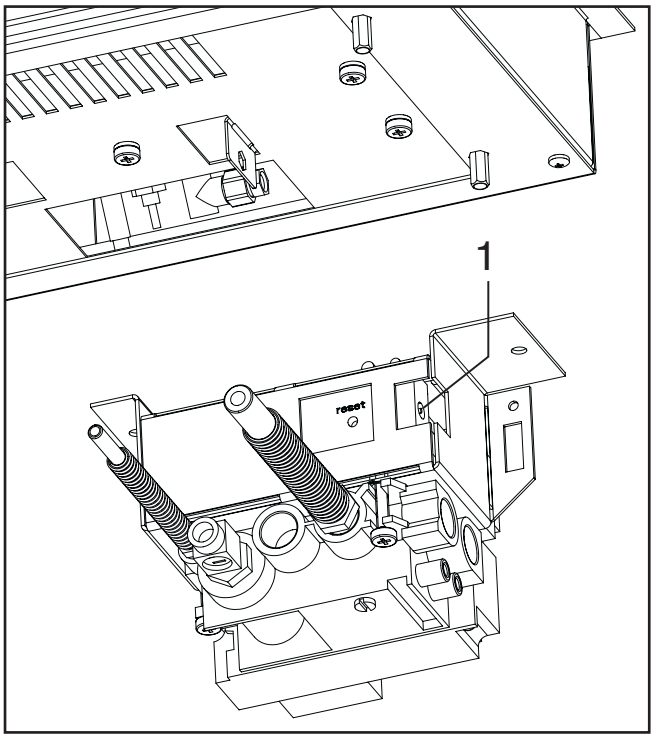

CONNESSIONE GAS

L'apparecchio è dotato di una tabella che lo identifica univocamente.

incolla qui
targa adesiva

Questo apparecchio non è predisposto per essere utilizzato con gas o pressioni diverse da quelle per il quale è stato preregolato, gli iniettori non sono removibili.

	gas	**40**	**60**	**80**	**130**	**180**	**180C**	
Potenza nominale (p.c.s.)	NAT	9,50	11,00		14,50	17,00		kW
	GPL	9,50	11,00		14,50	17,00		kW
Numero iniettori bruciatore principale		1	1		2	2		nr.
Diametro iniettori bruciatore principale	NAT	2,50	2,90		2,30	2,50		mm
	GPL	1,45	1,60		1,25	1,40		mm
Iniettore bruciatore pilota	NAT	0,35						mm
	GPL	0,25						mm
Diametro tubo gas		1/2' M/F						mm

La connessione gas deve essere eseguita con tubo metallico direttamente sulla valvola gas.

RISPETTO DELLE NORME

Per l'installazione di questo apparecchio è sempre necessario rispettare la regole vigenti nel paese in cui viene utilizzato.

Elementi da rispettare per la CONNESSIONE GAS:

⚠ **Per gli apparecchi a GPL, sono esclusi tutti i locali che hanno il pavimento sotto il piano esterno di calpestio o comunicanti con questo tipo di ambiente.**

Non connettere la bombola direttamente all'apparecchio senza l'inserimento di un regolatore di pressione.
Per il collegamento dell'apparecchio a gas liquido normalmente distribuito in bombole ad alta pressione, è necessario dotarsi di un regolatore di pressione (non fornito) da collegare dopo il serbatoio di gas che abbia le caratteristiche indicate in funzione della tipo di gas e del modello dell'apparecchio:

Tipo di gas				
Categoria	**3P**	**3B/P**	**3+**	
Gas	Propano	Butano-Propano	Butano	Propano
Pressione MAX erogabile dal regolatore	37 mbar	28-30 mbar	28-30 mbar	37 mbar

Modello apparecchio				
Modello	**40**	**60 - 80**	**130**	**180 - 180C**
Portata MIN erogabile dal regolatore	656 gr/h	801 gr/h	954 gr/h	1188 gr/h

L'apparecchio non è fornito con vano per alloggiamento della bombola, quindi sarà cura dell'installatore predisporre un collegamento a regola d'arte seguendo le principale regole previste nel paese in cui sarà installato l'apparecchio, soprattutto:
• Percorso tubazione tale da essere sicuro e sempre ispezionabile.
• Dimensione della tubazione in riferimento alla portata termica dell'apparecchio.
• Assicurarsi che le connessioni siano ben salde.
• Dimensione della tubazione in riferimento alla portata termica dell'apparecchio.
• Il posizionamento delle tubazioni gas generalmente deve permettere l'ispezionabilità e la manutenzione in qualsiasi momento nei casi di malfunzionamenti.

METANO · tubo in ACCIAIO

portata in volume (m³/h a 15°C) con densità 0,6 con perdita di carico di 1,0mbar

Filettatura (pollici)	3/8	1/2	3/4	1	1 - 1/4	1 - 1/2	2
Diametro interno (mm)	13,2	16,7	22,5	27,9	36,6	42,5	53,9
Spessore (mm)	2	2,3	2,3	2,9	2,9	2,9	3,2
lunghezza tubo (m)	portata volume (m³/h)						
2	3,16	5,92	13,11	23,26	47,97	71,46	-
4	2,15	4,03	8,92	15,83	32,64	48,62	91,63
8	1,46	2,74	6,07	10,77	22,21	33,08	62,35
10	1,29	2,42	5,36	9,51	19,62	29,23	55,08
15	1,03	1,93	4,28	7,59	15,66	23,33	43,97
20	0,88	1,65	3,65	6,47	13,35	19,89	37,47
25	0,78	1,46	3,22	5,72	11,79	17,57	33,11
30	0,70	1,31	2,91	5,17	10,66	15,87	29,92
40	0,60	1,12	2,48	4,40	9,08	13,53	25,50
50	0,53	0,99	2,19	3,89	8,02	11,95	22,52
75	0,42	0,79	1,75	3,11	6,41	9,54	17,98
100	0,36	0,67	1,49	2,65	5,46	8,13	15,33

GPL · tubo in ACCIAIO

portata in volume (m³/h a 15°C) con densità 1,69 con perdita di carico di 2,0mbar

Filettatura (pollici)	3/8	1/2	3/4	1	1 - 1/4	1 - 1/2	2
Diametro interno (mm)	13,2	16,7	22,5	27,9	36,6	42,5	53,9
Spessore (mm)	2	2,3	2,3	2,9	2,9	2,9	3,2
lunghezza tubo (m)	portata volume (m³/h)						
2	2,61	4,89	10,84	19,23	39,66	59,09	111,35
4	1,78	3,33	7,37	13,09	26,99	40,20	75,76
8	1,21	2,27	5,02	8,90	18,36	27,35	51,55
10	1,07	2,00	4,43	7,87	16,22	24,16	45,54
15	0,85	1,60	3,54	6,28	12,95	19,29	36,35
20	0,73	1,36	3,02	5,35	11,04	16,44	30,98
25	0,64	1,20	2,66	4,73	9,75	14,52	27,37
30	0,58	1,09	2,41	4,27	8,81	13,12	24,73
40	0,49	0,93	2,05	3,64	7,51	11,19	21,08
50	0,44	0,82	1,81	3,22	6,63	9,88	18,62
75	0,35	0,65	1,45	2,57	5,30	7,89	14,87
100	0,30	0,56	1,23	2,19	4,51	6,72	12,67

METANO · tubo in RAME

portata in volume (m³/h a 15°C) con densità 0,6 con perdita di carico di 1,0mbar

Diametro esterno (mm)	12	14	15	16	18	22	28
Diametro interno (mm)	10	12	13	14	16	20	26
Spessore (mm)	1	1	1	1	1	1	1
lunghezza tubo (m)	portata volume (m³/h)						
2	1,51	2,45	3,04	3,70	5,28	9,57	19,27
4	1,03	1,67	2,07	2,52	3,59	6,51	13,11
8	0,70	1,14	1,41	1,71	2,44	4,43	8,92
10	0,62	1,00	1,24	1,51	2,16	3,92	7,88
15	0,49	0,80	0,99	1,21	1,72	3,13	6,29
20	0,42	0,68	0,84	1,03	1,47	2,66	5,36
25	0,37	0,60	0,75	0,91	1,30	2,35	4,74
30	0,33	0,54	0,67	0,82	1,17	2,13	4,28
40	0,29	0,46	0,57	0,70	1,00	1,81	3,65
50	0,25	0,41	0,51	0,62	0,88	1,60	3,22
75	0,20	0,33	0,41	0,49	0,71	1,28	2,57
100	0,17	0,28	0,35	0,42	0,60	1,09	2,19

GPL · tubo in RAME

portata in volume (m³/h a 15°C) con densità 1,69 con perdita di carico di 2,0mbar

Diametro esterno (mm)	12	14	15	16	18	22	28	35
Diametro interno (mm)	10	12	13	14	16	20	26	33
Spessore (mm)	1	1	1	1	1	1	1	1
lunghezza tubo (m)	portata volume (m³/h)							
2	1,25	2,03	2,51	3,06	4,37	7,92	15,94	30,09
4	0,85	1,38	1,71	2,08	2,97	5,39	10,84	20,48
8	0,58	0,94	1,16	1,42	2,02	3,66	7,38	13,93
10	0,51	0,83	1,03	1,25	1,79	3,24	6,52	12,31
15	0,41	0,66	0,82	1,00	1,43	2,58	5,20	9,83
20	0,35	0,56	0,70	0,85	1,21	2,20	4,43	8,37
25	0,31	0,50	0,62	0,75	1,07	1,95	3,92	7,40
30	0,28	0,45	0,56	0,68	0,97	1,76	6,54	6,68
40	0,24	0,38	0,48	0,58	0,83	1,50	3,02	5,70
50	0,21	0,34	0,42	0,51	0,73	1,32	2,67	5,03
75	0,17	0,27	0,34	0,41	0,58	1,06	2,13	4,02
100	0,14	0,23	0,29	0,35	0,50	0,90	1,81	3,42

La bombola non può comunque essere nel raggio d'azione dell'apparecchio e nemmeno sopra al livello delimitato dal piano di fiamma del bruciatore, la distanza minima da considerare è di almeno 1,5 m dal braciere.
Il vano bombola creato dovrà garantire la sostituzione agevolmente della bombola con il regolatore di pressione in posizione sulla bombola e prevedere un'opportuna ventilazione per evitare accumuli di gas a fronte di eventuali perdite dalla bombola o dalla raccorderia nel vano, le aperture dovranno essere tali da avere:

- Un'apertura nella parte superiore di almeno 1/100 la superficie della base
- Un'apertura alla base di almeno 1/50 la superficie della base stessa
- La bombola deve essere ancorata e stabile rispetto al vano
- L'accesso al rubinetto della bombola deve avvenire senza l'uso di utensili e deve avvenire in modo facile con una sola mano
- I fori di passaggio per il tubo del gas (se si tratta di tubo flessibile) dovrà avvenire attraverso buchi privi di asperità o taglienti

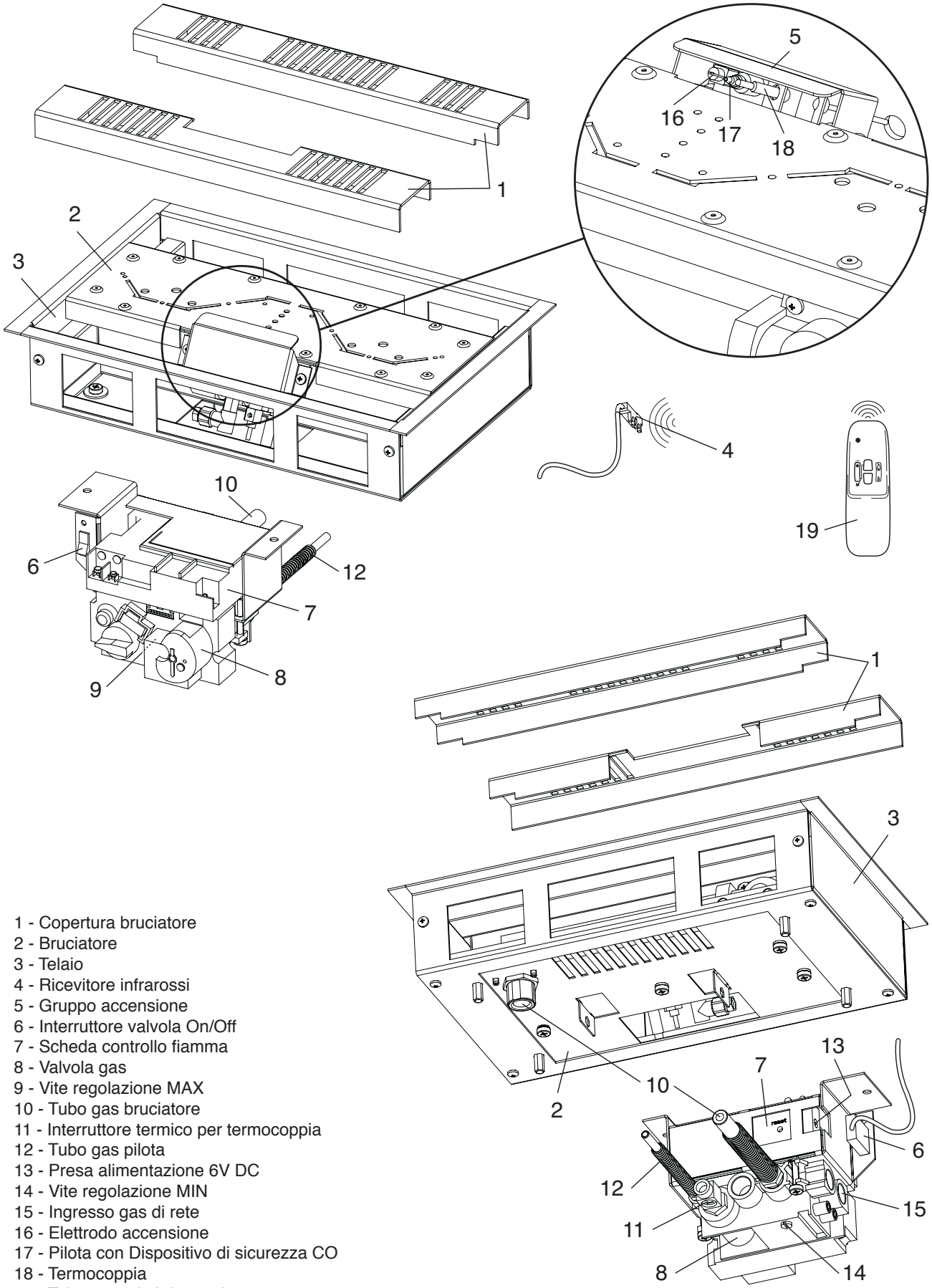

1 - Copertura bruciatore
2 - Bruciatore
3 - Telaio
4 - Ricevitore infrarossi
5 - Gruppo accensione
6 - Interruttore valvola On/Off
7 - Scheda controllo fiamma
8 - Valvola gas
9 - Vite regolazione MAX
10 - Tubo gas bruciatore
11 - Interruttore termico per termocoppia
12 - Tubo gas pilota
13 - Presa alimentazione 6V DC
14 - Vite regolazione MIN
15 - Ingresso gas di rete
16 - Elettrodo accensione
17 - Pilota con Dispositivo di sicurezza CO
18 - Termocoppia
19 - Telecomando infrarossi

RICEVIMENTO DEL PRODOTTO

L'apparecchio viene fornito con:

n. 1 Apparecchio con valvola remotata
n. 1 Telecomando On/Off standard
n. 1 Copertura valvola remotata
n. 1 Busta documenti:
n. 1 Libr. istruzioni per l'Utente
n. 1 Libr. per l'Installatore
n. 1 Certificato di garanzia
n. 1 Etichette garanzia

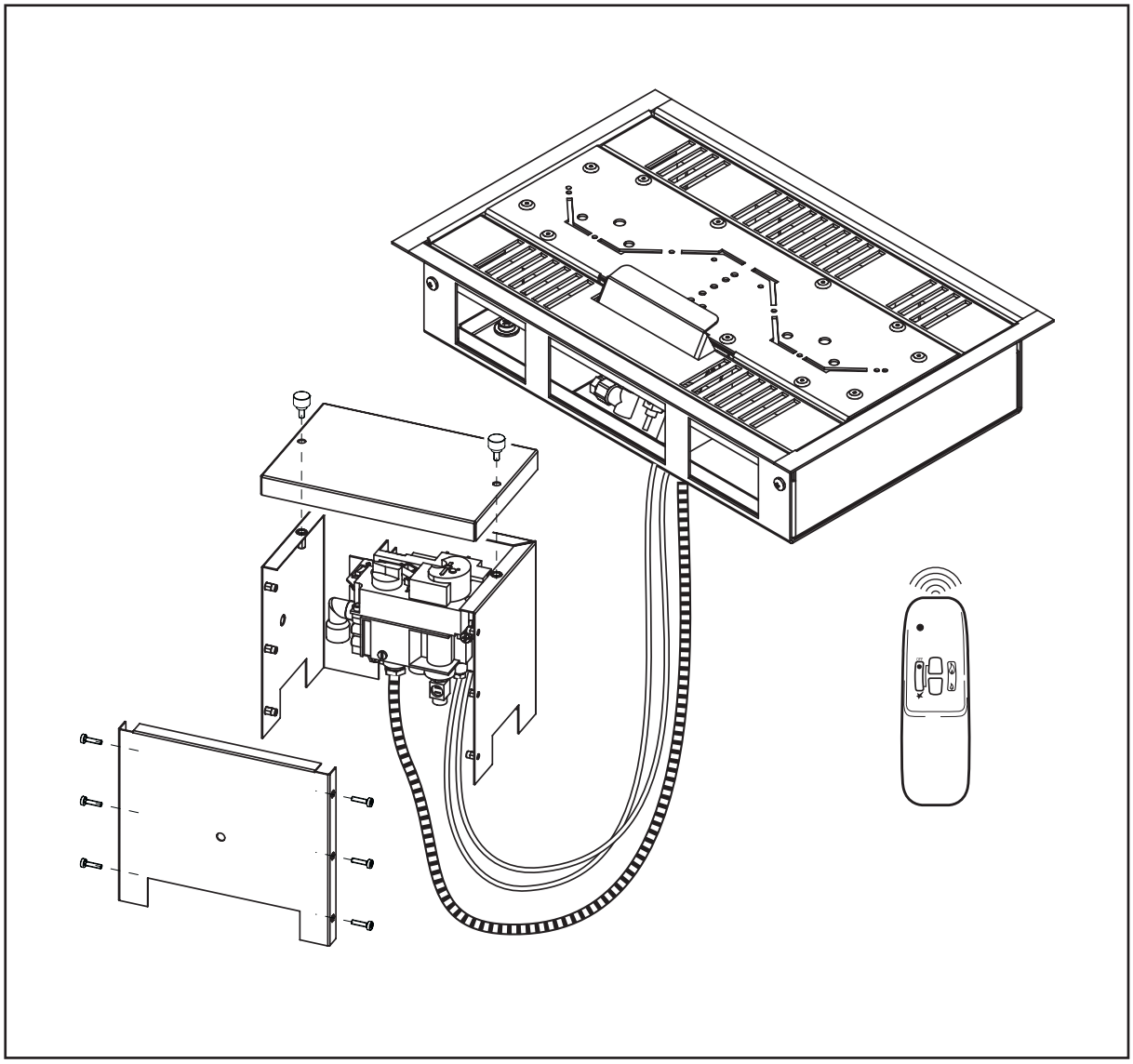

	40	60	80	130	180	180C	
A	68						mm
B	226						mm
C	342	475	743	1276	1825	1534	mm
D						517	mm
E						1308	mm
F	180						mm
G	320						mm
H			1010				mm
I	1000	1000	1700	1700	1700	1700	mm
L (ricevitore)	1000						mm
peso netto	6	7	10	15	19	21	Kg
peso lordo			10,5				Kg

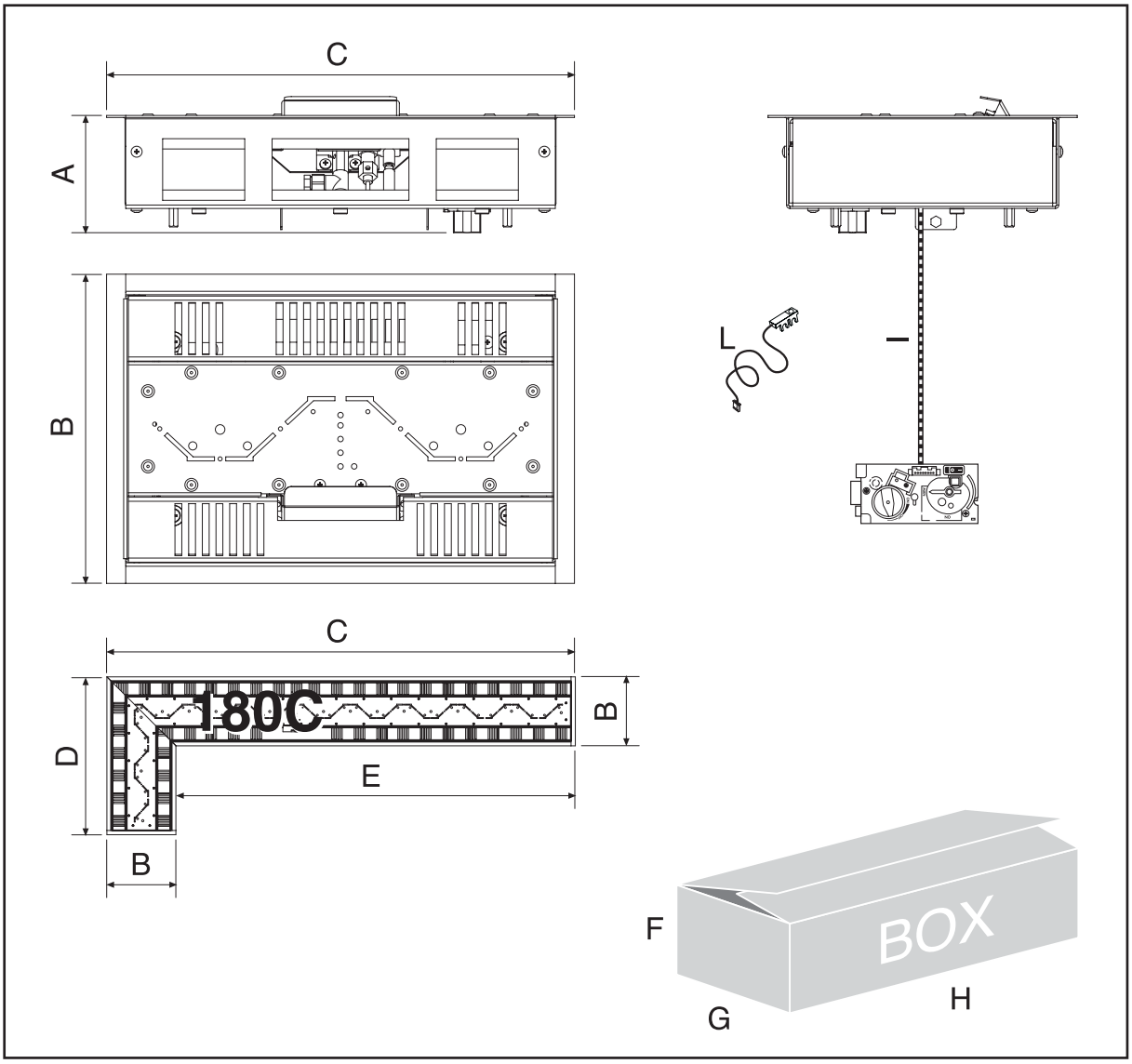

INSTALLAZIONE

L'apparecchio in suo possesso comprende:

• Corpo bruciatori inglobati nella struttura prevista per l'incasso
• Valvola gas collegata ai bruciatori con tubi flessibili di lunghezza 1m per mod.40 - 60 e 1,7m per gli altri (dal centro dei bruciatori)
• Staffa di sostegno della valvola gas per la gestione elettronica dei bruciatori
• Telecomando per gestione a distanza dei bruciatori: accessione, regolazione fiamma MAX/MIN e spegnimento.
Non sono presenti particolari funzionali e strutturali da assemblare prima dell'installazione del singolo apparecchio.

FISSAGGIO:

A) UN APPARECCHIO: creare il vano (1) per alloggiare e fissare l'apparecchio.
⚠ **Fissare l'apparecchio sfruttando i fori presenti sul telaio.**
Questo vano dovrà essere più grande del braciere in modo da garantire un'intercapedine vuota di 5mm lungo tutto il perimetro dell'apparecchio.
Questa intercapedine servirà sia per un comodo inserimento che per una veloce rimozione dell'apparecchio in caso di eventuali riparazioni future.
• Creare un vano di alloggiamento per la valvola gas, chiudere il vano con uno sportello (accessorio) oppure realizzarne uno, per evitare un facile accesso ed una maggiore protezione della valvola.
• Ancorare la staffa supporto valvola nel vano creato, fissandola con delle viti appropriate.
• Assicurarsi di aver lasciato la targhetta dati tecnici ben accessibile a chiunque sarà chiamato a lavorare sull'apparecchio.

B) PIÙ APPARECCHI: creare il vano (1) per alloggiare e fissare tutti gli apparecchi.
⚠ **Fissare ogni apparecchio sfruttando i fori presenti sul telaio.**
Questo vano dovrà essere più grande della composizione dei bracieri in modo da garantire un'intercapedine vuota di 5mm lungo tutto il perimetro della composizione.
Questa intercapedine servirà sia per un comodo inserimento che per una veloce rimozione degli apparecchi in caso di eventuali riparazioni future.
• Assicurarsi che l'apparecchio si appoggi in modo stabile ed orizzontale nel vano creato, prevedere almeno un ancoraggio a vite alla base del vano.
• Creare un vano di alloggiamento per la valvola gas, chiudere il vano con uno sportello (accessorio a Listino) oppure realizzarne uno, per evitare un facile accesso ed una maggiore protezione della valvola.
• Ancorare la staffa supporto valvola nel vano creato, fissandola con delle viti appropriate.
• Assicurarsi di aver lasciato la targhetta dati tecnici ben accessibile a chiunque sarà chiamato a lavorare sull'apparecchio.

⚠ **Per l'installazione di due o più apparecchi, fare riferimento al Capitolo Installazioni Speciali.**

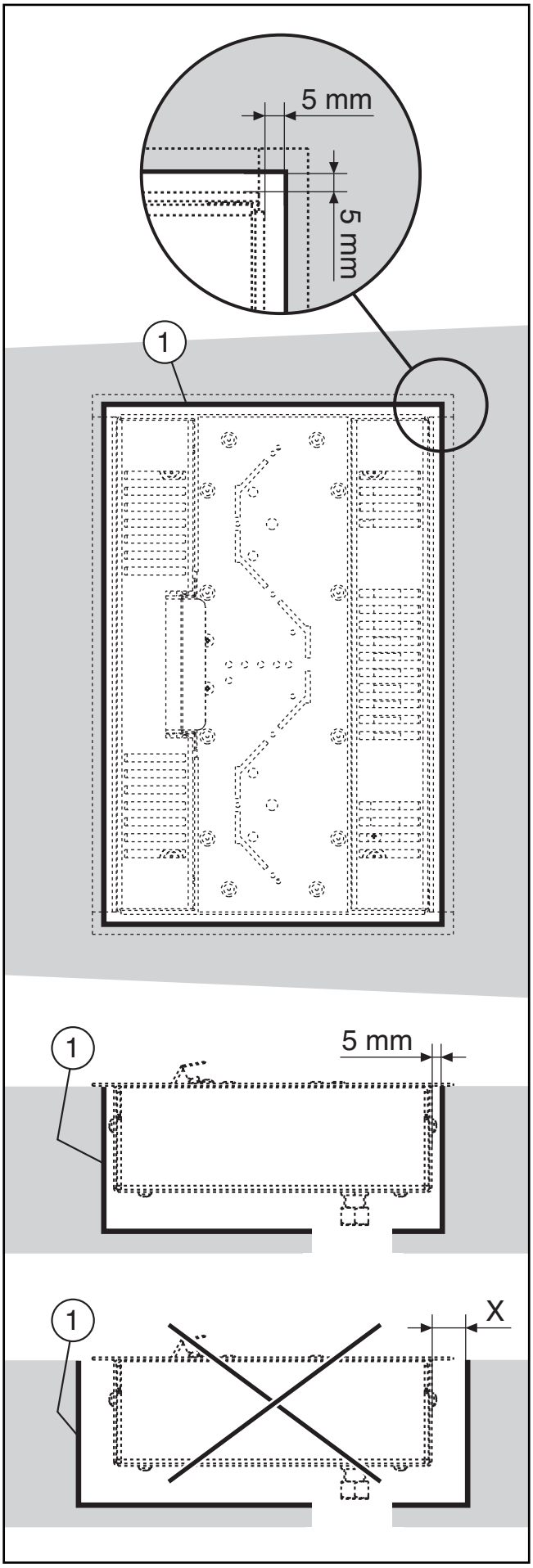

VANO ALLOGGIAMENTO

L'apparecchio è da considerarsi da incasso, quindi è necessario creare un vano nel quale appoggiarlo e quindi fissarlo sfruttando i fori presenti sul telaio.
I materiali di cui dev'essere costituito il vano, lati verticali e piano orizzontale, devono essere resistenti a temperature minime di 80°C più la temperatura ambiente: sono da evitare materiali che per la loro natura sono considerati infiammabili o etichettati come tali.

⚠ **Installare l'Apparecchio evitando l'utilizzo di cemento o altri collanti per l'edilizia che ne possano impedire l'eventuale rimozione.**

⚠ **Le contropareti di rivestimento, tutte autoportanti, completano l'installazione di questo Apparecchio e devono essere costruite con materiali non infiammabili nel pieno rispetto delle normative vigenti.**

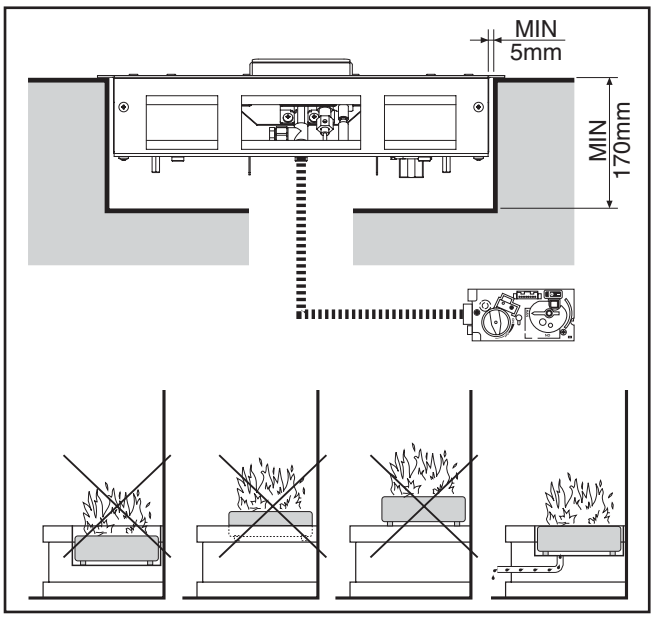

Il vano di alloggiamento per la valvola gas dev'essere realizzato in materiale ignifugo, con dimensioni tali da accogliere la valvola gas (1) con la copertura di protezione (2).
Sia la valvola che la copertura, devono essere facilmente raggiungibili per la manutenzione.
Il gruppo valvola più copertura, dev'essere posizionato sotto l'apparecchio e se occorre può essere fissato nel vano di alloggiamento con tasselli e staffe adeguate (componenti non a corredo).
Il gruppo valvola più copertura, può essere inserito nel vano di alloggiamento, in posizione orizzontale, verticale o sul lato corto.
Il posizionamento verticale della copertura (2), impedisce l'ingresso di liquidi grazie alla sua conformazione e al coperchio.

⚠ **Realizzare una canalina per l'eventuale fuoriuscita di liquidi o acqua piovana dall'interno del vano, per evitare ristagni che potrebbero provocare seri danni all'apparecchio.**

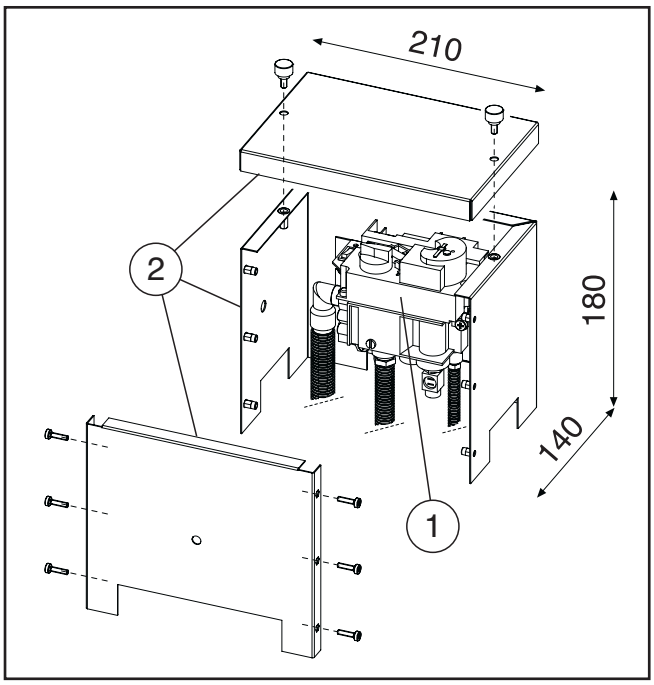

Ricevitore infrarossi
Il vano di alloggiamento della valvola gas, dev'essere chiuso con uno sportello (accessorio) per evitare un libero accesso e proteggere la valvola.
Sul telaio dello sportello accessorio, il Costruttore ha previsto uno spacco per alloggiare il ricevitore dell'apparecchio.
Nel caso non si voglia utilizzare lo sportello accessorio, se ne può creare uno, utilizzando materiali ignifughi.
In questo caso il ricevitore dovrà essere posizionato nelle immediate vicinanze dell'apparecchio ma occorre:
- evitare l'intera la superficie del bruciatore più 1cm lungo tutto il bordo dell'apparecchio.
- evitare l'esposizione diretta a fonti di luce abbagliante artificiale o del sole.
- non posizionarlo dietro un qualsiasi ostacolo (vetro, lamiera, legno, pietra, ecc.)

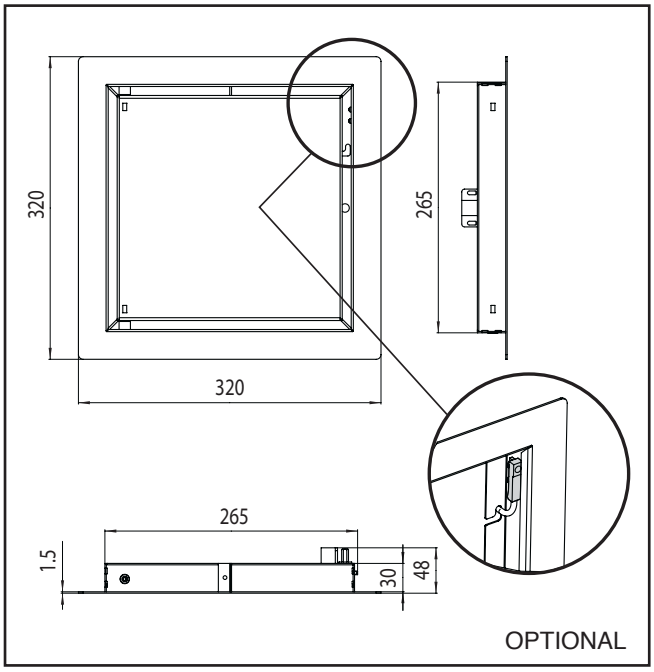

DISTANZE DI SICUREZZA

⚠ **Mantenere una distanza di rispetto di almeno 1m (1), tra l'apparecchio ed oggetti in materiale combustibile o infiammabile: mobili e arredi in legno, soprammobili, tendaggi, ecc.**
Non avvicinare o mettere a contatto diretto l'Apparecchio con materiali combustibili, sensibili al calore o infiammabili: mobili, travi, soffitti, tendaggi ecc.

- NON utilizzare per la collocazione, accessori o componenti non previsti dal Costruttore, potrebbero creare serio pericolo.
- la protezione laterale (utilizzare materiali ignifughi) può essere realizzata con un'altezza di MAX 20 cm se gli elementi si uniscono negli angoli. Se gli elementi non si toccano e gli angoli rimangono aperti, l'altezza della protezione può essere maggiore di 20 cm.

⚠ **La protezione non è un componente a corredo dell'apparecchio.**
⚠ **La protezione laterale non può essere fissata sull'apparecchio in alcun modo, dev'essere autoportante ed eventualmente removibile per consentire l'utilizzo di una copertura che protegga l'apparecchio dalla pioggia o nei periodi di mancato utilizzo.**

- NON ostruire la parte superiore dell'apparecchio per garantire l'evacuazione dei fumi di combustione ed il suo corretto funzionamento.
Se si desidera realizzare una copertura (utilizzare materiali ignifughi), dovrà essere posizionata ad una altezza di MIN 1m dal piano del bruciatore, prevedendo un foro centrale nella copertura di MIN Ø 18 cm per favorire l'evacuazione dei fumi della combustione.

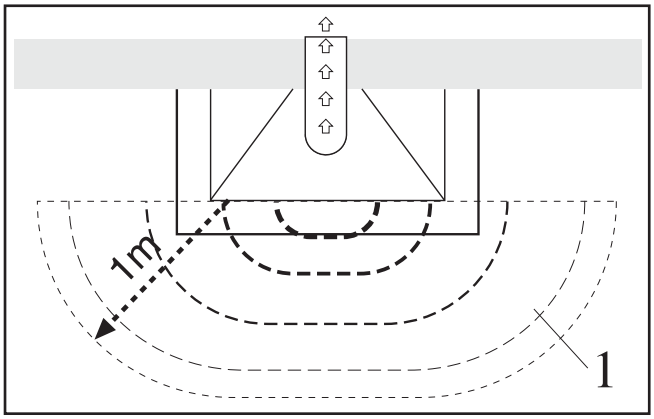

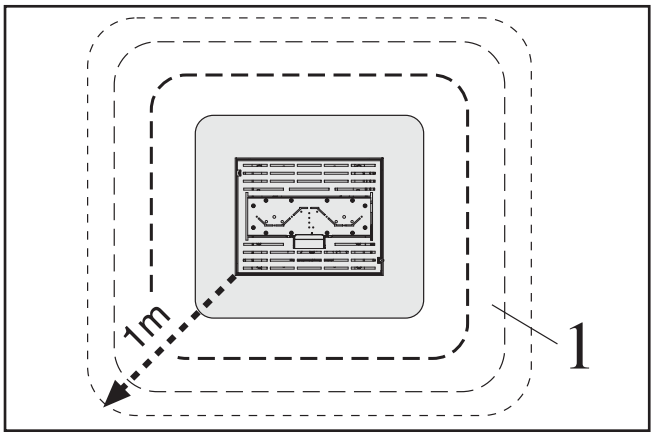

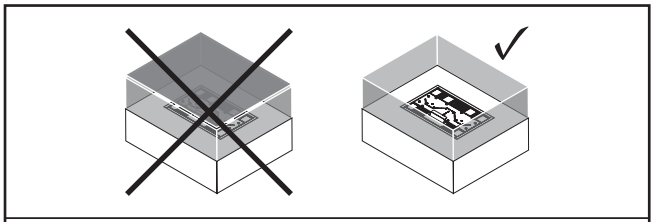

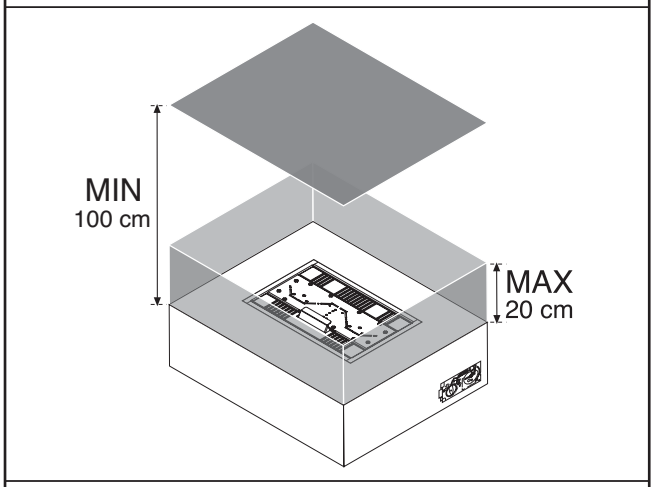

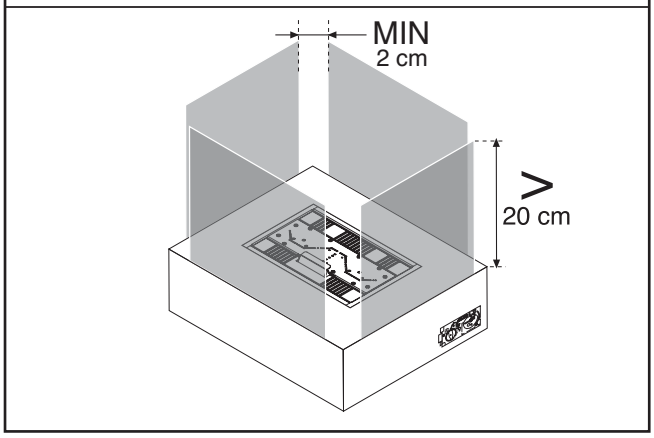

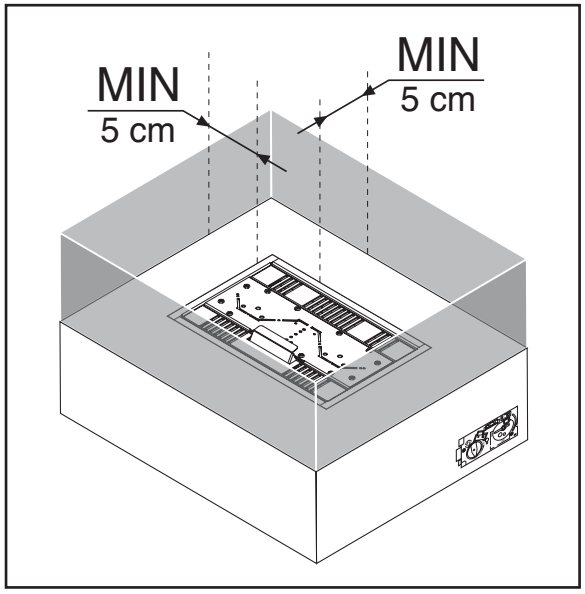

Posizione funzionamento automatico con TELECOMANDO

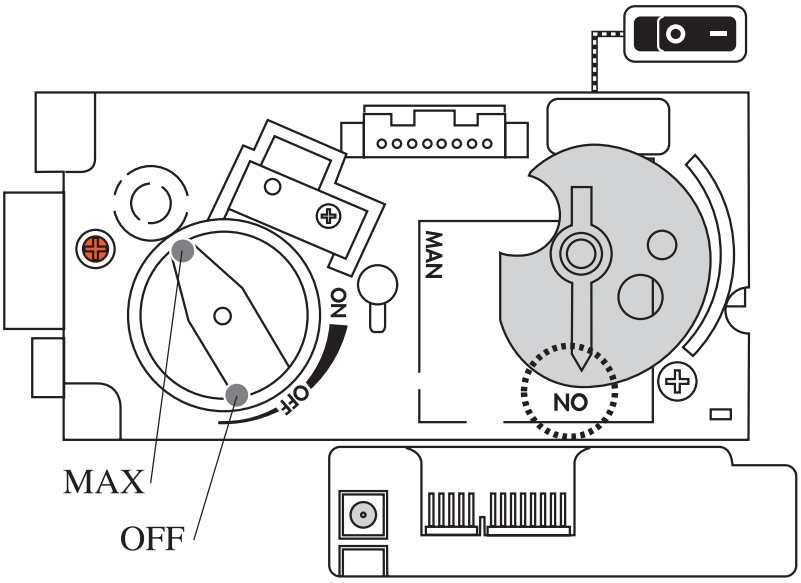

Posizione funzionamento MANUALE

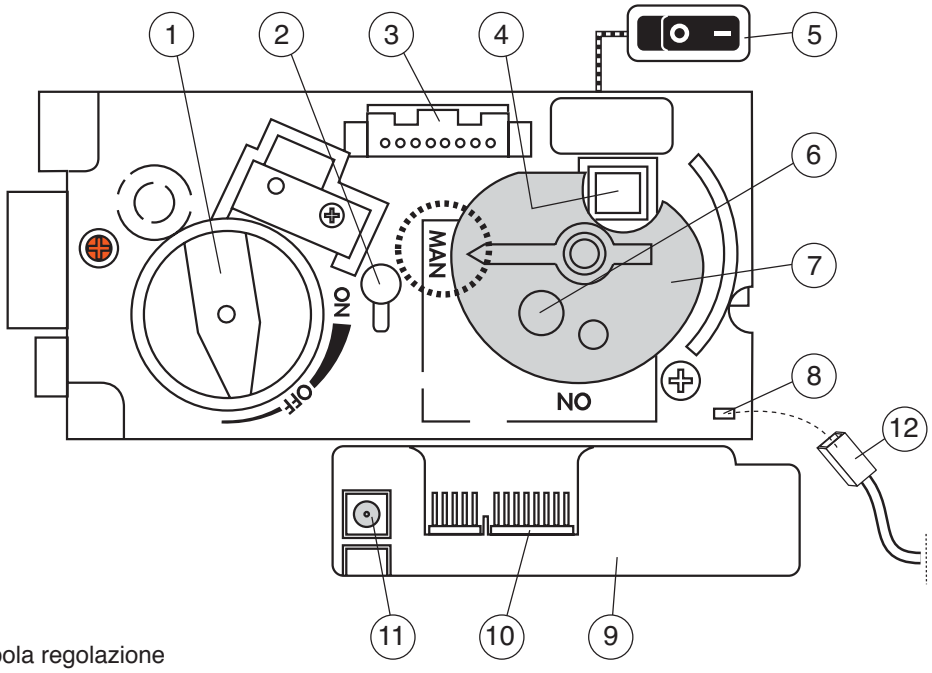

1 - Manopola regolazione
2 - Vite regolazione MAX gas
3 - Connettore Valvola/Scheda controllo fiamma
4 - Pulsante accensione piezoelettrica (manuale)
5 - Interruttore O-1
6 - Gambo magnete per funzionamento manuale
7 - Manopola posizione intervento manuale
8 - Connettore cavo collegamento al piezoelettrico (manuale)
9 - Scheda controllo fiamma
10 - Connettore Valvola/Scheda controllo fiamma
11 - Presa alimentazione 6V DC
12 - Cavo da disconnettere dalla centralina e connettere su posizione 8

TELECOMANDO

Questo apparecchio è dotato di un telecomando a raggi infrarossi, per ragioni di sicurezza nel rispetto delle Normative vigenti.

⚠ **Per accendere l'apparecchio, puntare il telecomando direttamente verso il sensore ad una distanza MAX di 3m evitando interferenze con fonti luminose frontali o ostacoli.**

1 - LED rosso, trasmissione
2 - Off
3 - On (3 + 5)
4 - abbassa fiamma
5 - alza fiamma (3 + 5)

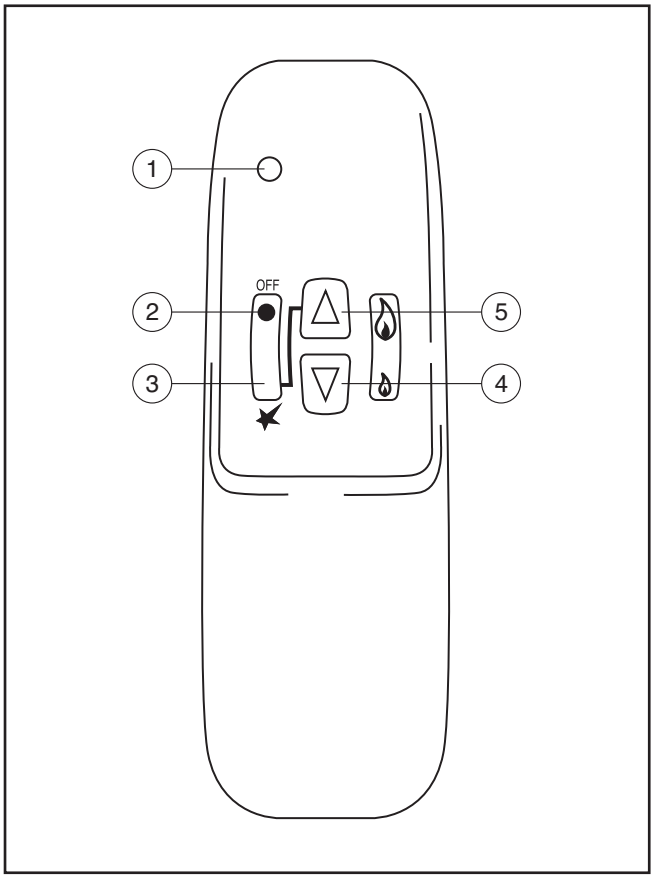

Prima di procedere con la prima accensione, verificare i punti a seguire:

• **ATTENZIONE! PRIMA DI ACCENDERE L'APPARECCHIO, LEGGERE ATTENTAMENTE TUTTE LE ISTRUZIONI ED AVVERTENZE CONTENUTE IN QUESTO LIBRETTO.**

1) eseguire l'accensione solo se tutti i componenti sono stati fissati e risultano stabili
2) aprire il rubinetto gas principale che è stato montato prima della valvola dell'apparecchio
3) verificare la tenuta del circuito gas fino alla valvola dell'apparecchio
4) accendere l'apparecchio ponendo su "I" l'interruttore principale.
5) assicurarsi che le manopole della valvola siano in posizione corretta (1)
6) accensione apparecchio:
- Puntare il telecomando verso il sensore e premere contemporaneamente i tasti "**scintilla**" e "**triangolo SU**" del telecomando in dotazione.

⚠ **Puntare il telecomando direttamente verso il sensore ad una distanza MAX di 3m evitando interferenze con fonti luminose frontali o ostacoli.**

- Un segnale acustico segnalerà l'inizio della sequenza d'avvio.
7) regolazione apparecchio:
- Una volta acceso è possibile scegliere il livello di potenza dell'Apparecchio utilizzando il telecomando.
- Premere sul telecomando il tasto "triangolo GIU" per ridurre l'intensità della fiamma.
- Premere i tasti "triangolo SU + scintilla" per aumentare l'intensità della fiamma.

⚠ **L'aumento dell'intensità della fiamma tramite l'utilizzo di due tasti è una sicurezza studiata dal Costruttore per evitare fiammate involontarie ed improvvise.**

8) a questo punto verificare tutte le fasi automatiche in sequenza:
- presenza della scintilla sul bruciatore pilota
- accensione delle due fiamme sul bruciatore pilota (una per sistema di sicurezza "termocoppia" e l'altra per accensione fiamma del bruciatore principale
- accensione del bruciatore principale per tutta la sua larghezza alla portata massima

NOTA durante la prima accensione è probabile che le fiamme sul bruciatore pilota stentino ad accendersi in breve tempo, ciò è dovuto al fatto che l'aria presente nel circuito gas dovrà prima fuoriuscire completamente, non forzare questo processo, ma ripetere l'accensione con comando remoto rispettando anche i tempi della valvola stessa.

9) A questo punto verificare il corretto funzionamento della valvola abbassando e rialzando le fiamme del bruciatore principale e spegnendo completamente l'apparecchio.
10) La fase finale è l'arredo del braciere con gli accessori forniti rispettando le istruzioni specifiche allegate.

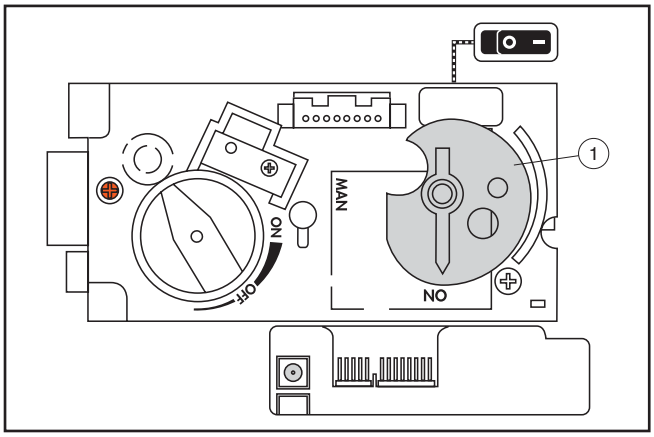

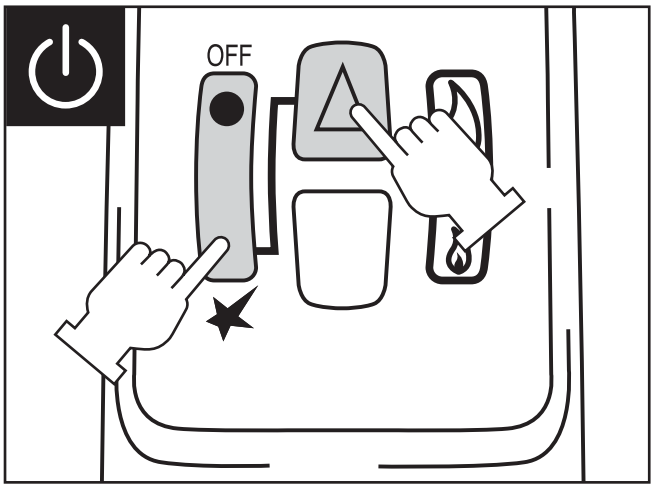

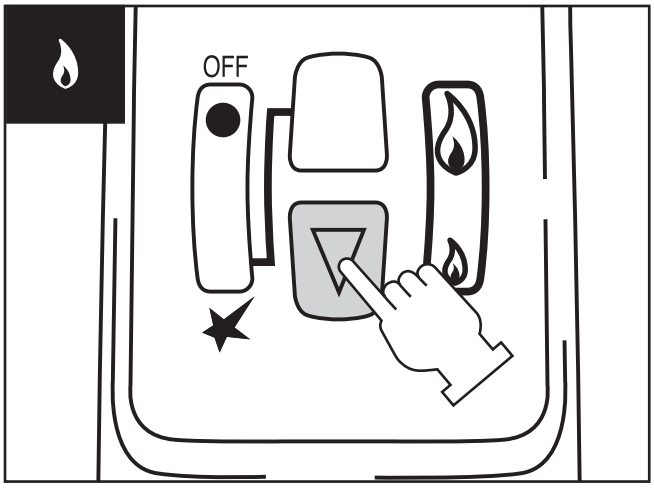

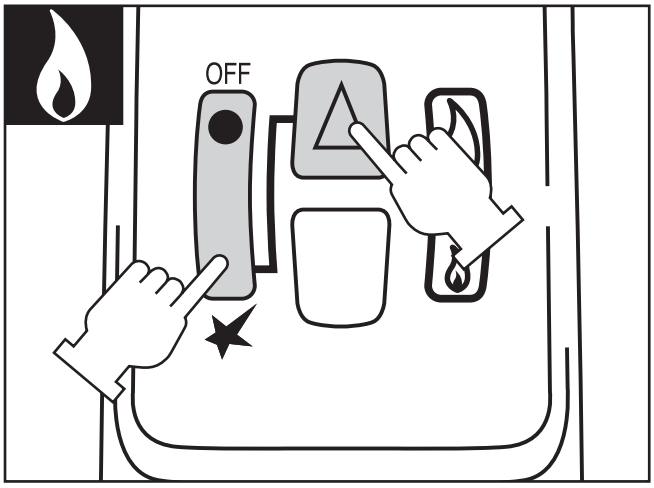

COMANDO MANUALE (senza telecomando)

L'apparecchio può essere utilizzato anche in modalità manuale, in caso di:
- attività di riparazione effettuata da personale tecnico autorizzato
- batterie del telecomando scariche

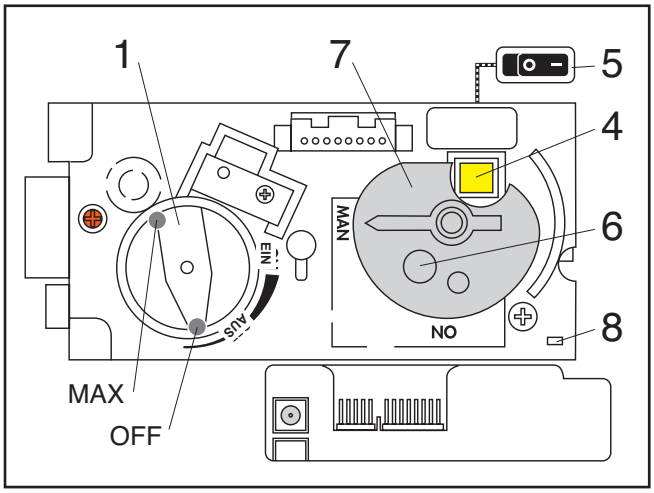

Accensione

- Aprire il rubinetto di alimentazione del gas.
- Accendere il gruppo valvola posizionando l'interruttore (5) su "I";
- Posizionare la manopola di regolazione (1) su "OFF";
- Girare la manopola (7) su manuale "MAN";
- Scollegare il cavo di accensione dall'attacco posteriore (9) ed inserirlo nel faston (8);
- Inserire un cacciavite nel foro (6) e mantenere premuto il Gambo magnete;
- Premere il pulsante di accensione piezoelettrica (4), con il Gambo magnete premuto, fino all'accensione della fiamma pilota. Mantenere premuto il Gambo magnete per circa 10 secondi, per permettere un adeguato riscaldamento della Termocoppia;
- Rimuovere il cacciavite, rilasciando il Gambo magnete;
- Girare la manopola (7) su automatico "NO";
- Girare la manopola (1) da "OFF" a "MAX" in base alle esigenze.

⚠ **In posizione "OFF" la fiamma pilota non viene spenta ma rimane accesa al minimo.**

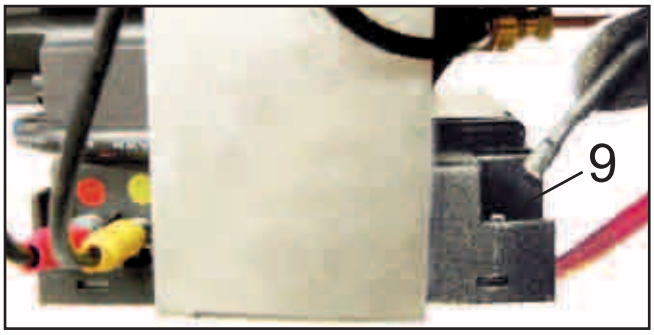

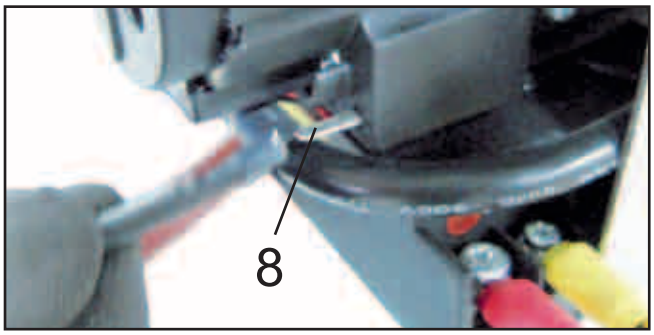

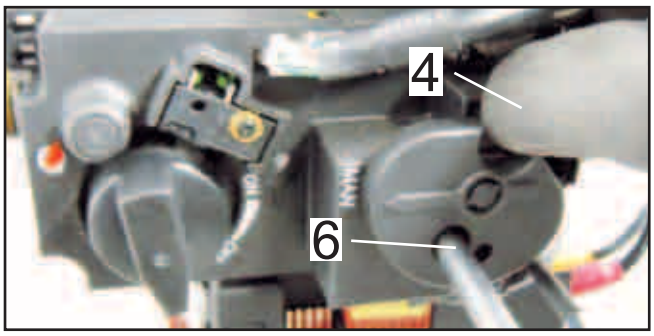

Spegnimento

• Spegnere l'apparecchio: ruotare in senso orario la manopola di comando fino a tornare sulla posizione "PILOT".
• Per spegnere definitivamente l'apparecchio (inutilizzo prolungato): ruotare in senso orario la manopola di comando fino alla posizione "PILOT". Raggiunta questa posizione, premere la manopola di comando e ruotarla sulla posizione "OFF".
Chiudere il rubinetto di alimentazione del gas.

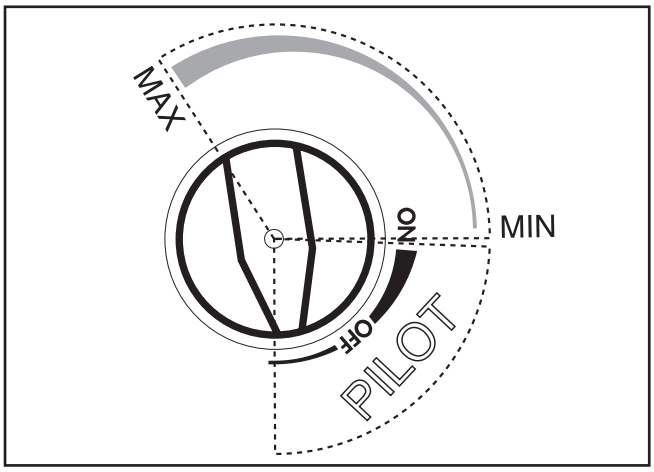

L'apparecchio viene già regolato in fabbrica come riportato sulla targhetta dati tecnici, con il gas distribuito nella zona di installazione.
L'apparecchio non è previsto per funzionare con gas diversi da quelli specificati sulla targhetta, per il cambio gas è necessario richiedere un nuovo bruciatore, specificando il tipo e la pressione del gas distribuito nella zona d'installazione.
Sono comunque possibili controlli e piccole regolazioni sulla valvola.

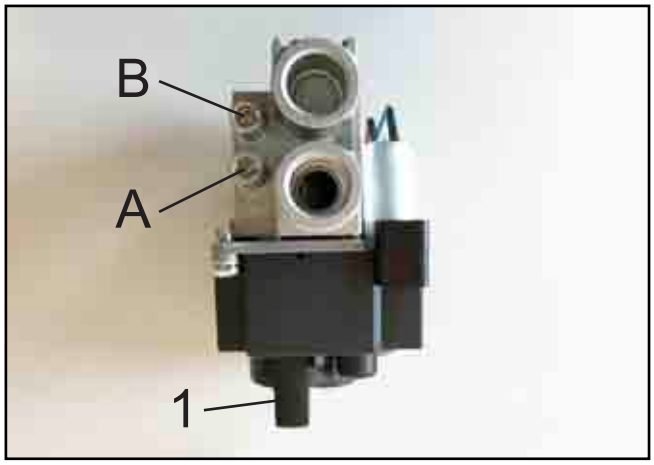

Controlli possibili

• Pressione del gas in ingresso alla valvola (svitare in senso antiorario di 1-2 giri la vite A con cacciavite a taglio di 3,5mm ed inserire un tubo di silicone collegato allo strumento di misura sulla presa di pressione con diametro 9mm)
• Pressione del gas sul bruciatore principale alle diverse portate (svitare in senso antiorario di 1-2 giri la vite B con cacciavite a taglio di 3,5mm ed inserire un tubo di silicone sulla presa di pressione con diametro 9mm).

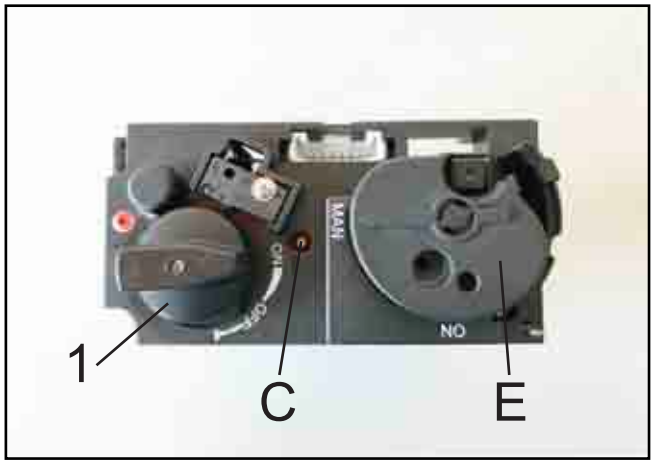

Regolazioni

• Pressione sul bruciatore principale quando è alla massima portata (agire sulla vite C con cacciavite a taglio di 2,5mm, senso orario aumenta pressione)
• Pressione sul bruciatore principale quando è alla minima portata (agire sulla brugola D con chiave esagonale di 4mm, senso orario diminuisce pressione)
• Portata di gas sul bruciatore pilota (collocare la manopola E in posizione di "MAN", inserire cacciavite a taglio di 3,5mm nel foro E praticando forza per perforare la plastica protettiva, intercettare la vite per regolare la portata di gas sul bruciatore pilota, senso orario diminuisce la portata).

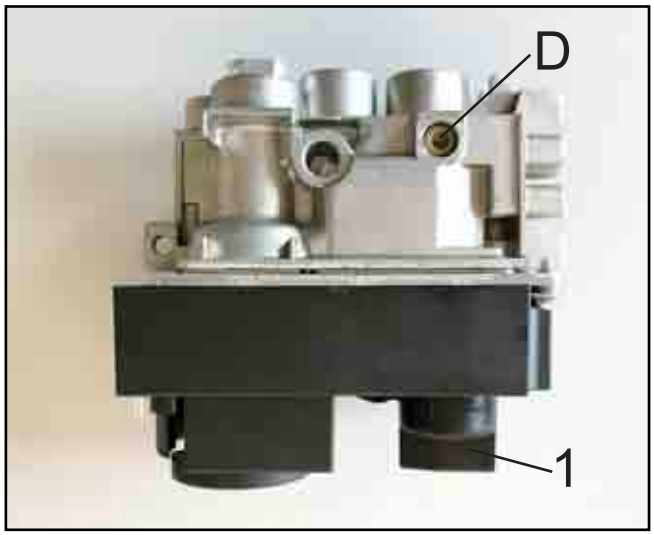

Regolazioni altezza fiamme in caso di installazioni multiple

Questo apparecchio può essere installato in modalità multipla affiancando più apparecchi tra loro, ovviamente può accadere che modelli diversi abbiano altezze diverse di fiamma.
Per cercare di allineare le varie altezze, si può agire sulla vite C con un cacciavite:
- accendere gli apparecchi con fiamma al MAX
- ruotare in senso orario per alzare la fiamma
- ruotare in senso antiorario per abbassare la fiamma

⚠ **Questo tipo di regolazione non ha la pretesa, nè la possibilità di allineare millimetricamente l'altezza di tutte le fiamme ma può aiutare a migliorare la percezione dell'insieme.**

LEGNA O SASSI

Il focolare può essere arredato:
- senza sassi o kit legna
- con kit legna proposto dal Costruttore
- con kit sassi proposto dal Costruttore
- con sassi con dimensioni da 15mm a 40mm, in marmo, in pietra o di fiume. I sassi devono essere al naturale senza trattamenti chimici o verniciati e privi di residui polverosi.

⚠ **Non è consentito utilizzare sassi e legna insieme sul focolare.**

⚠ **I sassi o la legna devono essere disposti come illustrato nelle istruzioni contenute nell'imballo di questo accessorio.**

⚠ **Il posizionamento scorretto oppure a casaccio dell'arredo, altera il rendimento dell'apparecchio, l'altezza e il colore della fiamma.**

⚠ **Utilizzare esclusivamente braci, tronchetti ceramici e ciottoli di fiume in dotazione al KIT, non aggiungerne degli altri e rispettare la disposizione indicata dal Costruttore.**

⚠ **Utilizzare sempre particolari o ricambi originali forniti dal Costruttore, l'installazione dovrà essere effettuata da personale autorizzato dal Costruttore o da un tecnico abilitato.**

Precauzioni da rispettate prima del posizionamento dell'arredo (sassi o legna) sul piano del bruciatore:
• individuare la zona relativa alle fiamme pilota.
• prestare molta attenzione che nessuna piccola parte (polvere, sassi, legna o braci) copra le fiamme del bruciatore pilota.
• rispettare il posizionamento dell'arredo definito dal Costruttore e certificato dall'Ente omologatore.
• permettere alle fiamme del bruciatore di innalzarsi verso l'alto senza ostruzioni che potrebbero pregiudicare il buon funzionamento dell'apparecchio, sporcare maggiormente l'apparecchio e quindi richiedere un intervento di pulizia più frequente del normale.

INSTALLAZIONE IN UN TAVOLO

Per l'installazione di questo apparecchio in un tavolo, rispettare i seguenti requisiti minimi di sicurezza:
• fissare il tavolo al pavimento.
• i materiali di cui è costituito il tavolo devono essere resistenti a temperature minime di 80°C più la temperatura ambiente: sono da evitare materiali che per la loro natura sono considerati infiammabili.
• il tavolo dovrà garantire una distanza di sicurezza (MIN 1m) tra le fiamme libere e gli occupanti del tavolo
• la parte inferiore del tavolo deve essere protetta da intrusioni di cose o animali.
• la parte inferiore del tavolo deve ospitare uno sportello per l'accesso alla valvola.

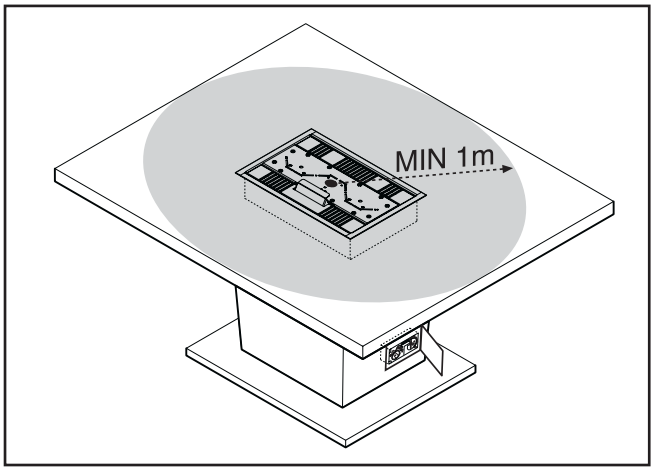

INSTALLAZIONE DI DUE O PIU APPARECCHI

Questo apparecchio può essere installato in aderenza con altri apparecchi (di uguale misura o diversa), questa caratteristica crea una fiamma continua senza stacchi tra un apparecchio e l'altro.
Si possono accostare un numero infinito di apparecchi (ognuno con la propria valvola) per comporre percorsi e lunghezze senza limiti.
Procedere come segue:
- sul primo apparecchio, rimuovere le viti (2) e rimuovere la lamiera laterale (1), quella in corrispondenza del lato di contatto con il secondo apparecchio
- sul secondo apparecchio, rimuovere le viti (2) e rimuovere la lamiera laterale (1), quella in corrispondenza del lato di contatto con il primo apparecchio
- fissare la staffa (3, optional) al primo e secondo apparecchio riutilizzando le viti (2) per il fissaggio delle lamiere laterali (1).

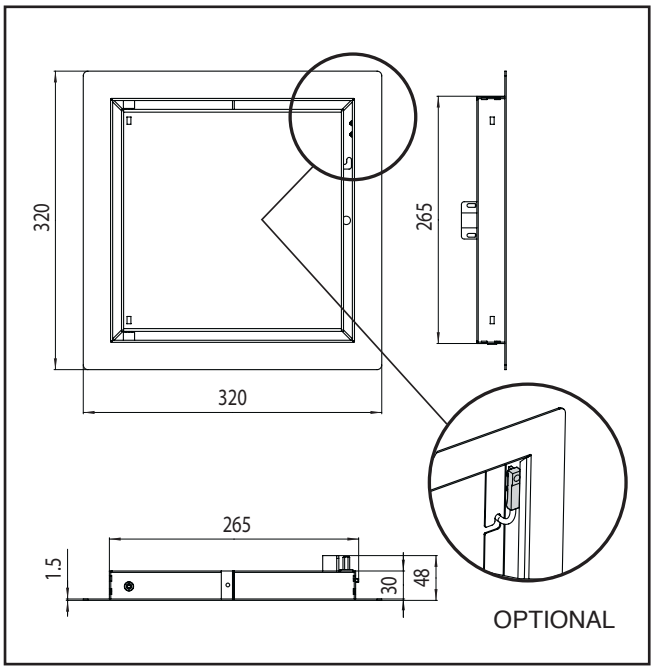

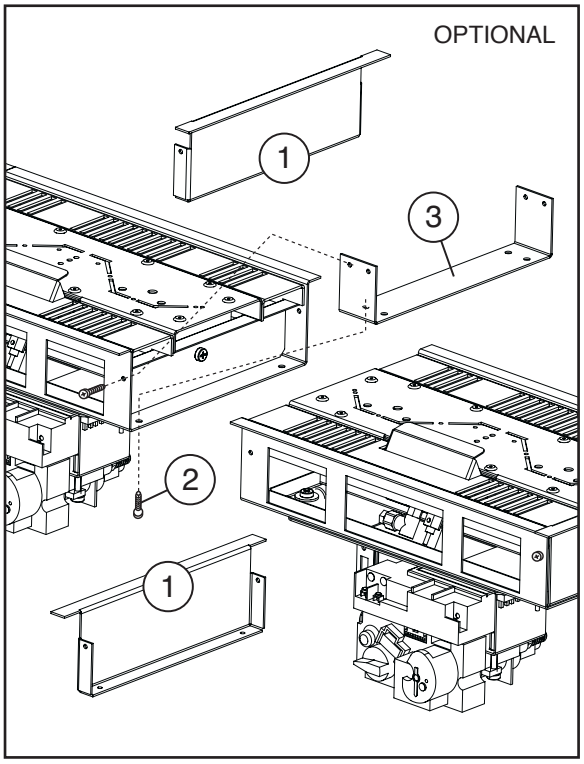

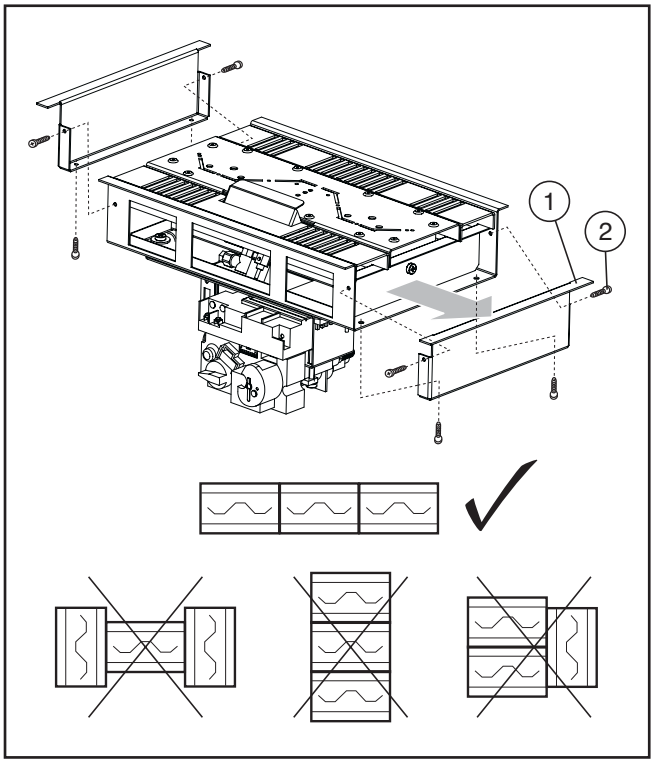

Venditore

Sig.

Via.

tel.

THE FLAME GMBH
Schalserstraße 41
A-6200 Jenbach
tel. +43 5244 62592
fax +43 5244 62592 16
www.theflame.at

THE FLAME
PLAY WITH FIRE

Installatore

Sig.

Via.

tel.

Servizio Tecnico di Assistenza

Sig.

Via.

tel.

THE FLAME GMBH
Schalserstraße 41
A-6200 Jenbach
tel. +43 5244 62592
fax +43 5244 62592 16
www.theflame.at

THE FLAME
PLAY WITH FIRE

Data	Intervento

CONDIZIONI DI GARANZIA CONVENZIONALE

Ogni apparecchio Italkero è corredato al suo interno da un Certificato di Garanzia comprendente anche il tagliando gratuito di prima verifica. Il consumatore deve essere informato in merito ai vantaggi, attribuiti con questa garanzia, che si aggiungono, senza escluderne alcuno, a tutti i diritti di cui il consumatore è, e resta, titolare secondo la Direttiva 99/44 CE, la legislazione nazionale e comunitaria, comunque applicabili ai beni di consumo.

1) DECORRENZA
La garanzia decorre dalla data di prima verifica, effettuata dal Centro Assistenza Tecnica autorizzato. In mancanza di tale prima verifica decade la validità della garanzia.
La richiesta di prima verifica deve essere inoltrata al Centro Assistenza Tecnica autorizzato dall'Utente contestualmente al completamento dell'installazione dell'apparecchio. La garanzia decade trascorsi 5 (cinque) anni dalla data di consegna dell'apparecchio, da Italkero al primo acquirente. Se la prima verifica viene eseguita ad accensione già avvenuta, la garanzia decorre dalla data di acquisto dell'apparecchio, purchè documentata dall'Utente; in caso contrario la garanzia non sarà applicabile.

2) DURATA
ITALKERO garantisce:
120 mesi scambiatore di calore
120 mesi camera di combustione
24 mesi tutti gli altri componenti

3) OBBLIGO DI DENUNCIA/DECADENZA
L'utente deve denunciare il malfunzionamento del prodotto entro 2 (due) mesi dalla data di identificazione dello stesso. L'azione si prescrive qualora, decorso tale termine, non venga esercitato il diritto.

4) ESCLUSIONE DALLA GARANZIA
Tutto il materiale soggetto ad usura.
La manutenzione ordinaria periodica non rientra nei termini di gratuità della garanzia convenzionale Italkero.
La garanzia convenzionale non comprende danni e difetti derivanti da:

- danneggiamento durante il trasporto
- mancato rispetto delle istruzioni riportate sul libretto di istruzioni per l'installazione e la manutenzione.
- negligente conservazione del prodotto
- mancata manutenzione, manomissione o interventi effettuati da personale non facente parte della rete di Centri Assistenza Tecnica autorizzati Italkero
- allacciamenti ad impianti elettrici, idrici e gas non conformi alle vigenti norme; nonchè inadeguato fissaggio delle strutture di supporto dei componenti
- agenti atmosferici; nonchè calamità atmosferiche o telluriche, incendi, furti, atti vandalici
- installazione in ambiente (esterno o interno) non idoneo
- permanenza in cantiere, in ambiente non riparato o senza svuotamento dell'impianto, nonchè prematura installazione
- formazione di calcare o altre incrostazioni causate da impurezza delle acque di alimentazione
- corrosione degli impianti
- forzata o prolungata sospensione del funzionamento dei prodotti Italkero
- tutte le cause non dipendenti da Italkero

La garanzia comprende il ripristino della conformità dell'apparecchio mediante riparazione o sostituzione dello stesso.
La garanzia non contempla l'obbligo del costruttore di rispondere di eventuali danni, diretti o indiretti causati a persone e/o cose, derivati dall'apparecchio.

5) OPERATIVITA'
La garanzia comprende il tagliando di prima verifica senza alcun addebito all'Utente. La prima verifica non prevede interventi sugli impianti (idraulico, elettrico) quali ultimazioni di collegamenti e qualsiasi modifica. L'Utente deve coservare il certificato di garanzia, che va esibito al Centro Assistenza Tecnica, per usufruire delle prestazioni inerenti il periodo di garanzia. Qualora venga accertata la presenza di eventiuali malfunzionamenti originari dell'apparecchio dovuti alla progettazione e/o alla fabbricazione dello stesso, l'Utente avrà diritto alla riparazione o sostituzione gratuita delle parti difettose, ovvero, ove necessario, alla sostituzione dell'apparecchio qualora i rimedi di cui sopra siano stati esperiti con esito negativo o risultino impossibili o eccessivamente onerosi. I suddetti interventi sono effettuati gratuitamente per l'Utente nella misura in cui si tratti di spese indispensabili al fine dell'eliminazione dei difetti originari del prodotto. Il materiale sostituito in garanzia è di esclusiva proprietà di ITALKERO e deve essere reso senza ulteriori danni, munito degli appositi talloncini debitamente compilati dal Centro Assistenza Tecnica. Sono esclusi i costi degli interventi di sostituzione e/o riparazione relativi ai prodotti acquistati da soggetti (persone fisiche o giuridiche) che li utilizzano nell'ambito della propria attività commerciale o professionale.

6) VALIDITA' TERRITORIALE
La garanzia ha validità se l'apparecchio è installato sul territorio nazionale italiano.

7) ACCETTAZIONE
La garanzia è convalidata solamente se il tagliando di prima verifica, debitamente compilato in tutte le sue parti, viene firmato dal Centro Assistenza Tecnica e dall'Utente che conferma in questo modo di conoscere e accettare tutte le clausole sopra indicate.

THE FLAME

PLAY WITH FIRE

THE FLAME

PLAY WITH FIRE

Riscaldamento a gas

- inserto braciere -

per uso ESTERNO

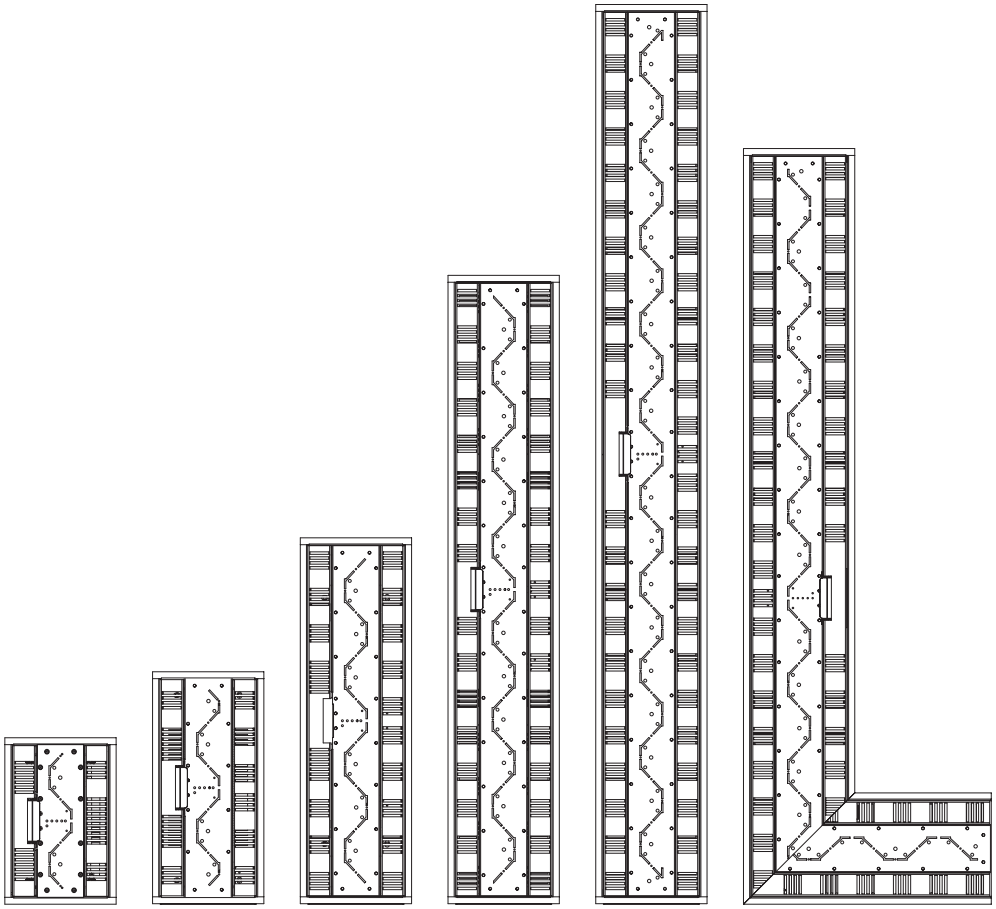

DOMINO

40 - 60 - 80 - 130 - 180 - 180C

UTENTE

CE

0063

CU3238

INDICE

In alcune parti del Libretto sono utilizzati i seguenti simboli:

⚠ **ATTENZIONE** = per azioni che richiedono particolare cautela e adeguata preparazione.

⛔ **VIETATO** = per azioni che NON DEVONO essere assolutamente eseguite.

GARANZIA

Prima di chiamare il centro di assistenza tecnica autorizzato per l'attivazione della garanzia, verificare che:

- l'apparecchio sia funzionante e con tutti i suoi componenti installati (eventuale protezione in vetro, ceppi o ciottoli, alloggiamento valvola con sportello).
- l'apparecchio sia ispezionabile in tutte le sue parti e quindi senza il suo rivestimento decorativo finale.
- sia correttamente allacciato a gas ed elettricità (in caso di accessorio alimentazione elettrica)

DESCRIZIONE DELL'APPARECCHIO

Questo Apparecchio è a scopo decorativo.

Questo apparecchio è progettato a scopo decorativo nel rispetto della norma europea applicabile EN509, per questo motivo non è stato valutato il rendimento come gli abituali apparecchi previsti per il riscaldamento.

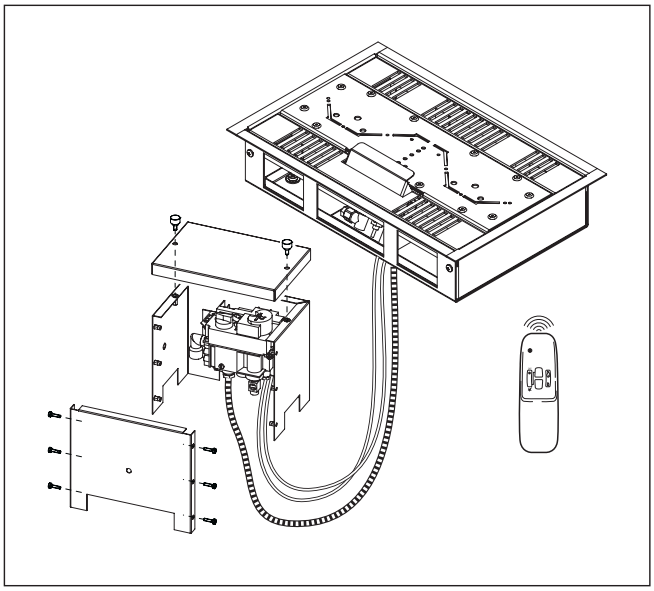

PRIMA DI ACCENDERE L'APPARECCHIO

• Accertarsi che nessuna persona sia a meno di 1m dall'apparecchio

• Accertarsi che nessuna cosa sia a meno di 1m dall'apparecchio

• Aprire il rubinetto gas a monte della valvola

• Accertarsi che l'interruttore elettrico nei pressi della valvola sia in posizione "I"

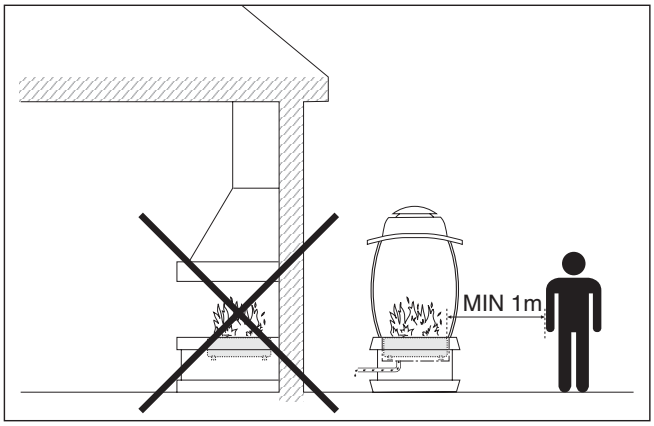

ACCENSIONE CON TELECOMANDO

• Orientare il telecomando verso il sensore IR

• Premere simultaneamente i pulsanti "accensione e fiamma alta" per almeno 2" o fino a quando non si sente un suono (poi rilasciare i pulsanti) che avvisa della ricezione del segnale e l'inizio della fase di accensione automatica che prevede tempi prestabiliti per garantire la sicurezza:
-- 10" dall'inizio dello scoccare della scintilla sul bruciatore pilota, durante il periodo si sentiranno suoni a cadenza regolare di 1"
-- Nel momento in cui la fiamma sul bruciatore pilota si accende, la scintilla smette di scoccare (se la fiamma non si accende, il periodo di scintillamento sarà di 30" dopodiché sarà necessario ritentare l'accensione)
-- 20" dal momento in cui la fiamma pilota investe la termocoppia di sicurezza per ottenere l'accensione del bruciatore principale alla massima portata

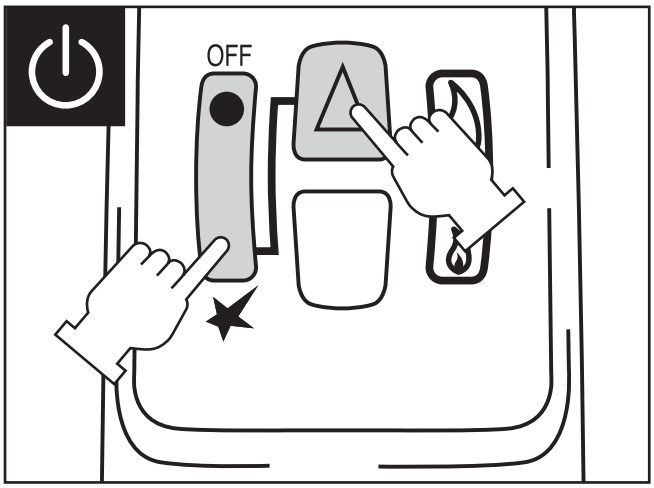

⚠ **IMPORTANTE! Non gettare nessuna sostanza liquida o solida sul focolare, sia durante il suo funzionamento che quando è spento, per mantenerlo in sicurezza ed evitare fiamme incontrollate.**

Regolazione della fiamma

Questo Apparecchio ha un telecomando (in dotazione) con tasti di Off e aumento e diminuzione fiamma;
Una volta acceso è possibile scegliere il livello di potenza dell'Apparecchio utilizzando il telecomando.

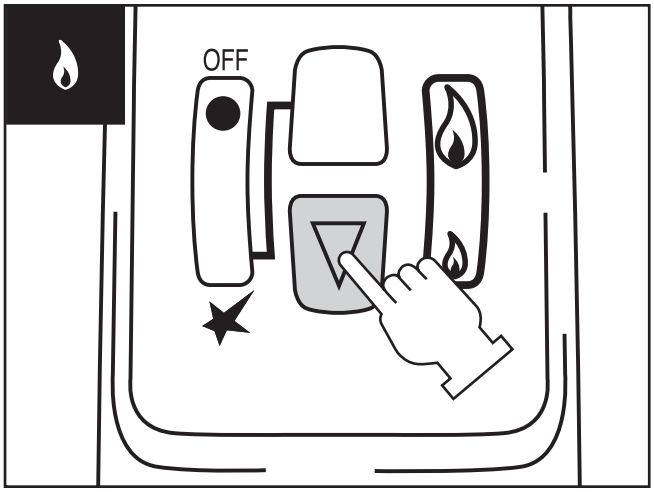

- Premere sul telecomando il tasto "triangolo GIU" per ridurre l'intensità della fiamma.

- Premere i tasti "triangolo SU + scintilla" per aumentare l'intensità della fiamma.

⚠ **L'aumento dell'intensità della fiamma tramite l'utilizzo di due tasti è una sicurezza studiata dal Costruttore per evitare fiammate involontarie ed improvvise.**

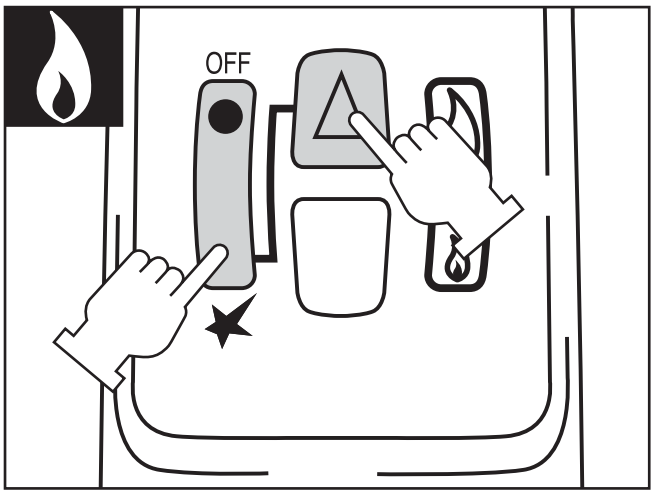

Spegnimento dell‘apparecchio

• Premere per alcuni secondi il tasto “OFF” sul telecomando
E’ possibile spegnere l”apparecchio da qualsiasi posizione in riscaldamento.

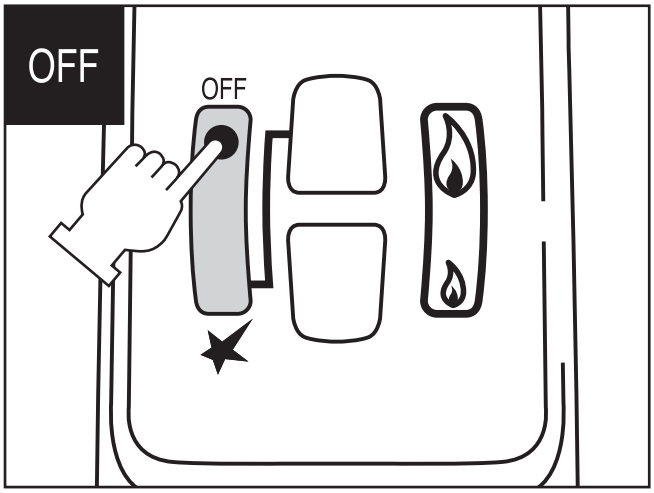

Spegnimento dell’apparecchio per lunghi periodi

• Premere per alcuni secondi il tasto “OFF” sul telecomando
E’ possibile spegnere l”apparecchio da qualsiasi posizione in riscaldamento.

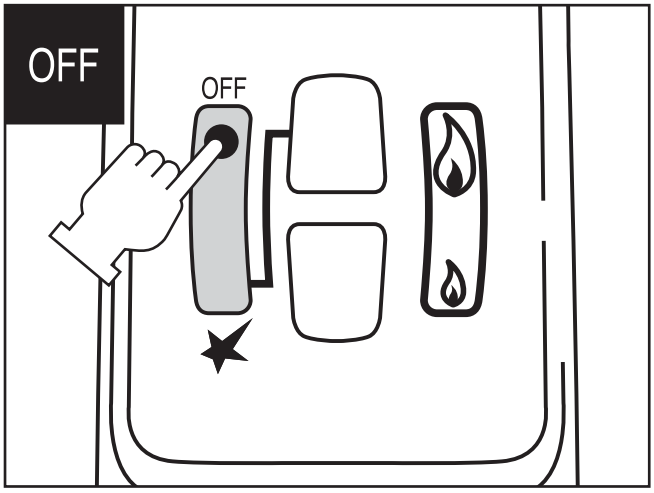

• Chiudere il rubinetto del gas (1)

• Portare l’interruttore elettrico (2) vicino alla valvola in posizione “0” per preservare la durata delle batterie
Il sistema è dotato di un blocco di sicurezza che ne impedisce l‘accensione sino a quando non viene disattivato (la disattivazione può richiedere alcuni minuti).

• Chiudere il rubinetto gas a monte della valvola

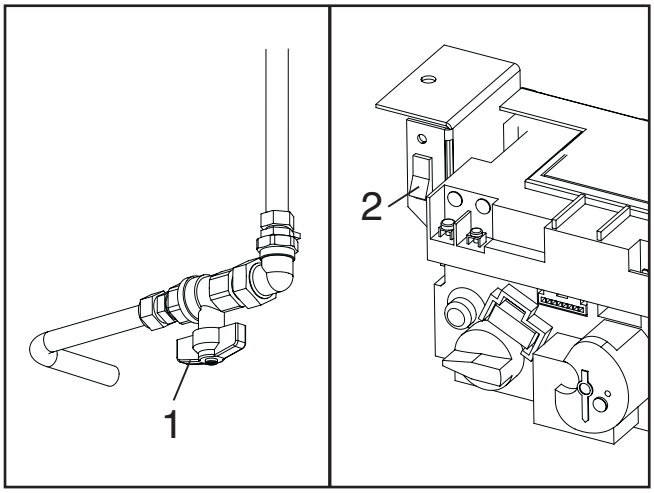

Mancata accensione

La mancata accensione dell‘apparecchio può dipendere da:

• Mancanza di gas

• Scintilla non scocca

• Bruciatore pilota ostruito

⚠ **Per uno spegnimento rapido e completo in caso di pericolo posizionare immediatamente l’interruttore elettrico (2) in posizione “0”.**

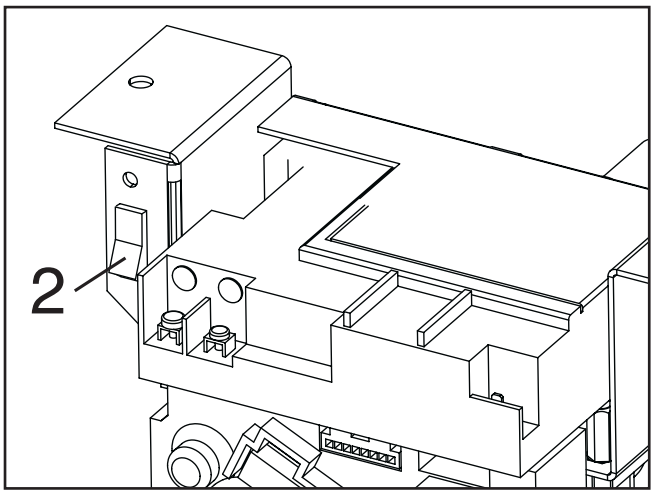

MODALITÀ MANUALE

L'apparecchio è predisposto per funzionare con il telecomando, ma può essere comandato anche in modalità manuale agendo sulla valvola gas.
La modalità manuale è consigliata in caso di smarrimento del telecomando oppure durante le fasi di manutenzione straordinaria a cura dell'assistenza tecnica autorizzata dal Costruttore.

⚠ **L'apparecchio in modalità manuale, necessita di alcune operazioni da eseguire sulla valvola, prima del suo utilizzo.**

Accensione
- Aprire il rubinetto di alimentazione del gas.
- Accendere il gruppo valvola posizionando l'interruttore (5) su "I";
- Posizionare la manopola di regolazione (1) su "**OFF**";
- Girare la manopola (7) su manuale "**MAN**";
- Scollegare il cavo di accensione dall'attacco posteriore (9) ed inserirlo nel faston (8);
- Inserire un cacciavite nel foro (6) e mantenere premuto il Gambo magnete;
- Premere il pulsante di accensione piezoelettrica (4), con il Gambo magnete premuto, fino all'accensione della fiamma pilota. Mantenere premuto il Gambo magnete per circa 10 secondi, per permettere un adeguato riscaldamento della Termocoppia;
- Rimuovere il cacciavite, rilasciando il Gambo magnete;
- Girare la manopola (7) su automatico "**NO**";
- Girare la manopola (1) da "**OFF**" a "**MAX**" in base alle esigenze.

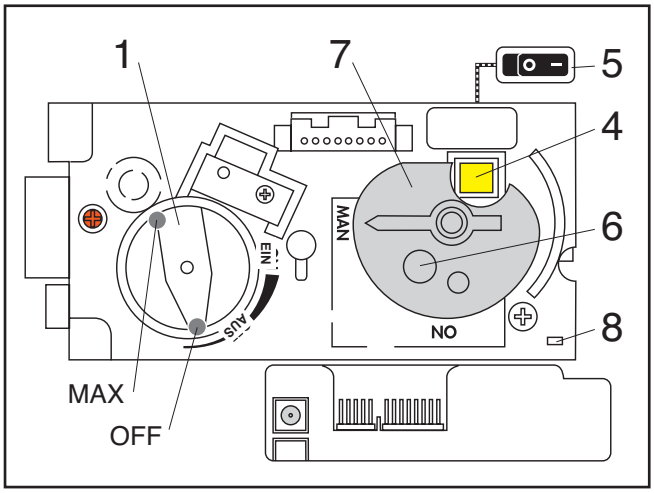

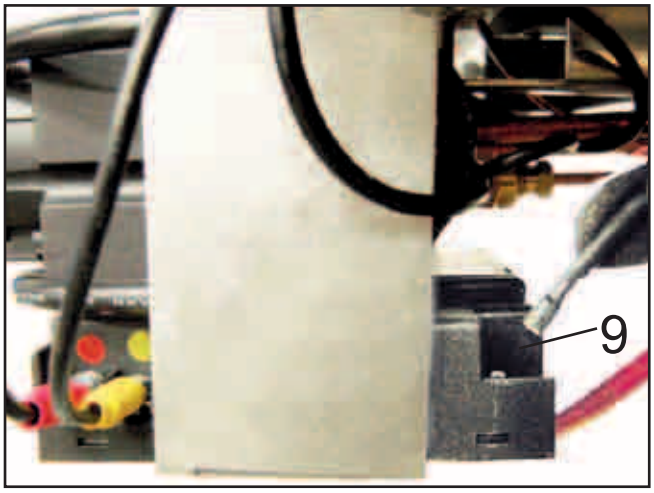

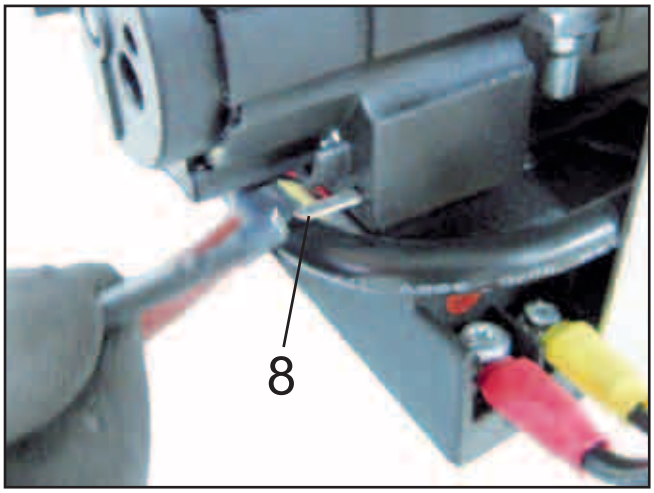

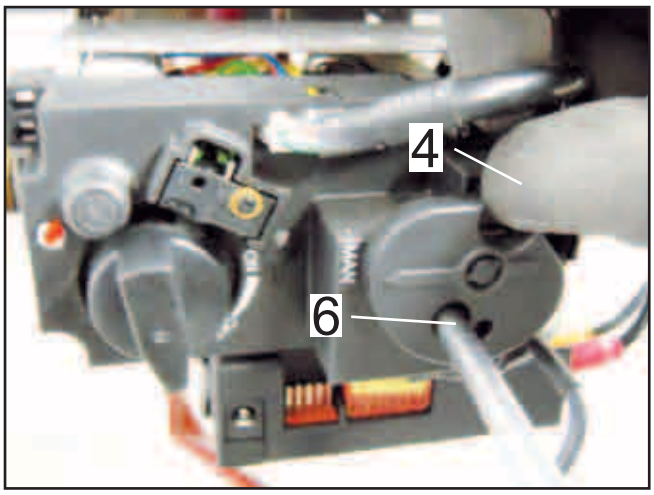

PROTEZIONE

Per questo tipo di apparecchio è necessario rispettare le avvertenze di pericolosità delle fiamme libere, per le persone come bambini o invalidi che si possono avvicinare senza la minima precauzione.

La protezione (utilizzare materiali ignifughi) può essere realizzata:
- con un'altezza di MAX 20 cm con gli elementi che si uniscono negli spigoli.
- superiore ai 20 cm con gli elementi che non si toccano negli angoli (angoli aperti), più la protezione è alta e maggiore dovrà essere la distanza tra gli elementi negli angoli aperti.

⚠ **La protezione non è un componente a corredo dell'apparecchio.**

⚠ **La protezione non può essere fissata sull'apparecchio in alcun modo, dev'essere autoportante e removibile per consentire un comodo accesso all'apparecchio e per favorire l'utilizzo di una copertura di protezione, usata nei lunghi periodi di inutilizzo dell'apparecchio.**

⚠ **Se si vuole realizzare la protezione in vetro, utilizzare solo il tipo temperato e con uno spessore MIN 4mm.**

- NON addossare la protezione fino a toccare l'apparecchio, mantenere sempre una distanza di MIN 5 cm tra la protezione ed il bordo esterno dell'apparecchio.
- NON ostruire la parte superiore dell'apparecchio per garantire l'evacuazione dei fumi di combustione ed il suo corretto funzionamento.

Se si desidera realizzare una copertura (utilizzare materiali ignifughi), dovrà essere posizionata ad una altezza di MIN 1m dal piano del bruciatore, prevedendo un foro centrale nella copertura di MIN Ø 18 cm per favorire l'evacuazione dei fumi della combustione.

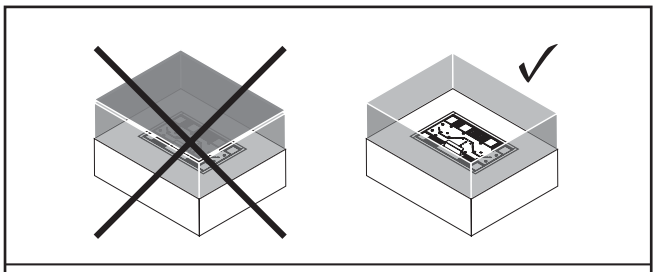

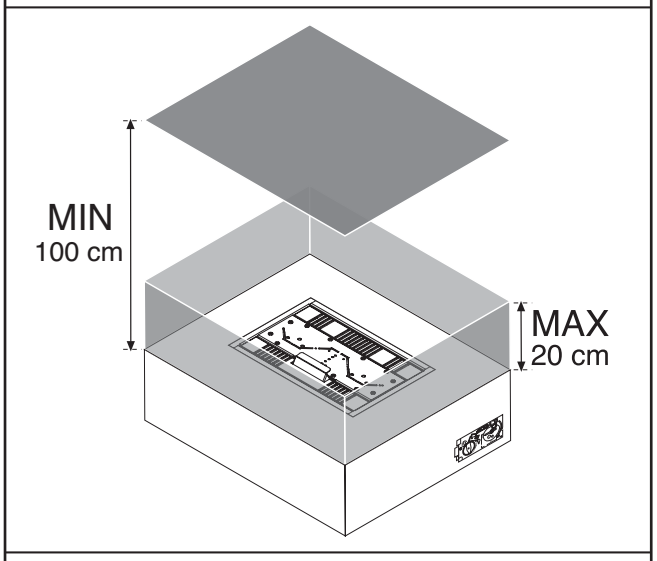

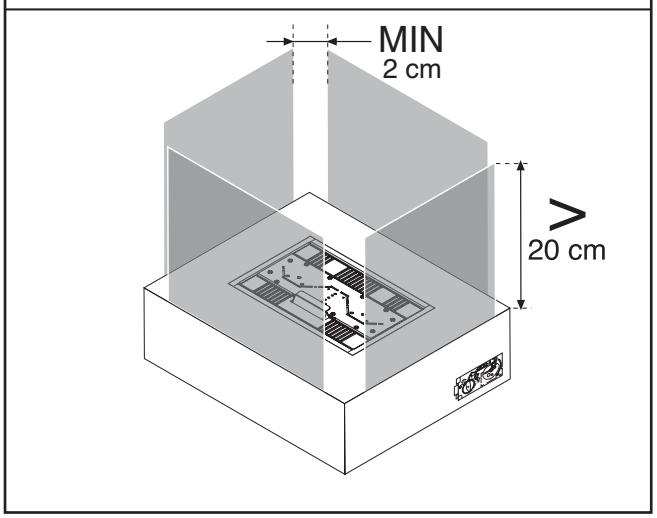

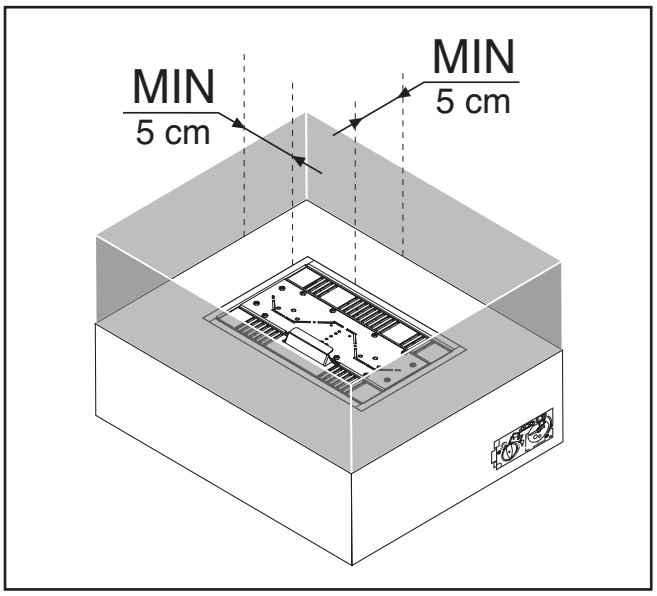

⚠ **Prima di effettuare qualsiasi tipo di manutenzione, assicurarsi che il rubinetto dell'alimentazione gas e/o quello del bruciatore siano chiusi.**

La manutenzione riguarda la verifica dell'integrità e la pulizia di tutte le parti che compongono l'apparecchio, in caso di usura o rottura, utilizzare solo ricambi originali del Costruttore.
Costruttore non può essere considerato responsabile di eventuali danni a persone o cose derivanti da questa o altre manomissioni. L'apparecchio perciò deve essere assemblato solo dal Costruttore ed ordinato dall'utente direttamente per il tipo di gas che verrà utilizzato per il funzionamento.

Apparecchio
Una corretta manutenzione ordinaria è necessaria per il corretto funzionamento dell'apparecchio:
• se l'apparecchio viene utilizzato con alimentazione a batterie, queste devono essere controllate/sostituite almeno una volta all'anno. Le batterie alcaline, se non utilizzate per lunghi periodi, tendono a fare traspirare liquidi corrosivi in grado di danneggiare alcuni componeti (vedi schema elettrico). Per eliminare questo problema, si consiglia l'acquisto dell'accessorio kit alimentazione elettrica.
• per tutte le operazioni di pulizia su apparecchio ed accessori, non utilizzare pulitori a vapore per evitare di compromette il loro aspetto estetico e funzionale.

Sostituzione della bombola
La sostituzione della bombola del gas deve avvenire in spazi aperti o abbondantemente ventilati, distanti da qualsiasi sorgente di fiamme o scintille come: candele, sigarette, altri apparecchi che possono produrre fiamme o scintille.
1 - Assicurarsi che l'apparecchio sia completamente freddo;
2 - Estrarre la bombola dal vano portabombola;
3 - Scollegare il regolatore di pressione dalla valvola della bombola;
4 - Verificare lo stato di efficienza del tubo di adduzione gas visivamente (presenza di crepe) e controllando la data di scadenza stampigliata;
5 - Verificare lo stato di efficienza del regolatore verificando la presenza e lo stato della guarnizione di tenuta gas (se ne raccomanda la sostituzione ad ogni cambio bombola);
6 - Collegare la nuova bombola e riporla nell'apposito vano;
7 - Verificare la perfetta tenuta del circuito gas con acqua saponata o prodotti specifici;
8 - Riposizionare la bombola nel vano.

⚠ **Dopo la sostituzione della bombola, i primi tentativi di accensione potrebbero avvenire con tempi più lunghi dovuti alla eventuale presenza di aria nella tubazione. Non ostruire le fessure di ventilazione presenti nel vano porta bombola.**

PARTI REMOVIBILI

L'apparecchio comprende delle parti removibili senza l'utilizzo di utensili, sono componenti fondamentali per il funzionamento dell'apparecchio in sicurezza, quindi una volta finito di installare è necessario porre la massima attenzione nel posizionarli per non danneggiarli.

Le parti removibili:
• sono gli accessori collocati sul braciere come legni ceramici, braci in fibro-ceramica o sassi, la loro disposizione sul piano del bruciatore è indicata nelle istruzioni dell'accessorio e non può essere modificata a piacere dall'utente o installatore.

• sono le griglie sul piano del bruciatore, queste sono fondamentali per il giusto apporto di aria ai bruciatori e la loro collocazione è unica, se per una ragione vengono rimosse, devono essere riposizionate correttamente prima dell'utilizzo dell'apparecchio.

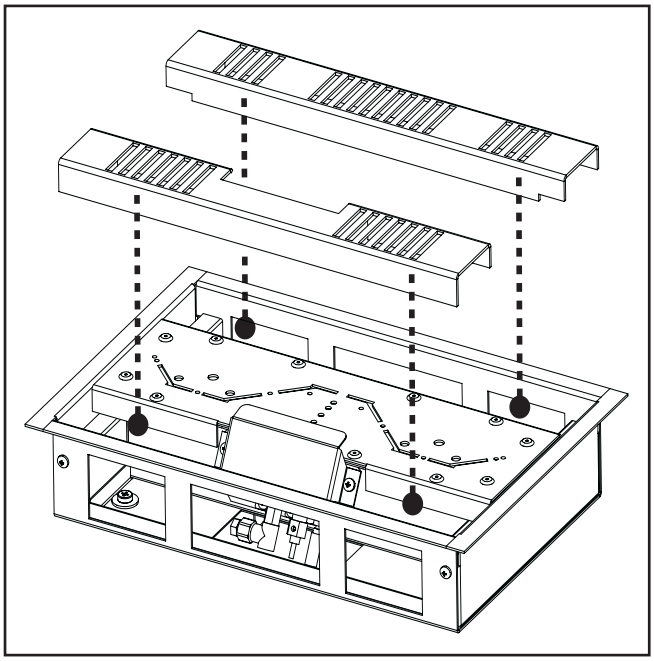

MANUTENZIONE STRAORDINARIA

Trattandosi di focolare aperto, è possibile che polvere e altri corpi estranei all'apparecchio si possano depositare sul focolare. In questo caso sarà necessario operare una manutenzione straordinaria per ripulire l'apparecchio.

Prima di iniziare, accertarsi che:
• l'apparecchio sia spento da almeno un'ora
• l'interruttore elettrico principale sia in posizione "0"
• il rubinetto del gas, a monte della valvola, sia chiuso
• utilizzare sempre guanti e mascherina per muovere l'arredo del focolare (legna, braci o sassi)

Procedere come segue:
⚠ **Tutte le operazioni di pulizia devono essere eseguite facendo attenzione a non danneggiare o graffiare tutte le superfici verniciate.**
• rimuovere l'arredo del focolare facendo molta attenzione alla fragilità dei singoli pezzi.
• rimuovere i detriti accumulati sul focolare.
• pulire i singoli pezzi ceramici a secco con un pennello.
• pulire il focolare (zona bruciatore e griglie) a secco con un pennello.
• riposizionare l'arredo del focolare nello stesso ordine precedente (vedi istruzioni accessorio).

⚠ **Per tutte le operazioni di pulizia su apparecchio ed accessori, non utilizzare pulitori a vapore per evitare di compromette il loro aspetto estetico e funzionale.**

Il focolare può essere arredato:
- senza sassi o kit legna
- con kit legna proposto dal Costruttore
- con kit sassi proposto dal Costruttore
- con sassi non a Listino con dimensioni da 15mm a 40mm, in marmo, in pietra o di fiume. I sassi devono essere al naturale senza trattamenti chimici o verniciati e privi di residui polverosi.

⚠ **Non è consentito utilizzare sassi e legna insieme sul focolare.**

⚠ **I sassi o la legna devono essere disposti come illustrato nelle istruzioni contenute nell'imballo di questo accessorio.**

⚠ **Il posizionamento scorretto oppure a casaccio dell'arredo, altera il rendimento dell'apparecchio, l'altezza e il colore della fiamma.**

⚠ **Utilizzare esclusivamente braci, tronchetti ceramici e ciottoli di fiume in dotazione al KIT, non aggiungerne degli altri e rispettare la disposizione indicata dal Costruttore.**

⚠ **Utilizzare sempre particolari o ricambi originali forniti dal Costruttore, l'installazione dovrà essere effettuata da personale autorizzato dal Costruttore o da un tecnico abilitato.**

RICAMBI

	descrizione	40	60	80	130	180	180C
1	**Grata bruciatore (INOX)**	80011365 00	80011367 00	80011369 00	80011371 00	80011373 00	80011419 00
2	**Gr. Bruciatore Metano (INOX)**	80011408 00	80011410 00	80011412 00	80011414 00	80011416 00	80011426 00
2	**Gr. Bruciatore GPL (INOX)**	80011409 00	80011411 00	80011413 00	80011415 00	80011417 00	80011427 00
3	**Grata bruciatore (INOX)**	80011375 00	80011377 00	80011379 00	80011381 00	80011383 00	80011421 00
4	**Telaio bruciatore (INOX)**	80011385 00	80011387 00	80011389 00	80011391 00	80011393 00	80011423 00
5	**Gr. Accensione Metano**	80011404 00					
5	**Gr. Accensione GPL**	80011405 00					
6	**Cavo di accensione**	80011406 00					
7	**Termocoppia**	80011145 00					
8	**Interruttore On/Off**	80011148 00					
9	**Valvola gas**	80011149 00					
10	**Telecomando std**	80011038 00					
11	**Centralina**	80011087 00					
12	**Cavo da scheda a valvola**	80011259 00					
13	**Sensore infrarossi**	80011294 00					
14	**Protezione valvola**	80011432 00					

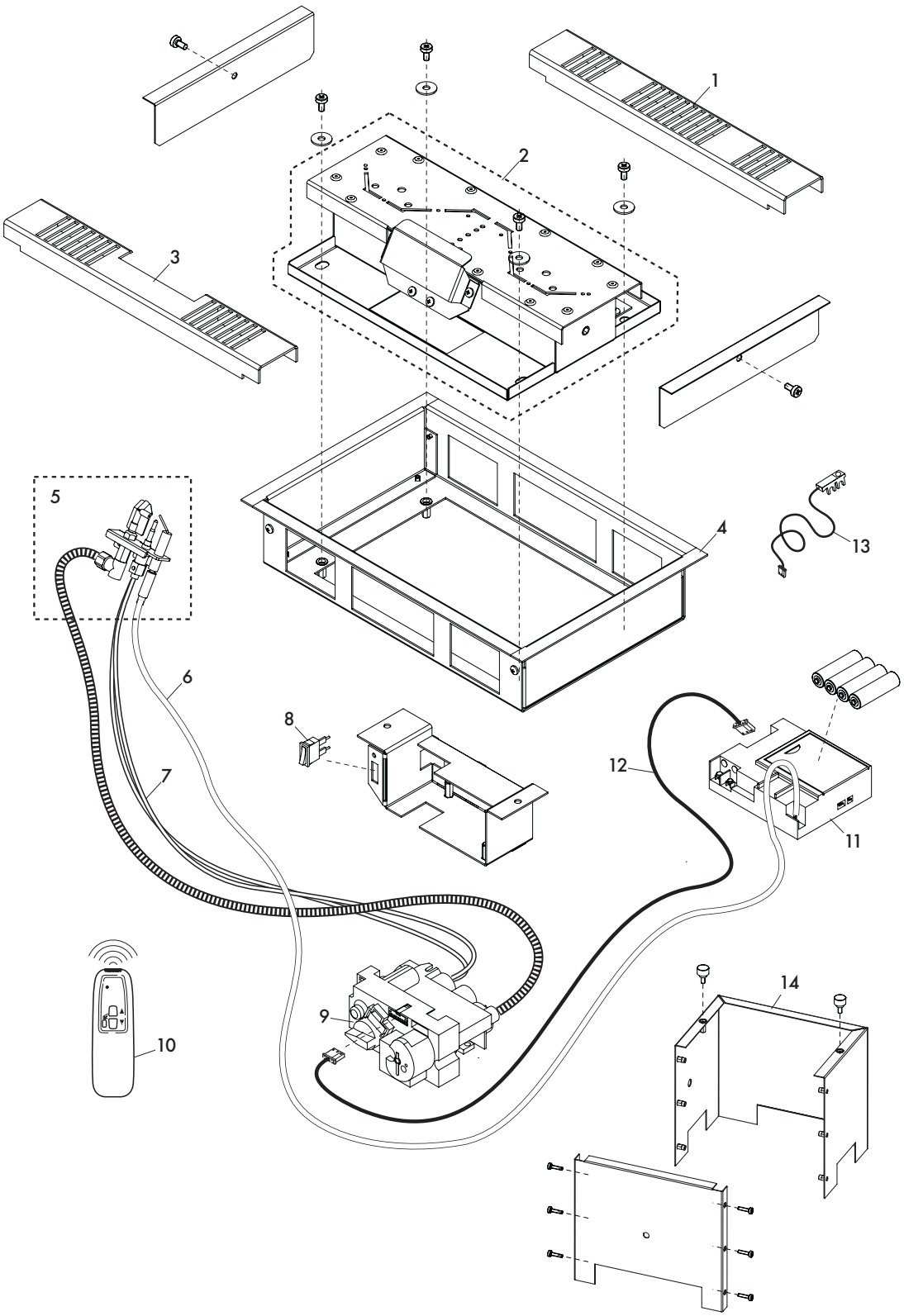
1
2
3
4
5
6
7
8
9
10
11
12
13
14

THE FLAME

PLAY WITH FIRE