THE FLAME
PLAY WITH FIRE

Gasheizung

- Kohlenbeckeneinsatz -

EXTERNE Verwendung

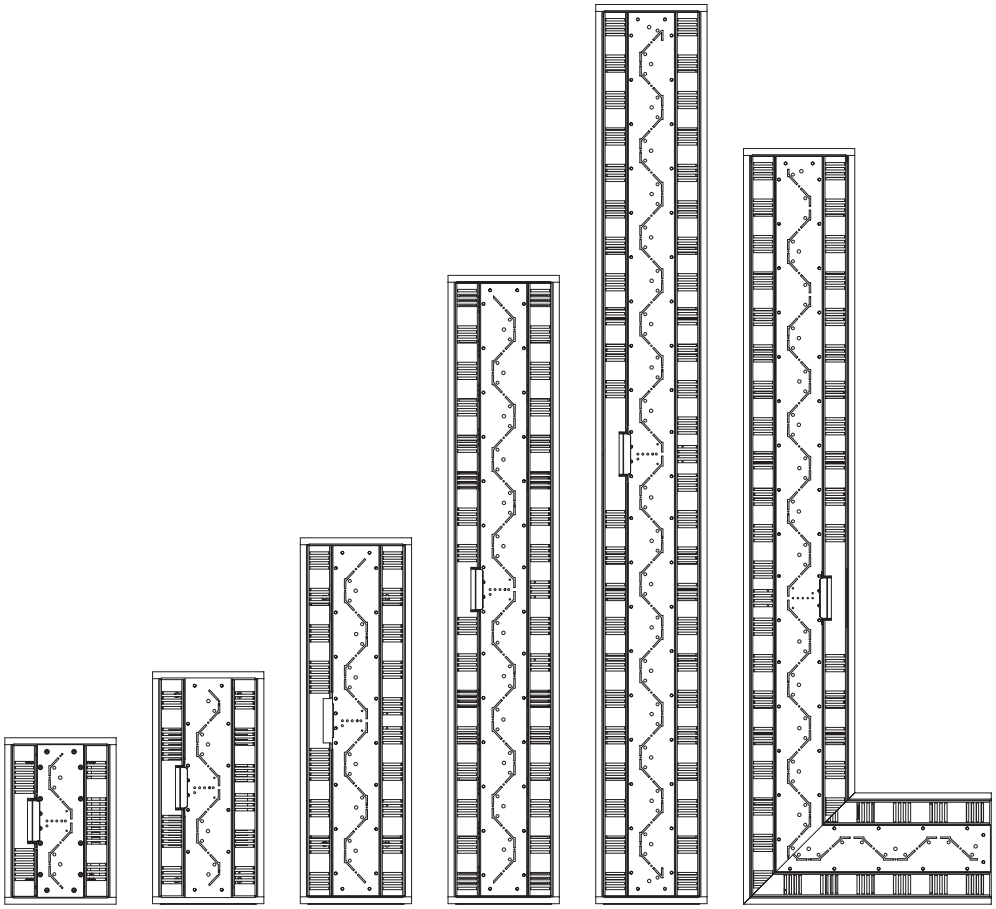

DOMINO

40 - 60 - 80 - 130 - 180 - 180C

INSTALLATION UND WARTUNG

GERMANY

CE
0063
CU3238

KONFORMITÄT

Unsere Geräte entsprechen den folgenden Normen und Richtlinien:

- Verordnungen (UE) 2016/426 (GAR)
- Richtlinie zur elektromagnetischen Verträglichkeit 2014/30/UE
- Niederspannungsrichtlinie 2014/30/UE
- Verordnungen RAEE 2019/19/UE

CE 0476

PRODUKTPALETTE

	40	60	80	130	180	180C
OUTDOOR	SO05A0 MI000	SO07A0 MI000	SO09A0 MI000	SO13A0 MI000	SO18A0 MI000	SO18AC MID00

ZUBEHÖR
BAUSATZ Gasversorgungshahn
BAUSATZ Stromversortung
BAUSATZ Holz
BAUSATZ Stein
Blechabdeckung (lackierter Edelstahl)
Anschlusskabel für Rauchabzug
Wandsteuerung (verkabelt)
BAUSATZ Bleche zum Anschluss von zwei Geräten (auf der kurzen Seite)

Sehr geehrter Techniker,
Sie haben die Möglichkeit, ein Gerät zur Verfügung zu haben, das mit hoher Zuverlässigkeit, Effizienz, Qualität und Sicherheit über lange Zeit für maximales ästhetisches Wohlbefinden sorgt

Mit dieser Broschüre möchten wir Ihnen die Informationen zur Verfügung stellen, die wir für eine korrekte und einfachere Installation des Gerätes für notwendig erachten, ohne dabei Ihre Kompetenz und Ihre technische Kapazität überfordern zu wollen.

Gute Arbeit und nochmals vielen Dank

Der Hersteller

GARANTIE

Bevor Sie den autorisierten technischen Kundendienst anrufen, um die Garantie zu aktivieren, prüfen Sie, ob:

- Das Gerät funktionsfähig und mit allen seinen Komponenten installiert ist (möglicher Glasschutz, Stümpfe oder Kiesel, Ventilgehäuse mit Tür).
- das Gerät in allen seinen Teilen und somit ohne seine endgültige dekorative Beschichtung besichtigt werden kann.
- korrekt an Gas und Strom angeschlossen ist (bei Zubehör für die elektrische Versorgung)

WELTWEIT
Der Hersteller garantiert die Übereinstimmung des Herstellungsverfahrens mit den EG-Richtlinien, die für die Produkte gelten und derzeit in Kraft sind. Der Hersteller garantiert, dass das Produkt frei von Material- und Verarbeitungsfehlern ist. Dieses Gerät hat nur dann die gesetzliche Garantie, wenn es gemäß den Anweisungen des Herstellers montiert wird

NUR FÜR DIE EUROPÄISCHE UNION
Das Produkt profitiert von der europäischen 2-Jahres-Garantie für das gesamte Produkt, einschließlich der elektronischen Komponenten; mit Ausnahme von Kristallen, Türen, Innen- und allgemeinen Dekorationen, alle Teile, die verbrauchbar sind oder einer Verschlechterung unterliegen.

In einigen Teilen der Anleitung werden folgende Symbole verwendet:

⚠ **ACHTUNG** = Arbeiten, die mit besonderer Vorsicht und unter angemessener Vorbereitung durchgef hrt werden m ssen.

⛔ **VERBOT** = Arbeiten, die KEINESFALLS durchgef hrt werden d rfen.

ALLGEMEINE WARNHINWEISE

⚠ Nach dem Entfernen der Verpackung die Unversehrtheit und Vollständigkeit des Inhalts sicherstellen. Bei Nichtbeachtung wenden Sie sich an die Agentur, die das Gerät verkauft hat.

⚠ Das Gerät muss von einem autorisierten Unternehmen in Übereinstimmung mit dem Gesetz installiert werden, das nach Abschluss der Arbeiten dem Eigentümer eine Konformitätserklärung über die fachgerecht, d. h. unter Einhaltung der geltenden Vorschriften und der vom Hersteller in der mit dem Produkt gelieferten Installationsanleitung gegebenen Hinweise, durchgeführte Installation ausstellen muss

⚠ Das Gerät muss für die vom Hersteller vorgesehene Verwendung bestimmt sein, für die es konzipiert wurde.
Der Hersteller haftet weder vertraglich noch aus unerlaubter Handlung für Schäden an Personen, Tieren oder Sachen, die durch unsachgemäße Installation, Einstellung oder Wartung oder unsachgemäßen Gebrauch des Geräts entstehen.
Wenn das Gerät über einen längeren Zeitraum nicht benutzt wird:
• Stellen Sie den Hauptschalter des Geräts auf "Ausgeschaltet";
• Stellen Sie den Hauptschalter der Anlage, falls vorhanden, auf "Ausgeschaltet" oder ziehen Sie den Stecker aus der Netzsteckdose, falls vorhanden;
• Entfernen Sie die Batterien aus der Steuereinheit des Geräts;
• Schließen Sie das Gasventil.

⚠ Diese Broschüre ist ein wesentlicher Bestandteil des Geräts und muss daher sorgfältig aufbewahrt werden und das Gerät IMMER begleiten, auch wenn es an einen anderen Besitzer oder Benutzer übergeben oder in ein anderes System übertragen wird.

⚠ Bei Beschädigung oder Verlust des Geräts fordern Sie ein weiteres Exemplar beim technischen Kundendienst des Herstellers vor Ort an.

⚠ Dieses Gerät hat eine Feuerfläche mit Glut und keramischen Scheiten, die feuerfeste Keramikfasern enthalten, die aus künstlichen Fasern aus Silikatglas bestehen. Es wird daher empfohlen, die Freisetzung von Staub beim Umgang mit diesen Materialien auf ein Minimum zu beschränken. Längerer Kontakt mit diesen Materialien kann zu Reizungen der Augen, der Haut und der Atemwege führen. Beim Austausch von Komponenten der Glut oder der Scheite wird empfohlen, die ausgebauten Teile in einem Beutel zu versiegeln und zu einer Entsorgungsstelle zu bringen.

⚠ **VORSICHT! LESEN SIE VOR DEM EINSCHALTEN DES GERÄTS ALLE IN DIESER BROSCHÜRE ENTHALTENEN ANWEISUNGEN UND WARNHINWEISE SORGFÄLTIG DURCH.**

⚠ Das Gerät kann im Außenbereich sowohl im privaten als auch im gewerblichen Bereich eingesetzt werden.

⚠ Schützen Sie das Gerät bei Regen oder starkem Wind immer mit einer geeigneten Abdeckung vor Witterungseinflüssen, die das Eindringen von Wasser verhindert, welches das Gerät beschädigen und seine Funktion beeinträchtigen könnte.
Die Abdeckung ist ein Zubehörteil auf der Preisliste des Herstellers, kann aber vom Anwender mit feuerfesten Materialien und geeigneten Farben selbst hergestellt werden.

⚠ Das Gerät wurde mit Materialien und Komponenten gebaut, die gegen Feuchtigkeit und niedrige Temperaturen beständig sind, dennoch ist es nicht als vollständig wasserdicht zu betrachten.

GRUNDLEGENDE SICHERHEITSREGELN

Wir erinnern Sie daran, dass die Verwendung von Produkten, die Kraftstoffe und Strom verwenden, die Einhaltung einiger grundlegender Sicherheitsregeln beinhaltet, wie zum Beispiel:

⛔ Das Gerät darf nicht von Kindern oder Personen mit eingeschränkter Mobilität verwendet werden.

⛔ Es ist verboten, elektrische Geräte oder Einrichtungen wie Schalter, Elektrogeräte usw. zu bedienen, wenn Sie Kraftstoff- oder Verbrennungsdämpfe oder unverbrannte Dämpfe riechen.
In diesem Fall:
• Lüften Sie den Raum durch Öffnen von Türen und Fenstern;
• Schließen Sie die Kraftstoffabsperrvorrichtung;
• Lassen Sie umgehend den Technischen Kundendienst des Herstellers oder fachlich qualifiziertes Personal eingreifen.

⛔ Es ist verboten, Reinigungsarbeiten durchzuführen, bevor das Gerät vollständig abgekühlt ist. Trennen Sie dann die Netzstromversorgung, indem Sie den Hauptschalter der Anlage auf "OFF" stellen oder den Stecker ziehen (falls vorhanden).

⛔ Es ist verboten, an den aus dem Gerät kommenden elektrischen Leitungen zu ziehen, sie auszustecken oder zu verdrehen, auch wenn das Gerät von der Stromversorgung getrennt ist.
Es ist verboten, Gegenstände auf das Gerät zu legen, wie z. B. Handtücher, Geschirrtücher, Deckchen usw., die Störungen oder sogar Gefahren verursachen können.

⛔ Es ist verboten, das Verpackungsmaterial (Karton, Heftklammern, Plastiktüten usw.) in der Reichweite von Kindern zu verteilen, aufzugeben oder liegen zu lassen, da es eine potenzielle Gefahrenquelle und Verschmutzung darstellen kann.

BESCHREIBUNG DES GERÄTS

Dieses Gerät ist ein Heizgerät für den Außenbereich, es ist aus lackiertem Edelstahl gefertigt, wobei die Oberseite für hohe Temperaturen behandelt wurde.

Die Verwendung dieses Geräts in einem geschlossenen Bereich ist gefährlich und verboten".
Das Gerät ist für den Einsatz im Freien oder in einem gut belüfteten/luftigen Bereich vorgesehen. Als sehr gut belüftet gilt, wenn mindestens 25 % der Fläche offen sind. Die Oberfläche ist die Summe der Flächenwände.

⚠ **Dieses Gerät ist nicht für die Verwendung mit anderen Gasen oder Drücken als denjenigen ausgelegt, für die es voreingestellt wurde, die Injektoren sind nicht abnehmbar.**

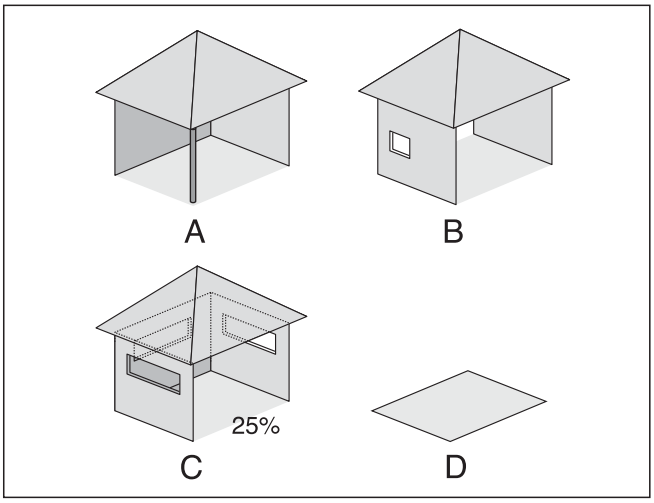

IDENTIFIZIERUNG

Das Gerät kann wie folgt identifiziert werden:

- Verpackungsetikett
zeigt den Namen des Produkts, den Code, die Seriennummer und die Art des verwendbaren Gases.

- das technische Schild
zeigt die Seriennummer, das Modell und die wichtigsten technischen Leistungsdaten.

- Die Gaseinstellplatte
Zeigt die Bezeichnung des Gases, für welches das Gerät vorbereitet und geregelt wurde.
Jegliche Art von Manipulationen am Gerät für den Betrieb mit einer anderen Gasart ist gefährlich und der Hersteller kann nicht für Personen- oder Sachschäden verantwortlich gemacht werden.
Eingriffe in das Gerät in allen seinen Teilen oder Komponenten führen zum sofortigen Verlust aller Gewährleistungsrechte, die sich aus der gesetzlichen Verpflichtung ergeben.

⚠ **Ersatzteile und/oder technische Eingriffe setzen die genaue Identifikation des Gerätemodells voraus, für das sie bestimmt sind.**
Das Manipulieren, Entfernen oder Fehlen des Typenschilds oder andere Maßnahmen, die keine sichere Identifizierung des Produkts ermöglichen, erschweren jegliche Installations- oder Wartungsarbeiten.

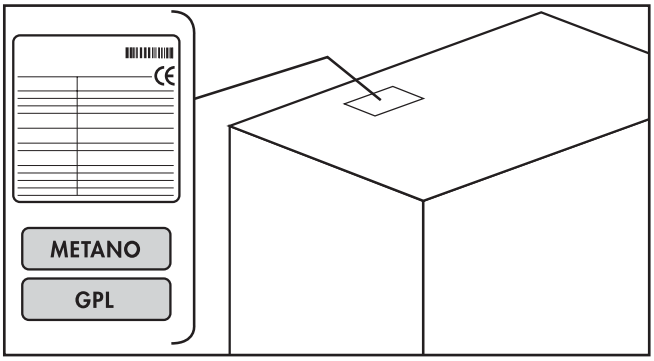

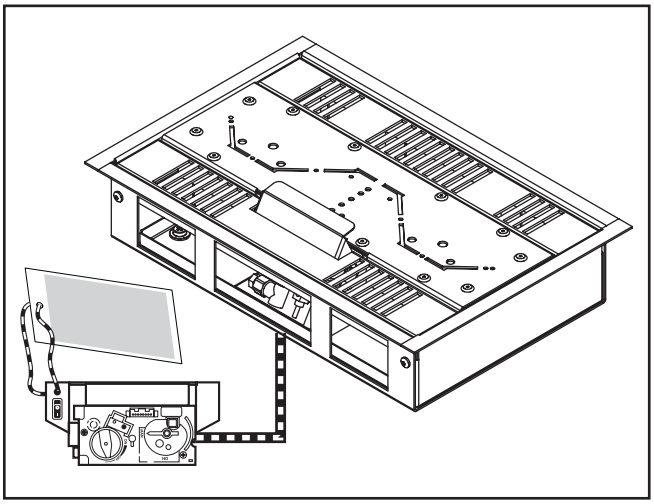

GASARTEN

Bevor Sie mit der Installation fortfahren, überprüfen Sie, ob die Daten auf dem Etikett des Geräts der Art und dem Druck des zugeführten Gases entsprechen.
Gasinstallation und -anschluss müssen von qualifiziertem Personal unter vollständiger Einhaltung der geltenden Normen durchgeführt werden.
Stellen Sie sicher, dass der Gaseinlasskanal die entsprechende Durchflussrate hat und dass er einen Absperrhahn in der Nähe des Geräts hat und leicht zugänglich ist.

Kategorie	3P	3B/P	3+	2E	2H	2E(R)	2Er
GAS	Propan	Butan - Propan	Butan - Propan	Methan	Methan	Methan	Methan

ELEKTRISCHER ANSCHLUSS

Das Gerät wird immer betriebsbereit mit 4 x 1,5VCC AA-Batterien geliefert, so dass kein Anschluss an das Netz erforderlich ist.
Das Netzteilzubehör ermöglicht den Betrieb des Geräts mit 230VAC Netzspannung (1).
In diesem Fall ist eine Steckdose im Umkreis von 1,5 Metern erforderlich.
⚠ **Wenn Sie dieses Zubehör verwenden, werden die Batterien automatisch ausgeschlossen und es ist daher notwendig, sie zu entfernen, um zu verhindern, dass ihre Inaktivität das Austreten von Flüssigkeiten und eine Beschädigung der Steuerplatine verursacht.**

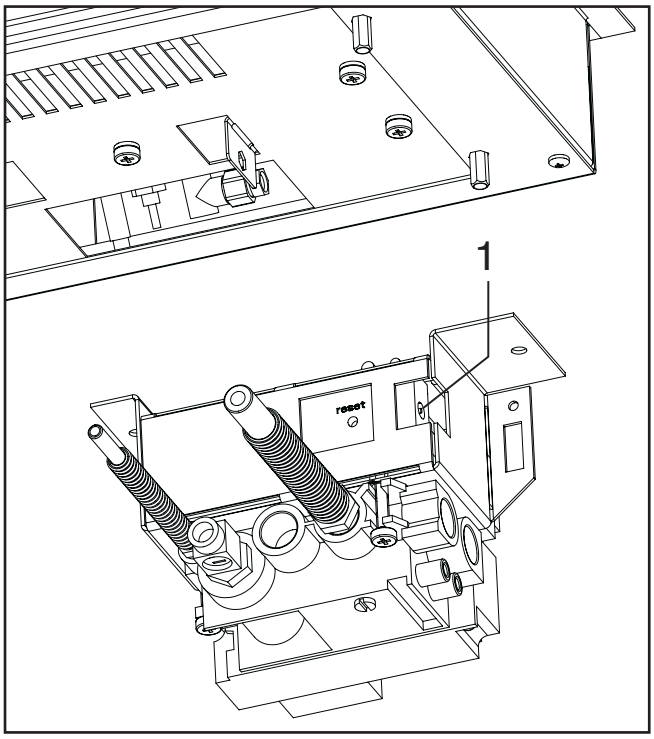

GASANSCHLUSS

Das Gerät hat eine Tabelle, die es eindeutig identifiziert.

hier einkleben
Klebeplatte

Dieses Gerät ist nicht für die Verwendung mit anderen Gasen oder Drücken als denjenigen ausgelegt, für die es voreingestellt wurde, die Injektoren sind nicht abnehmbar.

	Gas	**40**	**60**	**80**	**130**	**180**	**180C**	
Nennleistung (oberer Heizwert)	NAT	9,50	11,00		14,50	17,00		kW
	LPG	9,50	11,00		14,50	17,00		kW
Anzahl Injektoren des Hauptbrenners		1	1		2	2		Nr.
Durchmesser Injektoren des Hauptbrenners	NAT	2,50	2,90		2,30	2,50		mm
	LPG	1,45	1,60		1,25	1,40		mm
Injektor des Zündbrenners	NAT	0,35						mm
	LPG	0,25						mm
Durchmesser Gasrohr		1/2‘ AG/IG						mm

Der Gasanschluss muss mit einem Metallrohr direkt am Gasventil erfolgen.

EINHALTUNG DER NORMEN

Für die Installation dieses Geräts ist es immer erforderlich, die in dem Land geltenden Vorschriften einzuhalten, in dem es verwendet wird.

Für den GASANSCHLUSS sind folgende Element zu beachten:

⚠ **Bei LPG-Geräten sind alle Räume ausgeschlossen, deren Fußboden unter der äußeren Gehfläche liegt oder die mit dieser Art von Räumen in Verbindung stehen.**

Schließen Sie die Flasche nicht direkt an das Gerät an, ohne einen Druckregler einzusetzen.
Beim Anschluss des Geräts an Flüssiggas, das normalerweise in Hochdruckflaschen vertrieben wird, ist es erforderlich, das Gerät mit einem Druckregler (nicht im Lieferumfang enthalten) auszustatten, der hinter dem Gastank angeschlossen wird und die je nach Gasart und Gerätemodell angegebenen Eigenschaften aufweist:

Gasart					
Kategorie	**3P**	**3B/P**		**3+**	
Gas	Propan	Butan-Propan		Butan	Propan
MAX Druck, der vom Regler geliefert werden kann	37 mbar	28-30 mbar	50 mbar	28-30 mbar	37 mbar

Gerätemodell				
Modell	**40**	**60 - 80**	**130**	**180 - 180C**
MIN. Durchflussrate, die vom Regler geliefert werden kann	656 gr/h	801 gr/h	954 gr/h	1188 gr/h

Das Gerät wird nicht mit einem Fach für die Unterbringung des Zylinders geliefert, so dass es in der Verantwortung des Installateurs liegt, eine Verbindung in einer handwerklichen Art und Weise nach den wichtigsten Regeln in dem Land, in dem das Gerät installiert wird, anzuordnen, insbesondere:
• Rohrweg so beschaffen, dass er sicher und immer kontrollierbar ist.
• Rohrgröße in Bezug auf die Wärmekapazität des Geräts.
• Stellen Sie sicher, dass die Verbindungen sicher sind.
• Rohrgröße in Bezug auf die Wärmekapazität des Geräts.
• Die Positionierung der Gasleitungen muss generell eine jederzeitige Inspektion und Wartung im Falle einer Störung ermöglichen.

METHAN - STAHLROHR

Volumenstrom (m³/h bei 15°C) bei Dichte 0,6 mit Druckabfall von 1,0mbar

Gewinde (Zoll)	3/8	1/2	3/4	1	1 - 1/4	1 - 1/2	2
Durchmesser Innen (mm)	13,2	16,7	22,5	27,9	36,6	42,5	53,9
Dicke (mm)	2	2,3	2,3	2,9	2,9	2,9	3,2
Rohrlänge (m)	Durchflussmenge Volumen (m³/h)						
2	3,16	5,92	13,11	23,26	47,97	71,46	-
4	2,15	4,03	8,92	15,83	32,64	48,62	91,63
8	1,46	2,74	6,07	10,77	22,21	33,08	62,35
10	1,29	2,42	5,36	9,51	19,62	29,23	55,08
15	1,03	1,93	4,28	7,59	15,66	23,33	43,97
20	0,88	1,65	3,65	6,47	13,35	19,89	37,47
25	0,78	1,46	3,22	5,72	11,79	17,57	33,11
30	0,70	1,31	2,91	5,17	10,66	15,87	29,92
40	0,60	1,12	2,48	4,40	9,08	13,53	25,50
50	0,53	0,99	2,19	3,89	8,02	11,95	22,52
75	0,42	0,79	1,75	3,11	6,41	9,54	17,98
100	0,36	0,67	1,49	2,65	5,46	8,13	15,33

LPG - STAHLROHR

Volumenstrom (m³/h bei 15°C) bei Dichte 1,69 mit Druckabfall von 2,0mbar

Gewinde (Zoll)	3/8	1/2	3/4	1	1 - 1/4	1 - 1/2	2
Durchmesser Innen (mm)	13,2	16,7	22,5	27,9	36,6	42,5	53,9
Dicke (mm)	2	2,3	2,3	2,9	2,9	2,9	3,2
Rohrlänge (m)	Durchflussmenge Volumen (m³/h)						
2	2,61	4,89	10,84	19,23	39,66	59,09	111,35
4	1,78	3,33	7,37	13,09	26,99	40,20	75,76
8	1,21	2,27	5,02	8,90	18,36	27,35	51,55
10	1,07	2,00	4,43	7,87	16,22	24,16	45,54
15	0,85	1,60	3,54	6,28	12,95	19,29	36,35
20	0,73	1,36	3,02	5,35	11,04	16,44	30,98
25	0,64	1,20	2,66	4,73	9,75	14,52	27,37
30	0,58	1,09	2,41	4,27	8,81	13,12	24,73
40	0,49	0,93	2,05	3,64	7,51	11,19	21,08
50	0,44	0,82	1,81	3,22	6,63	9,88	18,62
75	0,35	0,65	1,45	2,57	5,30	7,89	14,87
100	0,30	0,56	1,23	2,19	4,51	6,72	12,67

METHAN - KUPFERROHR

Volumenstrom (m³/h bei 15°C) bei Dichte 0,6 mit Druckabfall von 1,0mbar

Durchmesser Aussen (mm)	12	14	15	16	18	22	28
Durchmesser Innen (mm)	10	12	13	14	16	20	26
Dicke (mm)	1	1	1	1	1	1	1
Rohrlänge (m)	Durchflussmenge Volumen (m³/h)						
2	1,51	2,45	3,04	3,70	5,28	9,57	19,27
4	1,03	1,67	2,07	2,52	3,59	6,51	13,11
8	0,70	1,14	1,41	1,71	2,44	4,43	8,92
10	0,62	1,00	1,24	1,51	2,16	3,92	7,88
15	0,49	0,80	0,99	1,21	1,72	3,13	6,29
20	0,42	0,68	0,84	1,03	1,47	2,66	5,36
25	0,37	0,60	0,75	0,91	1,30	2,35	4,74
30	0,33	0,54	0,67	0,82	1,17	2,13	4,28
40	0,29	0,46	0,57	0,70	1,00	1,81	3,65
50	0,25	0,41	0,51	0,62	0,88	1,60	3,22
75	0,20	0,33	0,41	0,49	0,71	1,28	2,57
100	0,17	0,28	0,35	0,42	0,60	1,09	2,19

LPG - KUPFERROHR

Volumenstrom (m³/h bei 15°C) bei Dichte 1,69 mit Druckabfall von 2,0mbar

Durchmesser Aussen (mm)	12	14	15	16	18	22	28	35
Durchmesser Innen (mm)	10	12	13	14	16	20	26	33
Dicke (mm)	1	1	1	1	1	1	1	1
Rohrlänge (m)	Durchflussmenge Volumen (m³/h)							
2	1,25	2,03	2,51	3,06	4,37	7,92	15,94	30,09
4	0,85	1,38	1,71	2,08	2,97	5,39	10,84	20,48
8	0,58	0,94	1,16	1,42	2,02	3,66	7,38	13,93
10	0,51	0,83	1,03	1,25	1,79	3,24	6,52	12,31
15	0,41	0,66	0,82	1,00	1,43	2,58	5,20	9,83
20	0,35	0,56	0,70	0,85	1,21	2,20	4,43	8,37
25	0,31	0,50	0,62	0,75	1,07	1,95	3,92	7,40
30	0,28	0,45	0,56	0,68	0,97	1,76	6,54	6,68
40	0,24	0,38	0,48	0,58	0,83	1,50	3,02	5,70
50	0,21	0,34	0,42	0,51	0,73	1,32	2,67	5,03
75	0,17	0,27	0,34	0,41	0,58	1,06	2,13	4,02
100	0,14	0,23	0,29	0,35	0,50	0,90	1,81	3,42

Der Zylinder darf sich nicht im Bereich des Gerätes oder oberhalb der durch die Flammenebene des Brenners begrenzten Ebene befinden; der zu berücksichtigende Mindestabstand beträgt 1,5 m zum Kohlenbecken.
Der geschaffene Zylinderraum muss das leichte Auswechseln des Zylinders bei auf dem Zylinder positioniertem Druckregler gewährleisten und für eine ausreichende Belüftung sorgen, um eine Ansammlung von Gas gegen Leckagen aus dem Zylinder oder den Einbau in den Raum zu vermeiden. Die Öffnungen müssen folgende Merkmale aufweisen:

- Eine Öffnung an der Oberseite von mindestens 1/100 der Oberfläche des Sockels
- Eine Öffnung am Boden von mindestens 1/50 der Oberfläche des Sockels selbst
- Der Zylinder muss gegenüber dem Fach verankert und stabil sein
- - Der Zugang zum Zylinderhahn muss werkzeuglos und mit einer Hand leicht zu bedienen sein
- Die Löcher für den Gasschlauch (wenn es sich um einen flexiblen Schlauch handelt) müssen ohne raue oder scharfe Kanten durchgebohrt werden

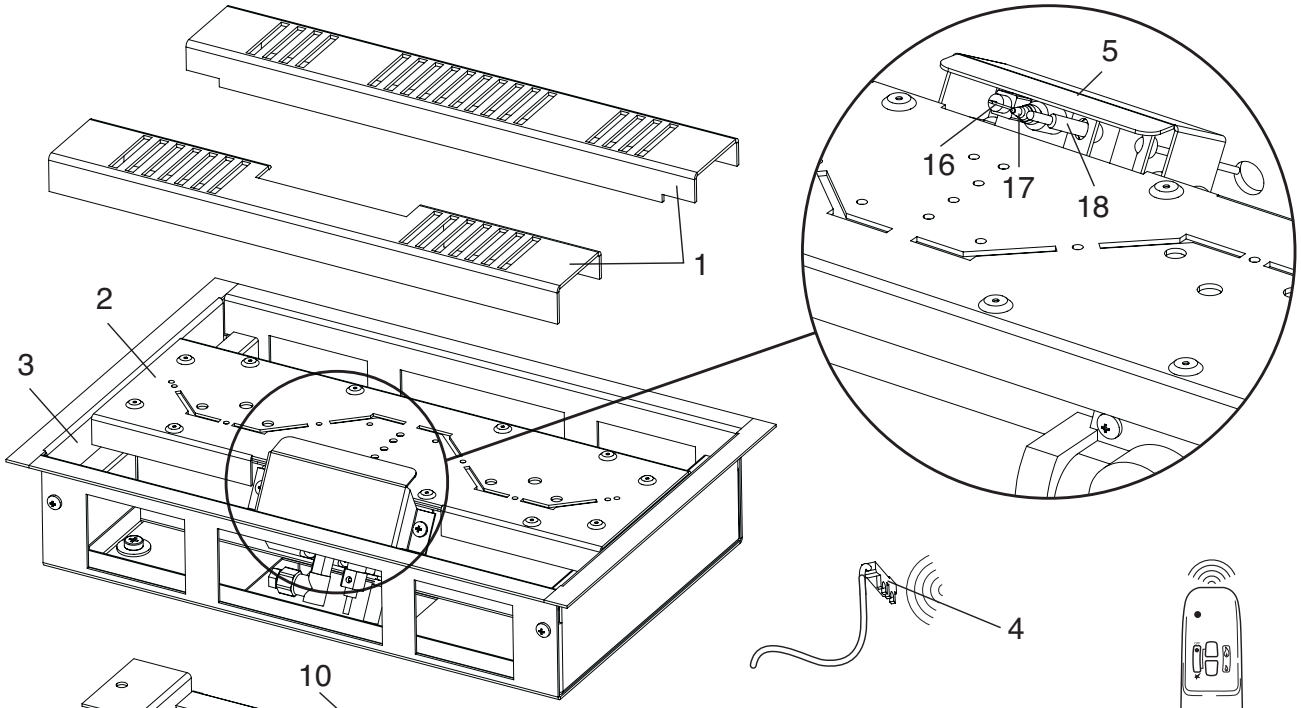

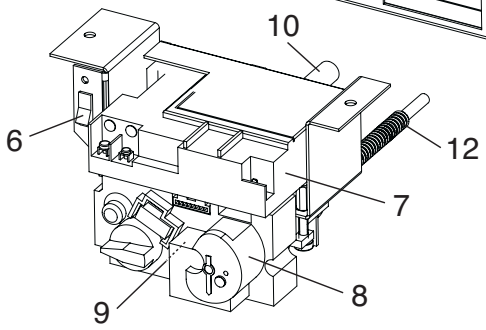

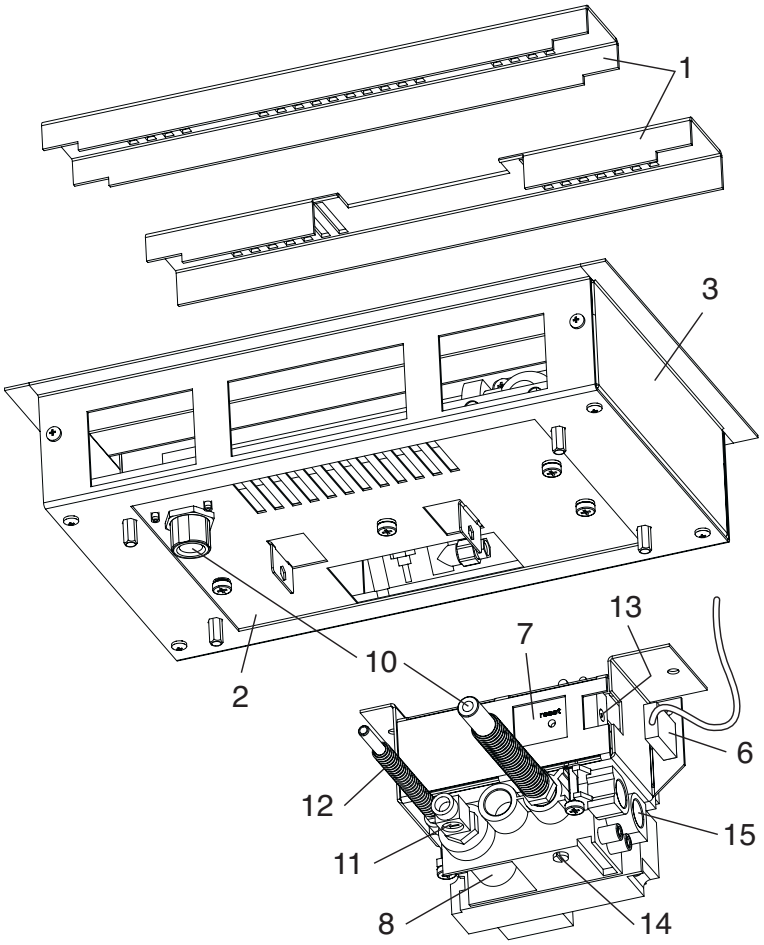

1 - Brennerabdeckung
2 - Brenner
3 - Rahmen
4 - Infrarotempfänger
5 - Zündeinheit
6 - On/Off-Ventilschalter
7 - Flammensteuerplatine
8 - Gasventil
9 - Einstellschraube MAX
10 - Brennergasrohr
11 - Thermoschalter für Thermoelement
12 - Zündgasrohr
13 - 6V DC Steckdose
14 - Einstellschraube MIN
15 - Netzgaseinlass
16 - Zündelektrode
17 - Zündung mit CO-Sicherheitseinrichtung
18 - Thermoelement
19 - Infrarot-Fernbedienung

PRODUKTEMPFANG

Das Gerät wird geliefert mit:

Nr. 1 Gerät mit Fernventil
Nr. 1 Standard On/Off-Fernbedienung
Nr. 1 Abdeckung Fernventil
Nr. 1 Umschlag mit Unterlagen:
- Nr. 1 Broschüre mit Benutzeranleitung
- Nr. 1 Broschüre für den Installateur
- Nr. 1 Garantiebescheinigung
- Nr. 1 Garantieetiketten

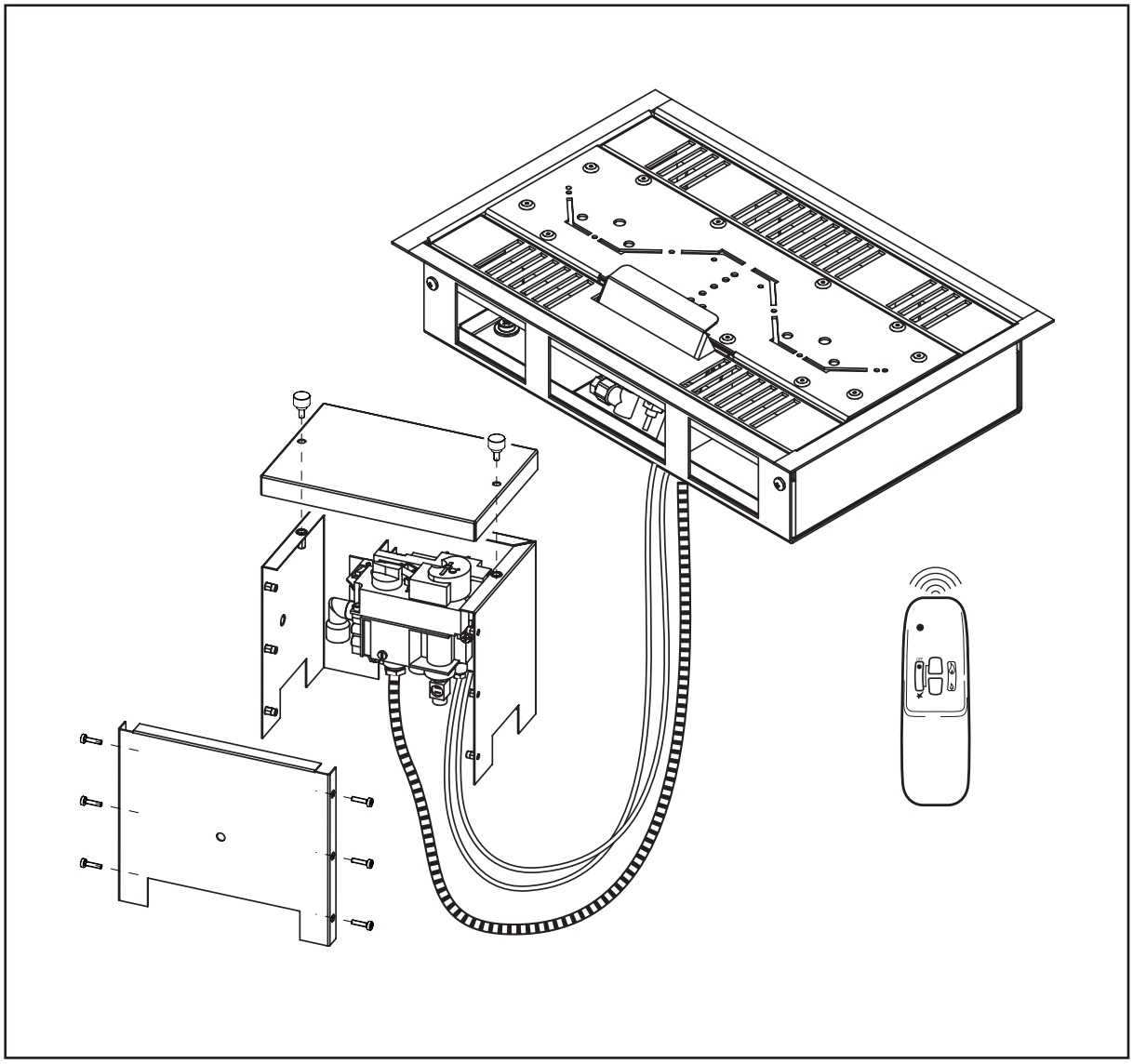

	40	60	80	130	180	180C	
A	68						mm
B	226						mm
C	342	475	743	1276	1825	1534	mm
D						517	mm
E						1308	mm
F	180						mm
G	320						mm
H			1010				mm
I	1000	1000	1700	1700	1700	1700	mm
L (Empfänger)	1000						mm
Nettogewicht	6	7	10	15	19	21	Kg
Bruttogewicht			10,5				Kg

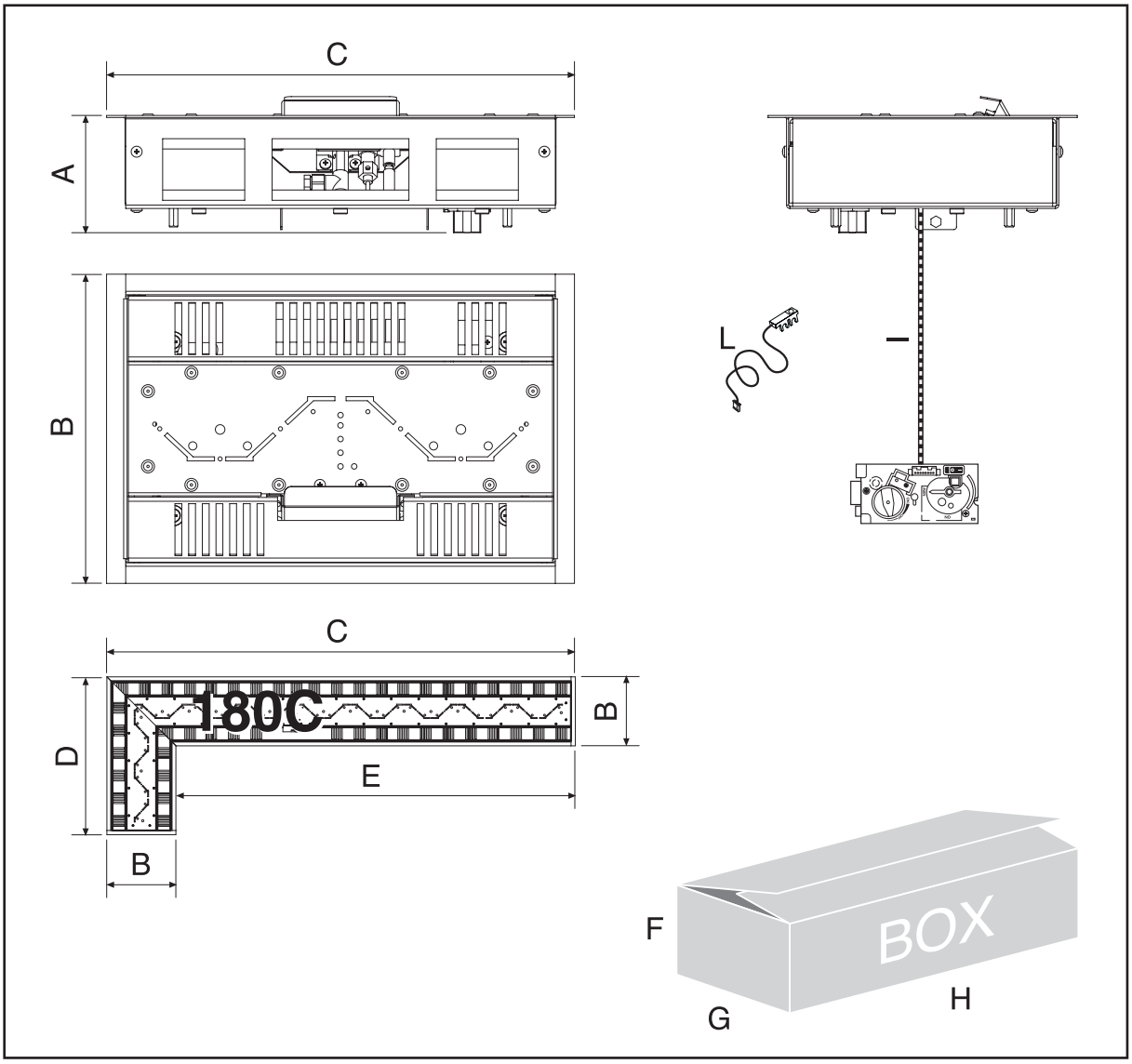

INTALLATION

Das in Ihrem Besitz befindliche Gerät umfasst:

• In die für den Einbau vorgesehene Struktur integrierter Brennerkörper
• - Gasventil, das mit den Brennern mit flexiblen Schläuchen verbunden ist, 1 m lang für Mod. 40 - 60 und 1,7 m für die anderen (von der Mitte der Brenner)
• Halterung zur Aufnahme des Gasventils für die elektronische Steuerung der Brenner
• Fernbedienung für Brennerfernsteuerung: Zündung, MAX/MIN-Flammeneinstellung und Abschaltung.
Es gibt keine funktionalen und baulichen Details, die vor der Installation des Einzelgeräts montiert werden müssen.

BEFESTIGUNG:

A) EIN GERÄT: Erstellen Sie das Fach (1), um das Gerät aufzunehmen und zu befestigen.
⚠ **Befestigen Sie das Gerät durch den Löchern am Rahmen.**
Dieses Fach muss größer als der Kohlenbecken sein, um einen Leerspalt von 5 mm über den gesamten Umfang des Gerätes zu gewährleisten.
Dieser Hohlraum wird sowohl zum bequemen Einsetzen als auch zum schnellen Entfernen des Geräts im Falle zukünftiger Reparaturen verwendet.
• Erstellen Sie ein Gehäusefach für das Gasventil, schließen Sie das Fach mit einer Tür (Zubehör) oder erstellen Sie ein, um einen einfachen Zugang und einen größeren Schutz des Ventils zu vermeiden.
• Verankern Sie die Ventilhalterung in der erstellten Halterung und sichern Sie diese mit entsprechenden Schrauben.
• Stellen Sie sicher, dass Sie das Schild mit den technischen Daten für alle Personen, die zur Arbeit am Gerät gerufen werden, gut zugänglich hinterlassen haben.

B) MEHRERE GERÄTE: Erstellen Sie das Fach (1), um alle Geräte unterzubringen und zu sichern.
⚠ **Befestigen Sie jedes Gerät durch den Löchern am Rahmen.**
Dieses Fach muss größer als der Kohlenbecken sein, um einen Leerspalt von 5 mm über den gesamten Umfang der Zusammensetzung zu gewährleisten.
Dieser Hohlraum wird sowohl zum bequemen Einsetzen als auch zum schnellen Entfernen der Geräte im Falle zukünftiger Reparaturen verwendet.
• Stellen Sie sicher, dass das Gerät stabil und horizontal in dem geschaffenen Fach aufliegt. Stellen Sie mindestens einen Schraubenanker am Boden des Fachs bereit.
• Erstellen Sie ein Gehäusefach für das Gasventil, schließen Sie das Fach mit einer Tür (Zubehör in der Preisliste) oder erstellen Sie ein, um einen einfachen Zugang und einen größeren Schutz des Ventils zu vermeiden.
• Verankern Sie die Ventilhalterung in der erstellten Halterung und sichern Sie diese mit entsprechenden Schrauben.
• Stellen Sie sicher, dass Sie das Schild mit den technischen Daten für alle Personen, die zur Arbeit am Gerät gerufen werden, gut zugänglich hinterlassen haben.

⚠ **Für die Installation von zwei oder mehreren Geräten wird auf das Kapitel Sonderinstallationen verwiesen.**

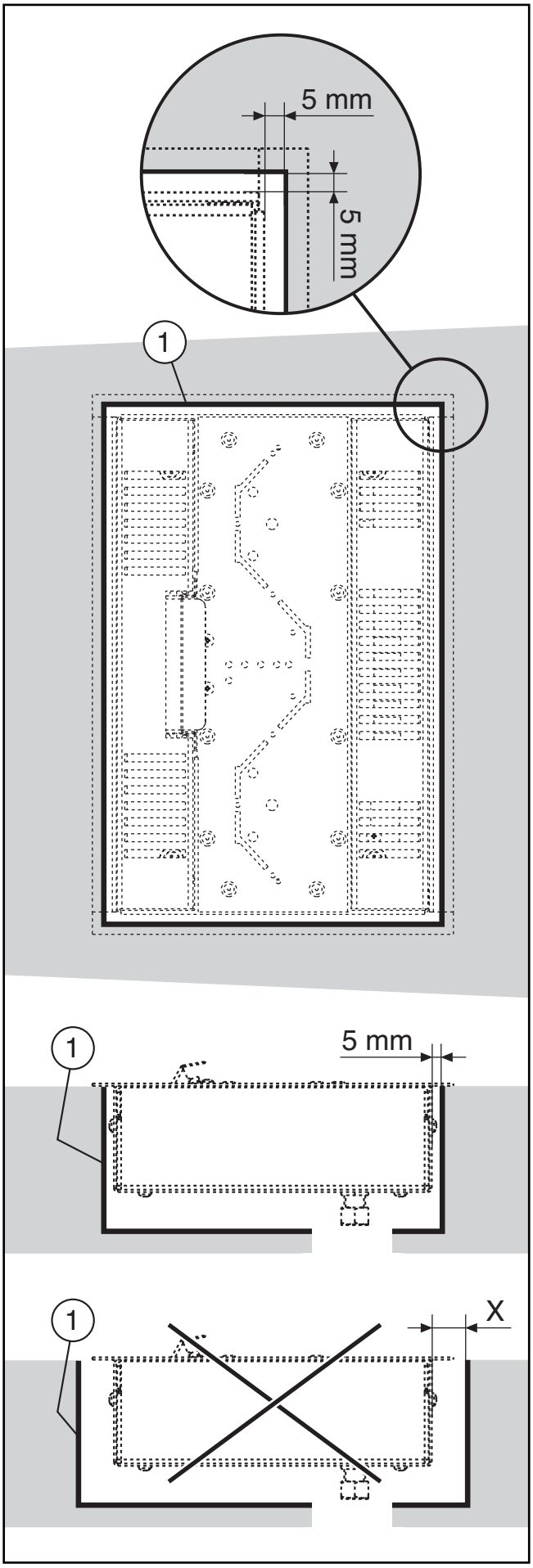

GEHÄUSEFACH

Das Gerät ist als Einbaugerät zu betrachten, daher ist es notwendig, ein Fach zu schaffen, in dem es untergebracht werden kann, und es dann mit Hilfe der Löcher am Rahmen zu befestigen.
Die Materialien, aus denen das Fach bestehen muss, vertikale Seiten und horizontale Ebene, müssen gegen eine Mindesttemperatur von 80°C plus Raumtemperatur beständig sein: Materialien, die als brennbar gelten oder als solche gekennzeichnet sind, sollten vermieden werden.

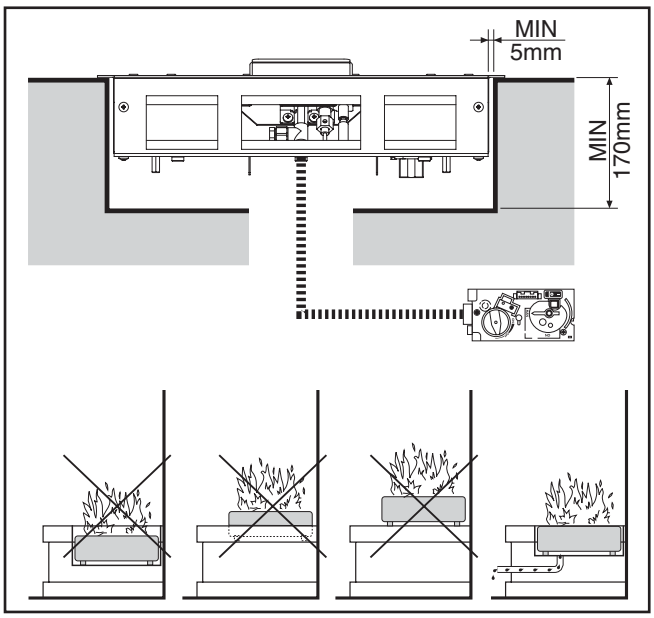

⚠ **Installieren Sie das Gerät unter Vermeidung von Zement oder anderen Bauklebern, die ein mögliches Entfernen des Geräts verhindern könnten.**

⚠ **Die selbsttragenden Zwischenwände vervollständigen die Installation dieses Geräts und müssen aus nicht brennbaren Materialien bestehen, die den geltenden Vorschriften entsprechen.**

Der Gehäuseraum für das Gasventil muss aus feuerfestem Material bestehen, dessen Abmessungen so bemessen sind, dass das Gasventil (1) mit dem Schutzdeckel (2) aufgenommen werden kann.
Sowohl das Ventil als auch der Deckel müssen für die Wartung leicht zugänglich sein.
Die Ventileinheit plus Abdeckung muss unter dem Gerät positioniert werden und kann ggf. mit geeigneten Dübeln und Halterungen im Gehäuseraum befestigt werden (Komponenten nicht im Lieferumfang enthalten).
Die Ventileinheit und Abdeckung kann in horizontaler, vertikaler oder kurzer Position in das Gehäuse eingesetzt werden.
Die vertikale Positionierung der Abdeckung (2) verhindert durch ihre Form und die Abdeckung das Eindringen von Flüssigkeiten.

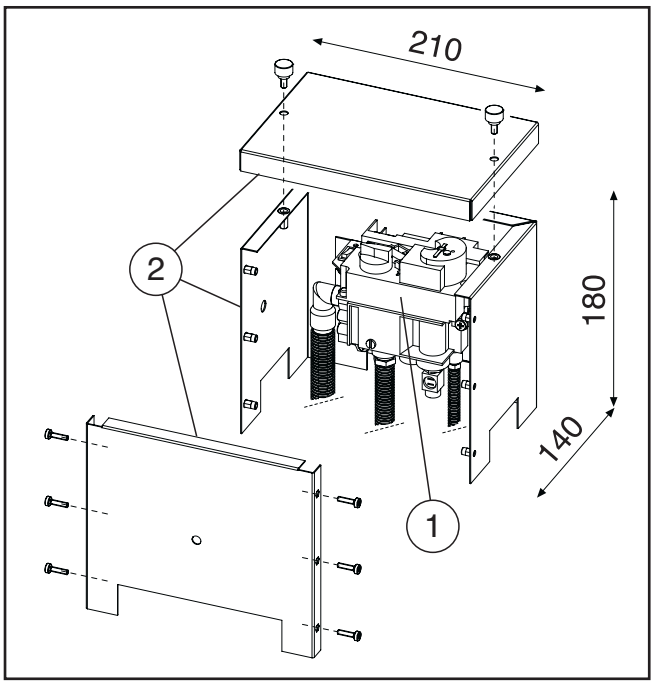

⚠ **Legen Sie eine Rinne für den eventuellen Austritt von Flüssigkeiten oder Regenwasser aus dem Inneren des Fachs an, um eine Stagnation zu vermeiden, die zu schweren Schäden am Gerät führen könnte.**

Infrarotempfänger
Das Gehäusefach des Gasventils muss mit einer Tür (Zubehör) verschlossen werden, um einen freien Zugang zu verhindern und das Ventil zu schützen.
Am Rahmen der Zubehörtür hat der Hersteller einen Schlitz für die Aufnahme des Geräteempfängers vorgesehen.
Wenn Sie die Zubehörtür nicht verwenden möchten, können Sie eine mit feuerfesten Materialien erstellen.
In diesem Fall muss der Empfänger in unmittelbarer Nähe des Geräts positioniert werden, aber es ist folgendes notwendig:
- Vermeiden Sie die gesamte Brennerfläche plus 1 cm entlang der gesamten Kante des Geräts.
- Vermeiden Sie direkte Exposition an Blend- oder Sonnenlichtquellen.
- Stellen Sie es nicht hinter ein Hindernis (Glas, Blech, Holz, Stein usw.)

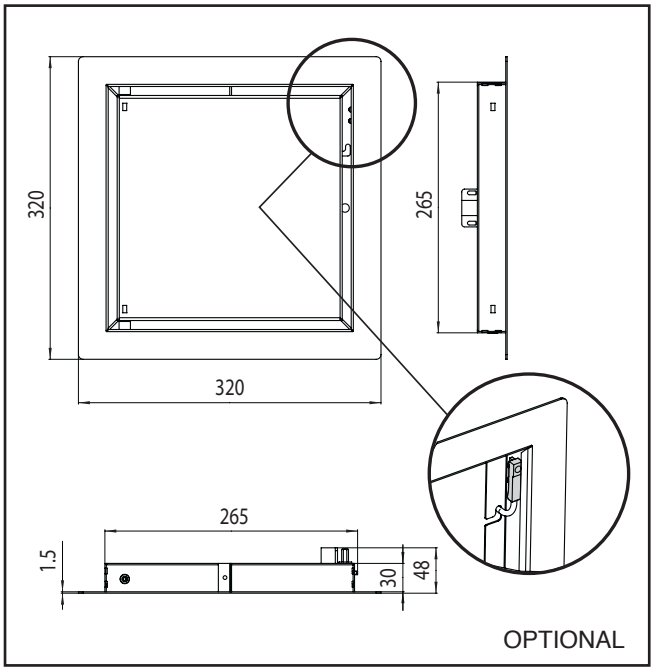

SICHERHEITSABSTÄNDE

⚠ **Halten Sie einen Abstand von mindestens 1 m (1) zwischen dem Gerät und Gegenständen aus brennbarem oder brennbarem Material ein: Holzmöbel und -möbel, Ornamente, Vorhänge usw. Stellen Sie das Gerät nicht in der Nähe oder in direktem Kontakt mit brennbaren, hitzeempfindlichen oder entflammbaren Materialien auf: Möbel, Balken, Decken, Vorhänge usw.**

- Verwenden Sie für die Installation KEINE Zubehörteile oder Komponenten, die nicht vom Hersteller vorgesehen sind, da sie zu ernsthaften Gefahren führen können.
- Der Seitenschutz (Verwendung von feuerfesten Materialien) kann mit einer Höhe von MAX. 20 cm hergestellt werden, wenn sich die Elemente in den Ecken verbinden. Wenn sich die Elemente nicht berühren und die Ecken offen bleiben, kann die Höhe des Schutzes größer als 20 cm sein.

⚠ **Der Schutz ist kein Bestandteil des Lieferumfangs des Geräts.**

⚠ **Der Seitenschutz darf in keiner Weise am Gerät befestigt werden, er muss selbsttragend und eventuell abnehmbar sein, um die Verwendung einer Abdeckung zu ermöglichen, die das Gerät vor Regen oder in Zeiten der Nichtbenutzung schützt.**

- Der obere Teil des Geräts darf NICHT blockiert werden, um den Abzug der Verbrennungsgase und den korrekten Betrieb des Geräts zu gewährleisten.
Wenn eine Abdeckung erforderlich ist (verwenden Sie feuerfeste Materialien), muss diese in einer Höhe von MIN 1 m von der Brenneroberfläche positioniert werden, wobei eine zentrale Öffnung in der Abdeckung von MIN Ø 18 cm vorzusehen ist, um das Abziehen der Verbrennungsgase zu erleichtern.

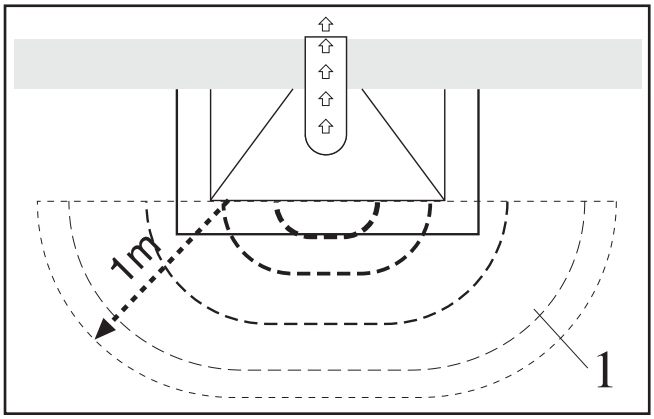

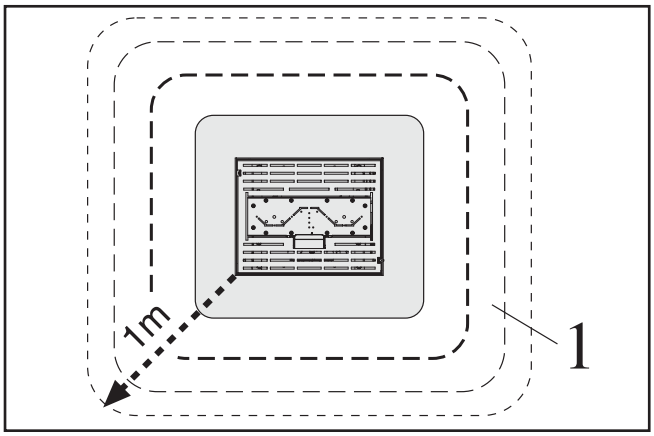

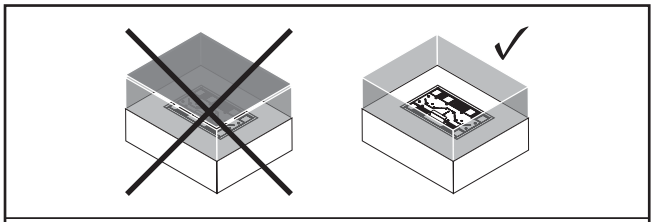

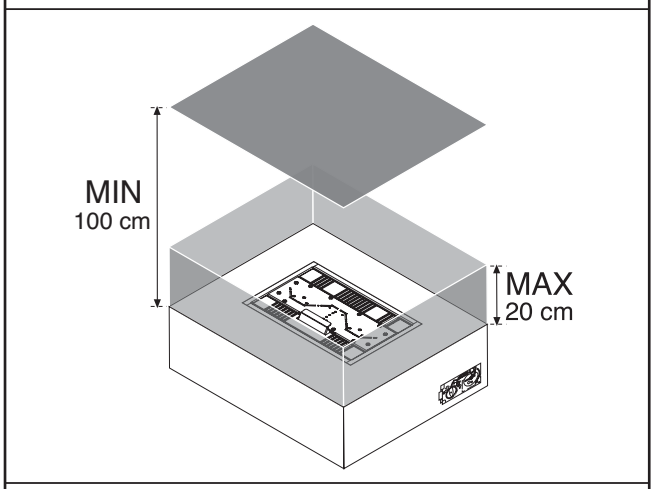

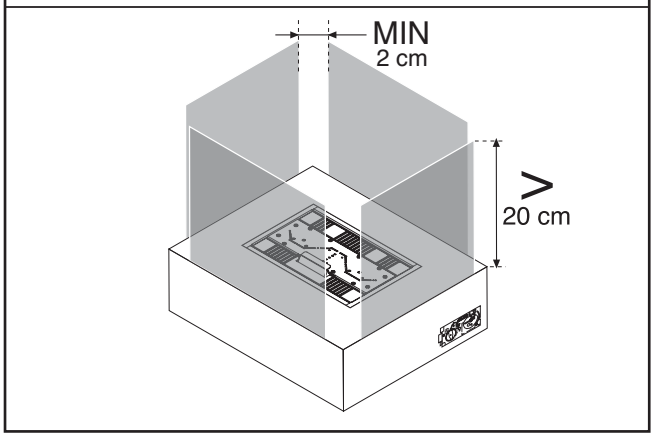

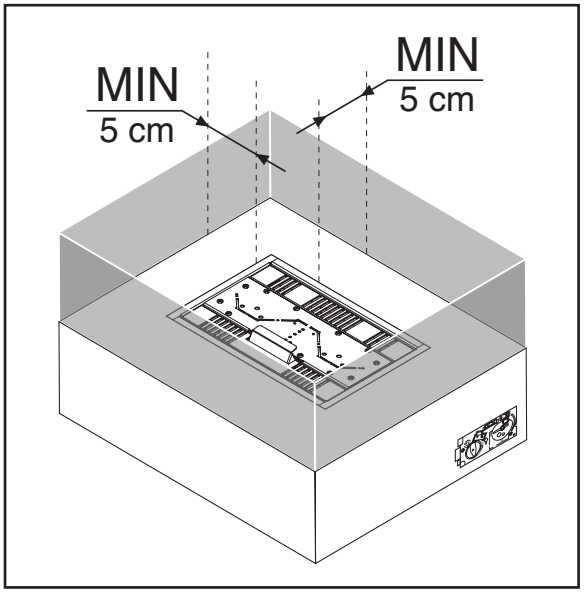

Automatische Betriebsposition mit FERNBEDIENUNG

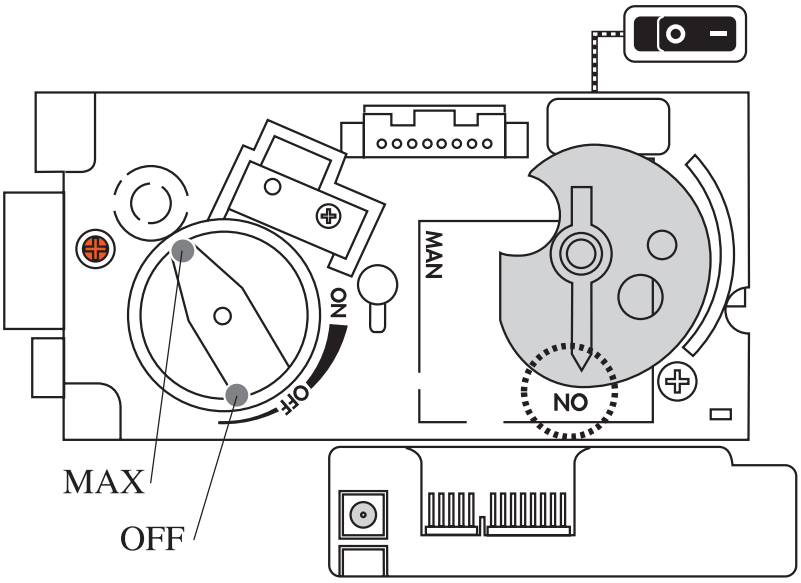

MANUELLE Betriebsposition

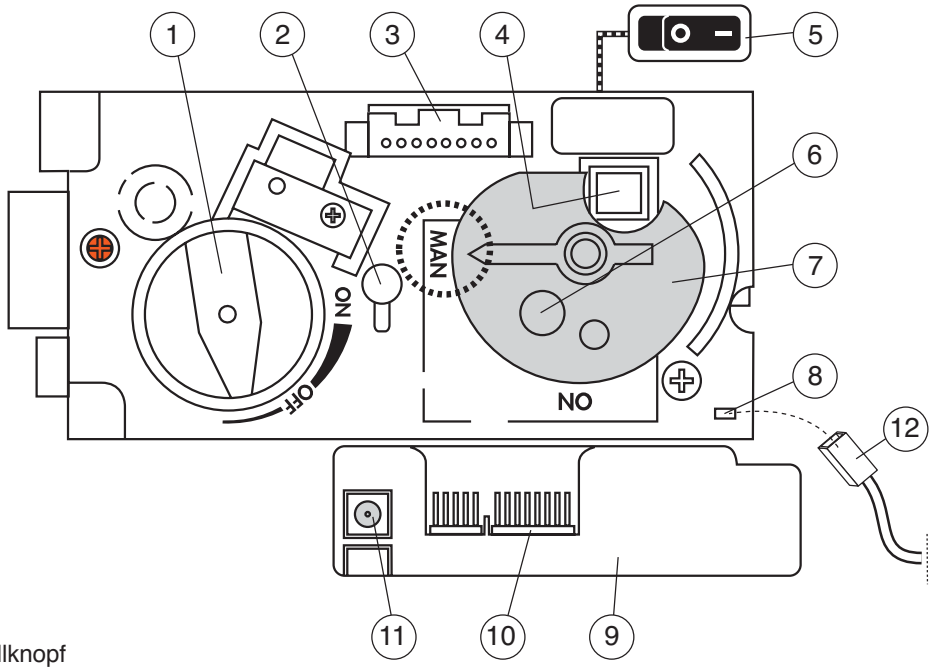

1 - Einstellknopf
2 - Gas-Einstellschraube MAX
3 - Ventilanschluss/Flammensteuerplatine
4 - Piezoelektrische Zündungstaste (manuell)
5 - Schalter O-1
6 - Magnetspindel für Handbetrieb
7 - Manueller Eingriffspositionsknopf
8 - Piezoelektrischer Kabelstecker (manuell)
9 - Flammensteuerplatine
10 - Ventilanschluss/Flammensteuerplatine
11 - 6V DC Steckdose
12 - Kabel, das von der Steuereinheit abgetrennt und an Position 8 angeschlossen werden soll

FERNBEDIENUNG

Dieses Gerät ist aus Sicherheitsgründen in Übereinstimmung mit den geltenden Vorschriften mit einer Infrarot-Fernbedienung ausgestattet.

⚠ **Um das Gerät einzuschalten, richten Sie die Fernbedienung in einem Abstand von MAX 3 m direkt auf den Sensor und vermeiden Sie Störungen durch frontale Lichtquellen oder Hindernisse.**

1 - Rote LED, Übertragung
2 - Off
3 - On (3 + 5)
4 - Flamme absenken
5 - Flamme erhöhen (3 + 5)

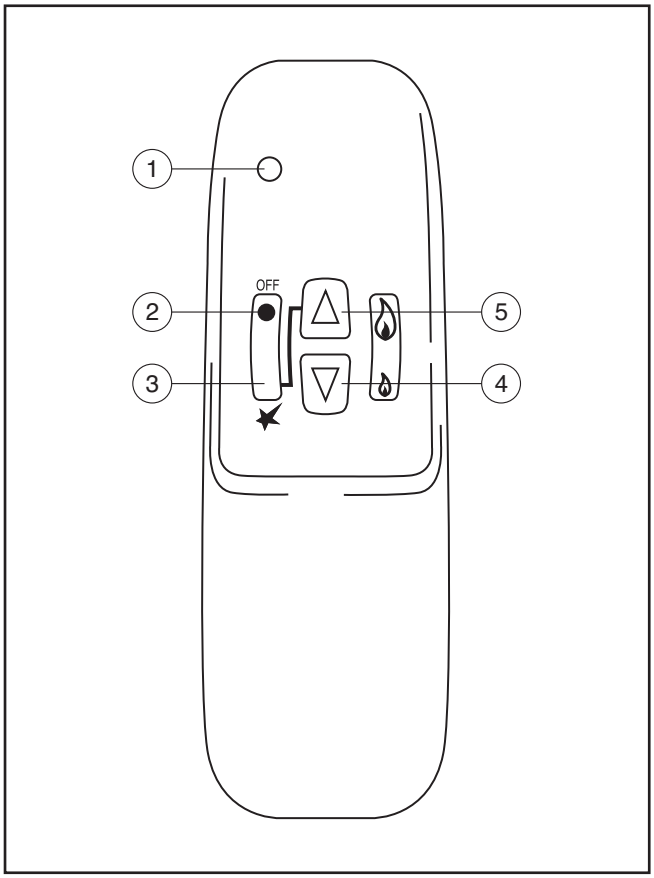

Bevor Sie mit der ersten Zündung fortfahren, überprüfen Sie die folgenden Punkte:

• **VORSICHT! LESEN SIE VOR DEM EINSCHALTEN DES GERÄTS ALLE IN DIESER BROSCHÜRE ENTHALTENEN ANWEISUNGEN UND WARNHINWEISE SORGFÄLTIG DURCH.**

1) Nur einschalten, wenn alle Komponenten fixiert und stabil sind

2) Öffnen Sie das Hauptgasventil, das vor dem Geräteventil montiert ist

3) Prüfen Sie die Dichtheit des Gaskreises bis zum Geräteventil

4) Schalten Sie das Gerät ein, indem Sie den Hauptschalter auf "I" stellen.

5) Stellen Sie sicher, dass die Ventilknöpfe in der richtigen Position sind (1)

6) Schalten Sie das Gerät ein:

- Richten Sie die Fernbedienung auf den Sensor und drücken Sie gleichzeitig die Tasten "**Funke**" und "**Dreieck AUF**" auf der mitgelieferten Fernbedienung.

⚠ **Richten Sie die Fernbedienung direkt auf den Sensor in einem maximalen Abstand von 3 m, um Störungen mit vorderen Lichtquellen oder Hindernissen zu vermeiden.**

- Ein Piepton signalisiert den Start der Startsequenz.

7) Einstellung des Geräts:

- Nach dem Einschalten können Sie die Leistungsstufe des Geräts über die Fernbedienung wählen.
- Drücken Sie die Taste "Dreieck nach UNTEN" auf der Fernbedienung, um die Intensität der Flamme zu reduzieren.
- Drücken Sie die Tasten "Dreieck nach OBEN + Funke", um die Intensität der Flamme zu erhöhen.

⚠ **Die Erhöhung der Intensität der Flamme durch die Verwendung von zwei Tasten ist eine vom Hersteller entworfene Sicherheit, um unfreiwillige und plötzliche Flammen zu vermeiden.**

8) Überprüfen Sie nun nacheinander alle Automatikphasen:

- Vorhandensein von Funken am Zündbrenner
- Zündung der beiden Flammen am Zündbrenner (eine für das Sicherheitssystem "Thermoelement" und die andere für die Zündung der Hauptbrennerflamme
- Zündung des Hauptbrenners über seine gesamte Breite bei maximaler Durchflussmenge

BEACHTEN Sie bei der ersten Zündung, dass sich die Flammen am Zündbrenner in kurzer Zeit kaum entzünden werden, da die im Gaskreislauf vorhandene Luft zunächst vollständig austreten muss, diesen Vorgang nicht erzwingen, sondern die Zündung ferngesteuert wiederholen muss, wobei auch die Zeiten des Ventils selbst zu beachten sind.

9) Überprüfen Sie nun die korrekte Funktion des Ventils, indem Sie die Flammen des Hauptbrenners senken und anheben und das Gerät vollständig löschen.

10) Die letzte Phase ist die Einrichtung des Kohlenbeckens mit dem mitgelieferten Zubehör gemäß den beiliegenden spezifischen Anweisungen.

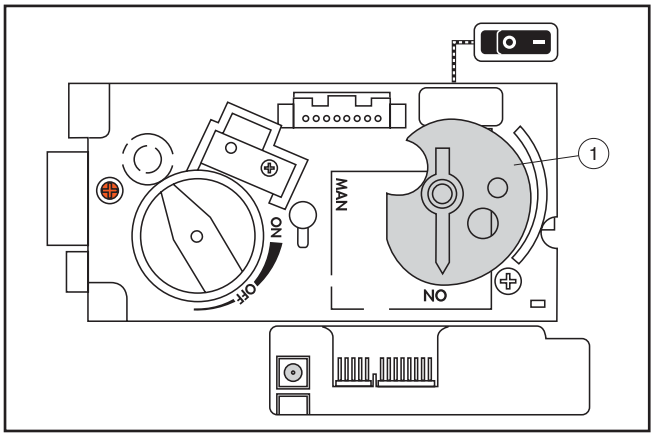

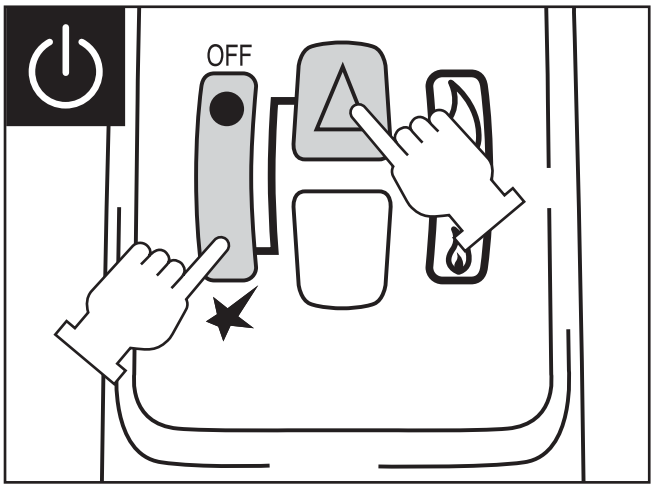

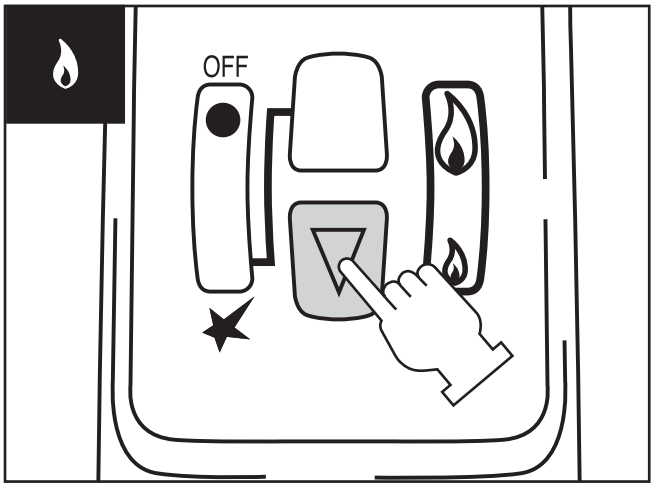

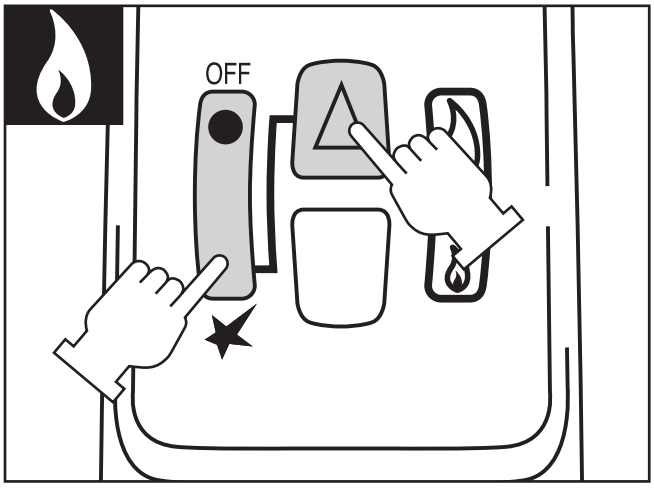

MANUELLE STEUERUNG (ohne Fernbedienung)

Das Gerät kann auch im manuellen Modus verwendet werden:
- Bei Reparaturarbeiten durch autorisiertes technisches Personal
- Wenn Batterien der Fernbedienung entladen sind

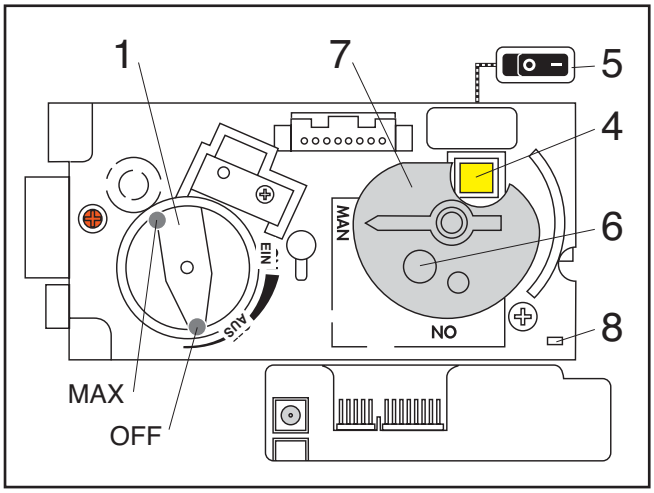

Zündung

- Öffnen Sie den Gaszufuhrhahn.
- Schalten Sie die Ventileinheit ein, indem Sie den Schalter (5) auf "I" stellen;
- Stellen Sie den Einstellknopf (1) auf "OFF";
- Drehen Sie den Drehknopf (7) auf manuell "MAN";
- Ziehen Sie das Zündkabel vom hinteren Anschluss (9) ab und stecken Sie es in den Faston (8);
- Stecken Sie einen Schraubendreher in die Bohrung (6) und halten Sie die Magnetstange gedrückt;
- Drücken Sie den piezoelektrischen Ein-/Ausschaltknopf (4) bei gedrücktem Magnetschenkel, bis die Zündflamme brennt. Halten Sie den Magnetschaft ca. 10 Sekunden lang gedrückt, um eine ausreichende Erwärmung des Thermoelementes zu ermöglichen;
- Entfernen Sie den Schraubendreher und lösen Sie dabei den Magnetschaft;
- Drehen Sie den Drehknopf (7) auf Automatik "NO";
- Drehen Sie den Drehknopf (1) je nach Bedarf von "OFF" auf "MAX".

⚠ **In der Stellung "OFF" wird die Zündflamme nicht gelöscht, sondern bleibt im Leerlauf eingeschaltet.**

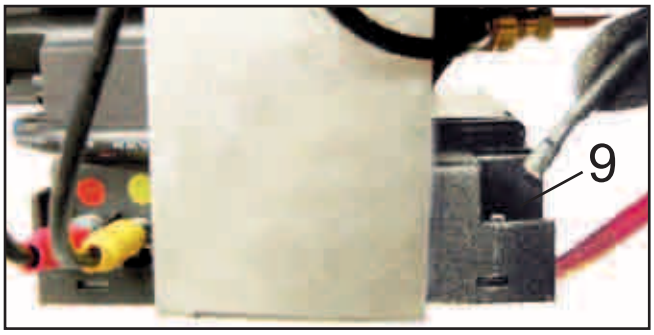

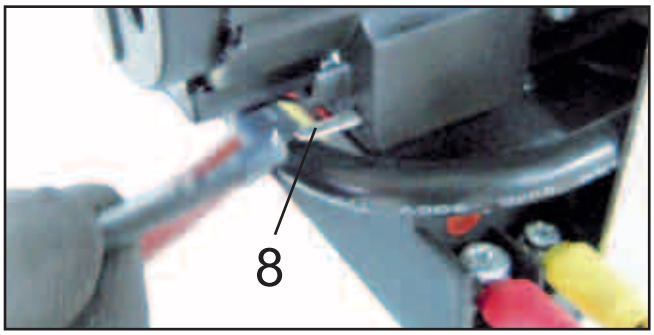

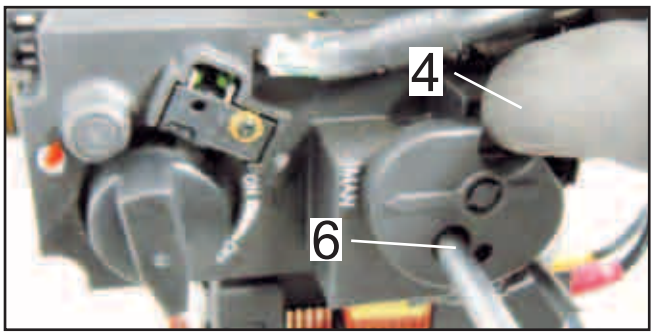

Ausschalten

- Um das Gerät auszuschalten: Drehen Sie den Bedienknopf im Uhrzeigersinn, bis er in die Position "PILOT" zurückkehrt.
- Um das Gerät endgültig auszuschalten (längere Inaktivität): Drehen Sie den Bedienknopf im Uhrzeigersinn auf die Position "PILOT". Wenn diese Position erreicht ist, drücken Sie den Bedienknopf und drehen Sie ihn in die Position "OFF"..
Schließen Sie den Gaszufuhrhahn.

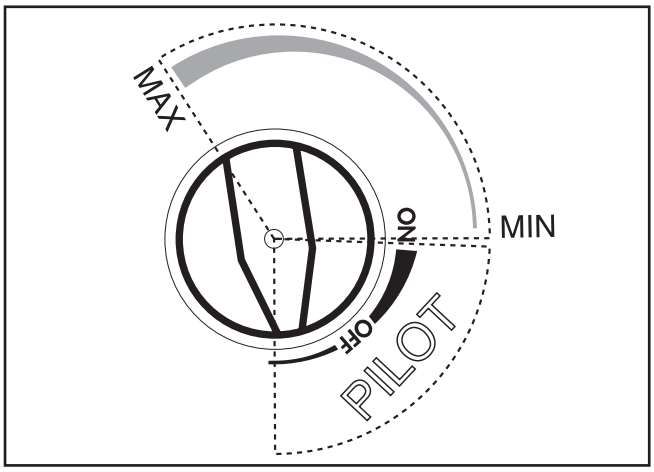

Das Gerät ist bereits werkseitig eingestellt, wie auf dem technischen Typenschild dargestellt, wobei das Gas im Installationsbereich verteilt wird.
Das Gerät ist nicht für den Betrieb mit anderen als den auf dem Typenschild angegebenen Gasen ausgelegt. Um das Gas zu wechseln, ist es notwendig, einen neuen Brenner anzufordern, unter Angabe der Art und des Drucks des im Installationsbereich verteilten Gases.
Kontrollen und kleinere Einstellungen am Ventil sind jedoch möglich.

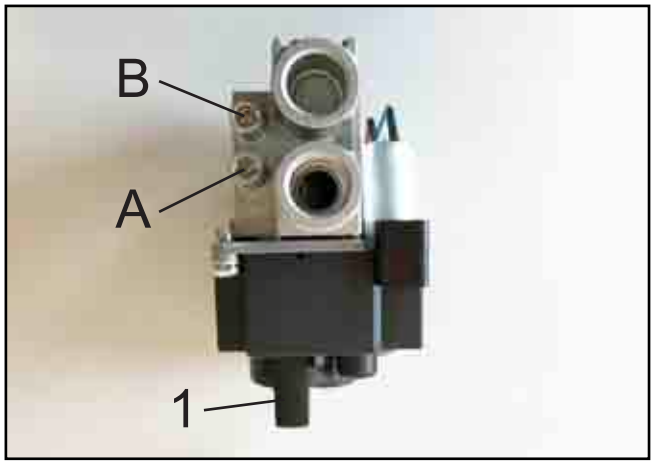

Mögliche Kontrollen

• Eingangsgasdruck zum Ventil (Schraube A mit 3,5mm Schlitzschraubendreher gegen den Uhrzeigersinn für 1-2 Umdrehungen abschrauben und ein mit dem Messgerät verbundenes Silikonschlauch auf den Druckstutzen mit 9mm Durchmesser einsetzen)
• Gasdruck am Hauptbrenner bei unterschiedlichen Durchflussraten (Schraube B mit 3,5mm Schlitzschraubendreher gegen den Uhrzeigersinn 1-2 Umdrehungen abschrauben und ein Silikonschlauch auf den Druckstutzen mit 9mm Durchmesser einsetzen).

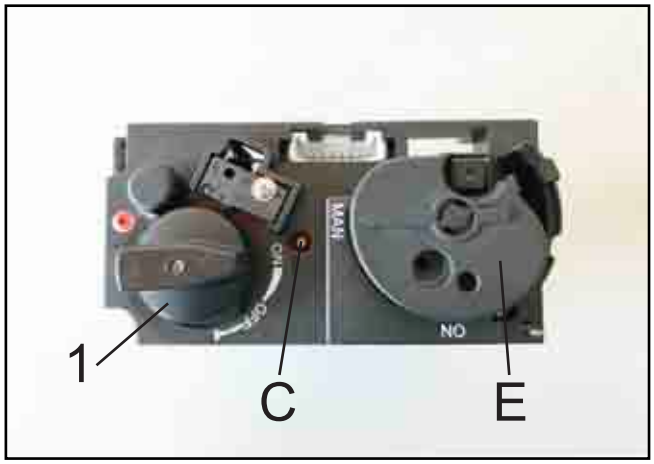

Einstellungen

• Druck auf den Hauptbrenner bei maximaler Leistung (Schraube C mit 2,5mm Schlitzschraubendreher verwenden, im Uhrzeigersinn erhöht den Druck)
• Druck auf den Hauptbrenner bei minimalem Durchfluss (Innensechskantschlüssel mit 4mm Innensechskantschlüssel verwenden, im Uhrzeigersinn verringert sich der Druck)
• Gasdurchflussrate am Zündbrenner (Drehknopf E in die Position "MAN" bringen, 3,5mm Schlitzschraubendreher in Loch E einsetzen, Kraft aufbringen, um den Schutzkunststoff zu durchstechen, die Schraube abfangen, um die Gasdurchflussrate am Pilotbrenner einzustellen, im Uhrzeigersinn verringert die Durchflussrate).

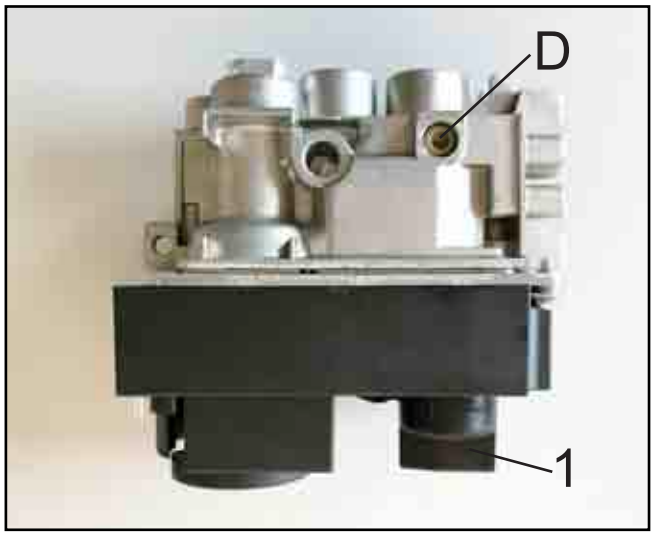

Einstellung der Flammenhöhe bei Mehrfachinstallationen

Dieses Gerät kann im Mehrfachbetrieb installiert werden, indem mehrere Geräte nebeneinander aufgestellt werden; natürlich kann es vorkommen, dass verschiedene Modelle unterschiedliche Flammenhöhen haben. Um zu versuchen, die verschiedenen Höhen auszurichten, können Sie mit einem Schraubendreher auf die Schraube C einwirken:
- Schalten Sie die Geräte mit der Flamme auf MAX ein
- im Uhrzeigersinn drehen, um die Flamme zu erhöhen
- gegen den Uhrzeigersinn drehen, um die Flamme zu senken

⚠ **Diese Art der Einstellung erhebt nicht den Anspruch, die Höhe aller Flammen auf den Millimeter genau abgleichen zu können, kann aber helfen, die Wahrnehmung des Ganzen zu verbessern.**

HOLZ ODER STEINE

Der Feuerraum kann wie folgt ausgestattet werden:
- ohne Steine oder Holzbausatz
- mit dem vom Hersteller vorgeschlagenen Holzbausatz
- mit dem vom Hersteller vorgeschlagenen Steinsatz
- mit Steinen von 15 mm bis 40 mm, in Marmor, Stein oder Flusssteinen. Die Steine müssen natürlich sein, ohne chemische Behandlungen oder Lacke und ohne staubige Rückstände.

⚠ **Es ist nicht erlaubt, Steine und Holz zusammen auf dem Feuerraum zu verwenden.**

⚠ **Die Steine oder das Holz müssen so angeordnet werden, wie in der Anleitung in der Verpackung dieses Zubehörs gezeigt.**

⚠ **Eine falsche oder willkürliche Positionierung der Möbel verändert die Leistung des Geräts sowie die Höhe und Farbe der Flamme.**

⚠ **Verwenden Sie nur die mit dem BAUSATZ gelieferte Glut, Keramikscheite und Flusskiesel, fügen Sie keine weiteren hinzu und beachten Sie die vom Hersteller angegebene Anordnung.**

⚠ **Verwenden Sie nur vom Hersteller gelieferte Teile oder Original-Ersatzteile; die Installation muss von durch den Hersteller autorisiertem Personal oder einem qualifizierten Techniker durchgeführt werden.**

Vorsichtsmaßnahmen, die befolgt werden müssen, bevor die Möbel (Steine oder Holz) auf die Brenneroberfläche gestellt werden:
• Den Bereich im Zusammenhang mit den Zündflammen identifizieren.
• Seien Sie sehr vorsichtig, dass keine Kleinteile (Staub, Steine, Holz oder Glut) die Flammen des Zündbrenners bedecken.
• Die Positionierung der vom Hersteller definierten und von der Genehmigungsstelle zertifizierten Möbel respektieren.
• Lassen Sie die Flammen des Brenners nach oben steigen, ohne Hindernisse, welche die ordnungsgemäße Funktion des Geräts beeinträchtigen könnten, verschmutzen Sie das Gerät mehr und erfordern daher häufigere Reinigung als normal.

INSTALLATION AUF EINEM TISCH

Beachten Sie beim Aufstellen dieses Geräts auf einem Tisch die folgenden Mindestsicherheitsanforderungen:
• Befestigen Sie den Tisch am Boden.
• Die Materialien, aus denen der Tisch hergestellt ist, müssen gegen Mindesttemperaturen von 80°C plus Umgebungstemperatur beständig sein: Materialien, die ihrer Natur nach als brennbar gelten, müssen vermieden werden.
• Der Tisch muss einen sicheren Abstand (MIN 1m) zwischen den offenen Flammen und den Insassen des Tisches gewährleisten
• Der untere Teil des Tisches muss vor dem Eindringen von Dingen oder Tieren geschützt werden.
• Im unteren Teil des Tisches muss eine Ventilzugangstür untergebracht sein.

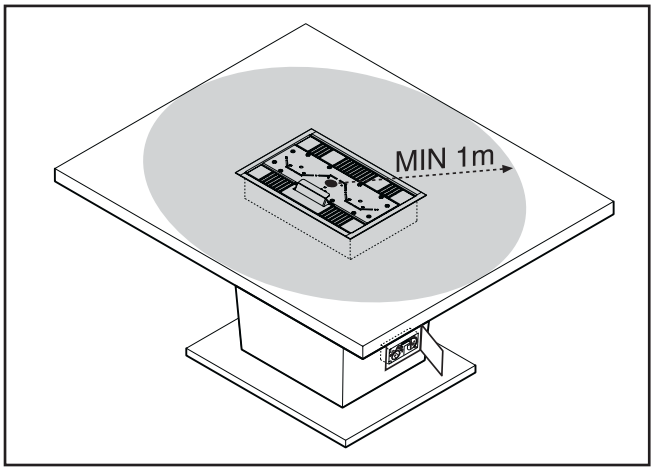

INSTALLATION VON ZWEI ODER MEHREREN GERÄTEN

Dieses Gerät kann im Verbund mit anderen Geräten (gleicher oder anderer Größe) installiert werden, wodurch eine durchgehende Flamme ohne Lücken zwischen den einzelnen Geräten entsteht.
Eine unendliche Anzahl von Geräten (jedes mit eigenem Ventil) kann nebeneinander platziert werden, um unbegrenzte Wege und Längen zu schaffen.
Gehen Sie wie folgt vor:
- Entfernen Sie am ersten Gerät die Schrauben (2) und nehmen Sie das Seitenblech (1) auf der Kontaktseite des zweiten Geräts ab
- Entfernen Sie am zweiten Gerät die Schrauben (2) und nehmen Sie das Seitenblech (1) auf der Seite ab, die mit dem ersten Gerät in Kontakt ist
- Befestigen Sie die Halterung (3, optional) am ersten und zweiten Gerät mit den Schrauben (2) zur Befestigung der Seitenplatten (1).

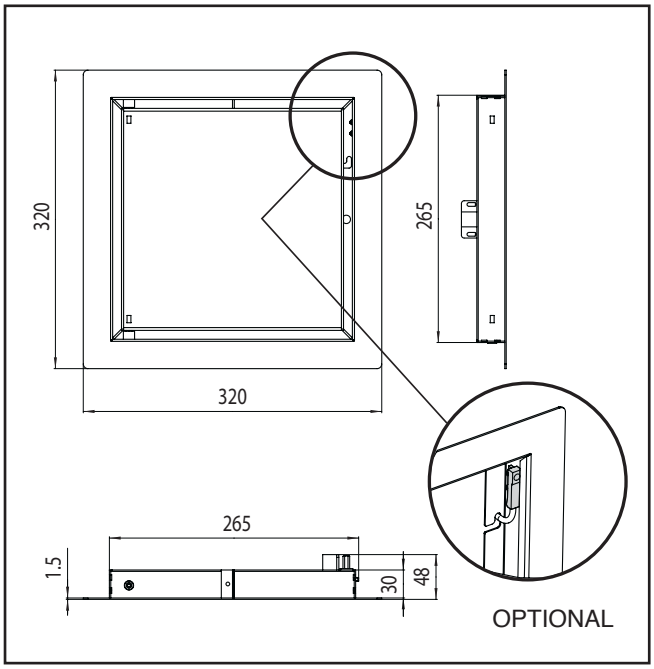

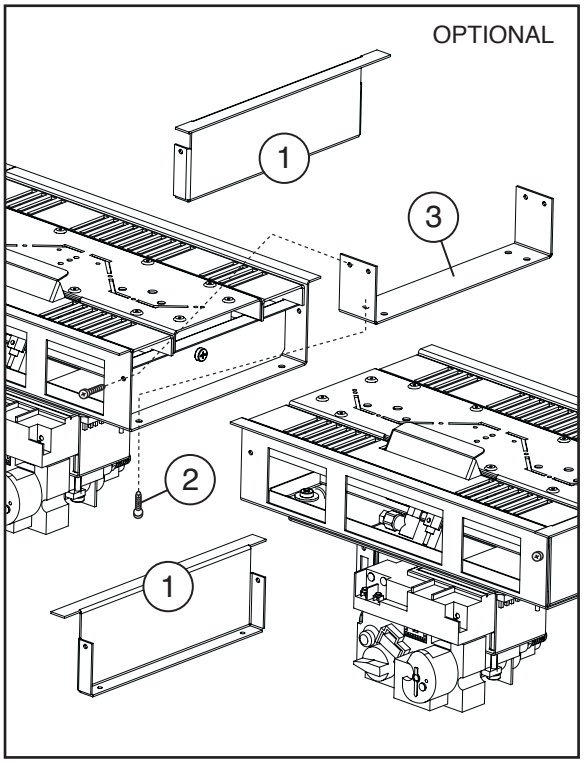

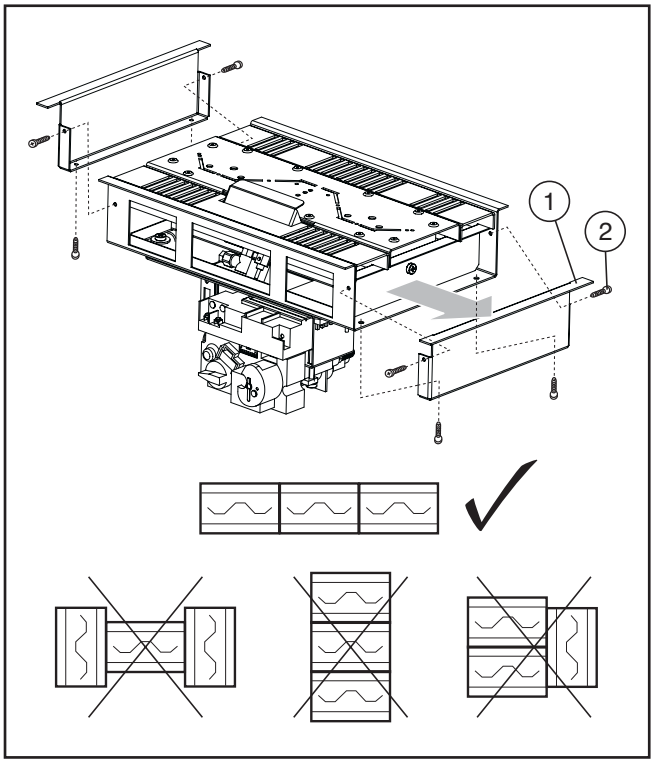

Verkäufer

Herr

Straße (Via)

Tel.

THE FLAME GMBH
Schalserstraße 41
A-6200 Jenbach
tel. +43 5244 62592
fax +43 5244 62592 16
www.theflame.at

THE FLAME
PLAY WITH FIRE

Herr

Straße (Via)

Tel.

Technischer Kundendienst

Herr

Straße (Via)

Tel.

THE FLAME GMBH
Schalserstraße 41
A-6200 Jenbach
tel. +43 5244 62592
fax +43 5244 62592 16
www.theflame.at

THE FLAME
PLAY WITH FIRE

Datum	Eingriff

THE FLAME

PLAY WITH FIRE

THE FLAME

PLAY WITH FIRE

Gasheizung

- Kohlenbeckeneinsatz -
für EXTERNE Verwendung

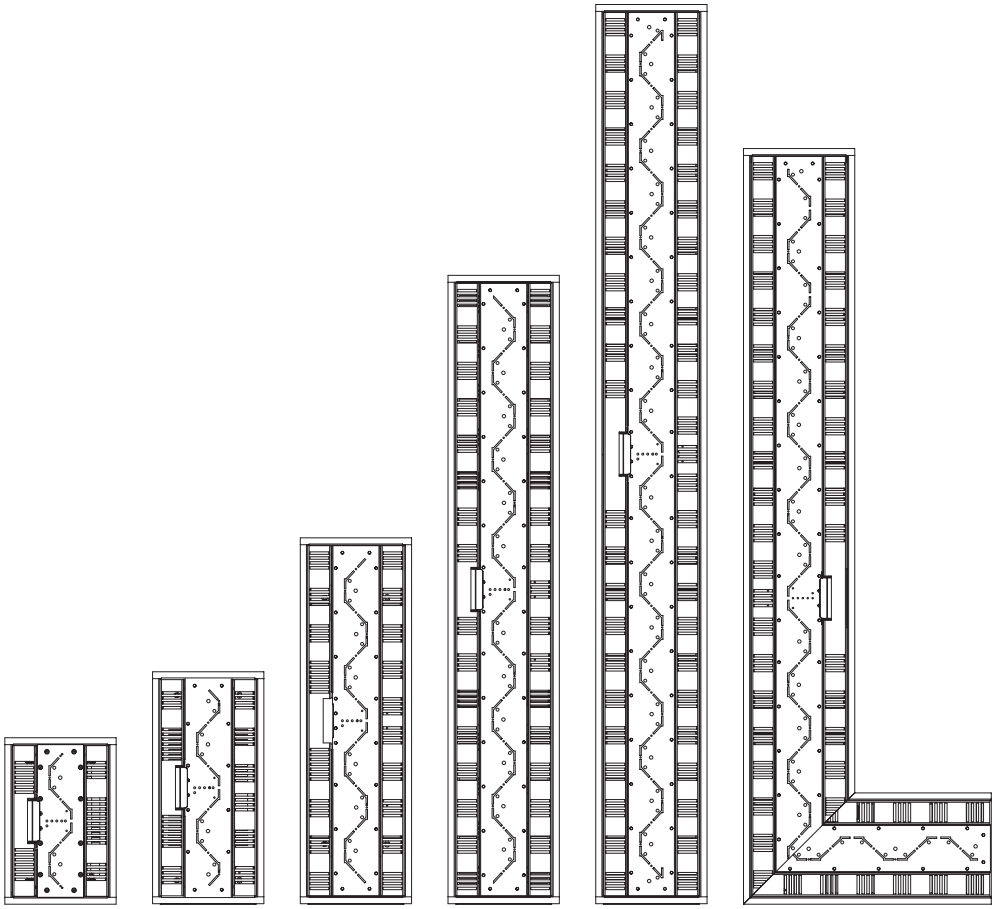

DOMINO

40 - 60 - 80 - 130 - 180 - 180C

ANWENDER

CE
0063
CU3238

INHALTSVERZEICHNIS

In einigen Teilen der Anleitung werden folgende Symbole verwendet:

⚠ **ACHTUNG** = Arbeiten, die mit besonderer Vorsicht und unter angemessener Vorbereitung durchgef hrt werden m ssen.

⛔ **VERBOT** = Arbeiten, die KEINESFALLS durchgef hrt werden d rfen.

GARANTIE

Bevor Sie den autorisierten technischen Kundendienst anrufen, um die Garantie zu aktivieren, prüfen Sie, ob:

- Das Gerät funktionsfähig und mit allen seinen Komponenten installiert ist (möglicher Glasschutz, Stümpfe oder Kiesel, Ventilgehäuse mit Tür).
- das Gerät in allen seinen Teilen und somit ohne seine endgültige dekorative Beschichtung besichtigt werden kann.
- korrekt an Gas und Strom angeschlossen ist (bei Zubehör für die elektrische Versorgung)

BESCHREIBUNG DES GERÄTS

Dieses Gerät ist für dekorative Zwecke bestimmt.

Dieses Gerät ist für dekorative Zwecke in Übereinstimmung mit der geltenden europäischen Norm EN509 konzipiert, aus diesem Grund wurde die Leistung nicht in der gleichen Weise bewertet wie bei üblichen Geräten, die für Heizzwecke konzipiert sind.

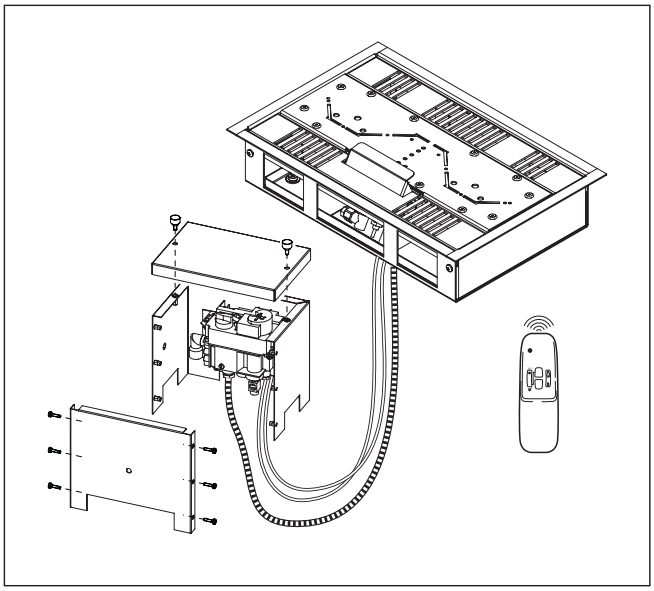

VOR DEM EINSCHALTEN DES GERÄTES

• Stellen Sie sicher, dass keine Person weniger als 1m vom Gerät entfernt ist

• Stellen Sie sicher, dass keine Gegenstände weniger als 1m vom Gerät entfernt sind

• Öffnen Sie das Gasventil vor dem Ventil

• Stellen Sie sicher, dass der elektrische Schalter in der Nähe des Ventils auf Position "I" steht

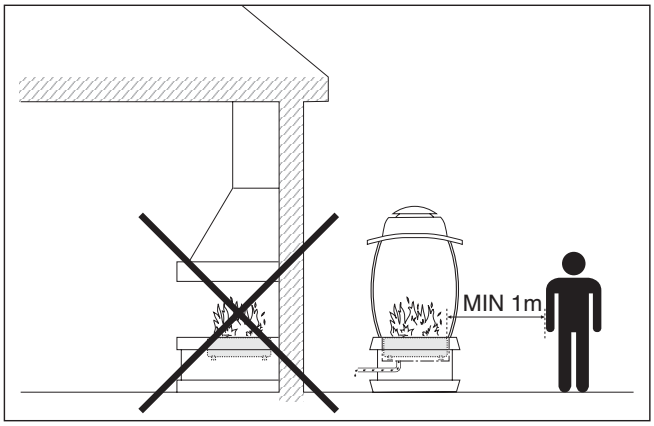

ZÜNDUNG MIT FERNBEDIENUNG

• - Richten Sie die Fernbedienung auf den IR-Sensor

• Drücken Sie gleichzeitig die Tasten "Zündung und hohe Flamme" für mindestens 2" oder bis ein Ton ertönt (dann lassen Sie die Tasten los), der den Empfang des Signals und den Beginn der automatischen Zündphase ankündigt, die zur Gewährleistung der Sicherheit festgelegte Zeiten vorsieht:
-- 10" ab Beginn des Funkens am Zündbrenner, während der Zeit hören Sie Geräusche in regelmäßigen Abständen von 1“
-- Wenn die Flamme am Zündbrenner zündet, hört der Funken auf zu zünden (wenn die Flamme nicht zündet, beträgt die Funkenzeit 30", danach muss die Zündung erneut versucht werden)
-- 20" ab dem Moment, in dem die Zündflamme auf das Sicherheitsthermoelement trifft, um die Zündung des Hauptbrenners bei maximaler Leistung zu erreichen

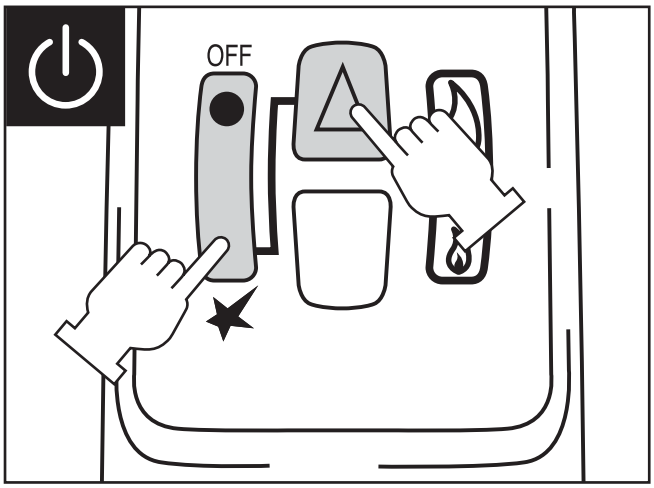

⚠ **WICHTIG! Werfen Sie keine flüssigen oder festen Stoffe auf den Feuerraum, weder während des Betriebs noch wenn er ausgeschaltet ist, um ihn sicher zu halten und unkontrollierte Flammen zu vermeiden.**

Flammeneinstellung

Dieses Gerät verfügt über eine Fernbedienung (im Lieferumfang enthalten) mit den Tasten Off und Flamme erhöhen und verringern;
Nach dem Einschalten können Sie die Leistungsstufe des Geräts über die Fernbedienung wählen.

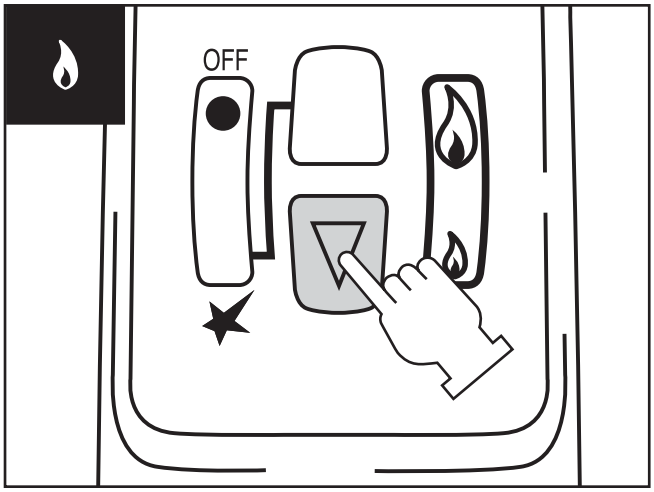

- Drücken Sie die Taste "Dreieck nach UNTEN” auf der Fernbedienung, um die Intensität der Flamme zu reduzieren.

- Drücken Sie die Tasten "Dreieck nach OBEN + Funke”, um die Intensität der Flamme zu erhöhen.

⚠ **Die Erhöhung der Intensität der Flamme durch die Verwendung von zwei Tasten ist eine vom Hersteller entworfene Sicherheit, um unfreiwillige und plötzliche Flammen zu vermeiden.**

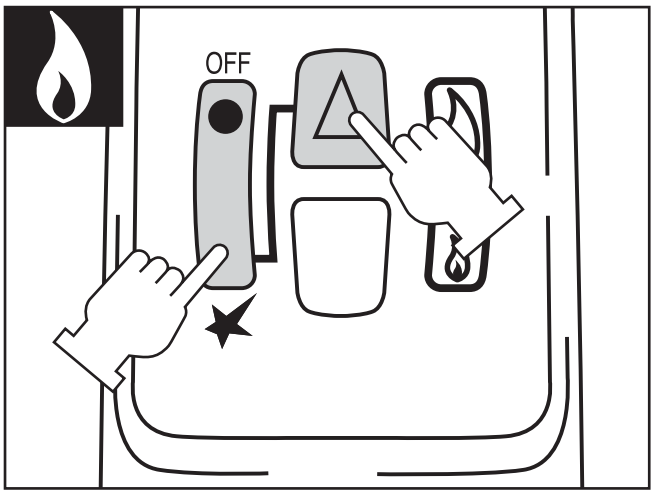

Gerät ausschalten

• Drücken Sie die Taste "OFF” auf der Fernbedienung für einige Sekunden
Es ist möglich, das Gerät während des Heizens von jeder Position aus auszuschalten.

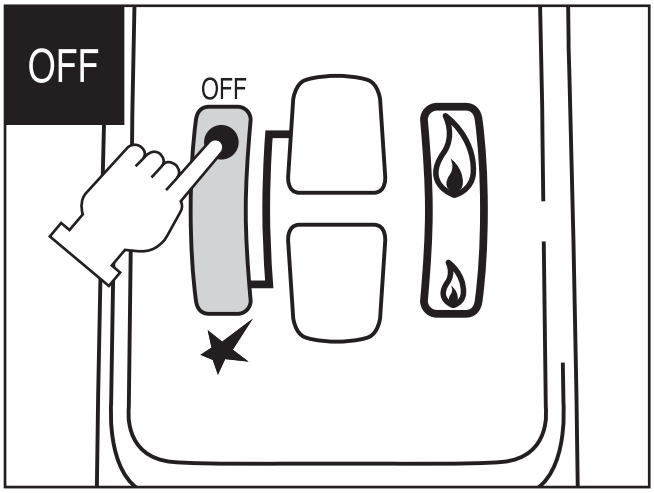

Gerät für längere Zeit ausschalten

• Drücken Sie die Taste "OFF” auf der Fernbedienung für einige Sekunden
Es ist möglich, das Gerät während des Heizens von jeder Position aus auszuschalten.

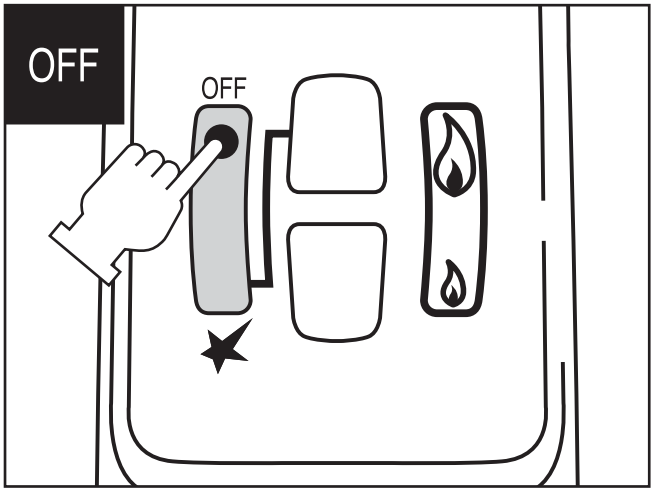

• Schließen Sie das Gasventil (1)

• - Stellen Sie den elektrischen Schalter (2) in der Nähe des Ventils auf die Position "0", um die Batterie zu schonen
Das System ist mit einer Sicherheitssperre ausgestattet, die verhindert, dass es eingeschaltet wird, bis es deaktiviert wird (die Deaktivierung kann einige Minuten dauern).

• Schließen Sie das Gasventil vor dem Ventil

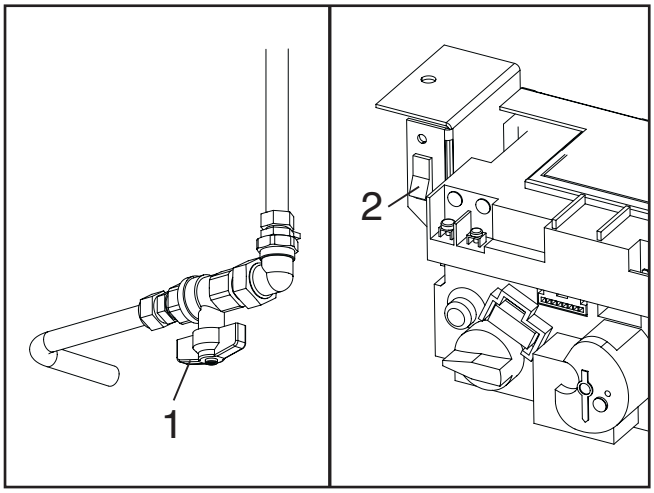

Keine Zündung

Wenn sich das Gerät nicht einschalten lässt, kann dies davon abhängen:

• Gasmangel

• Kein Funke

• Verstopfter Zündbrenner

⚠ **Drehen Sie den elektrischen Schalter (2) im Gefahrenfall sofort in die Stellung "0", damit er schnell und vollständig abgeschaltet werden kann.**

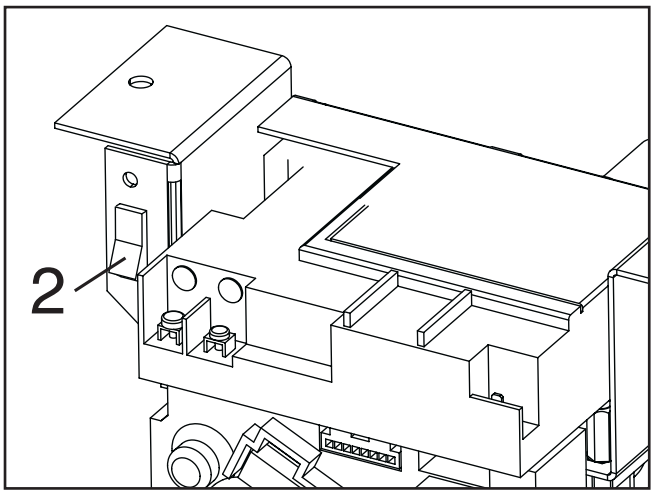

HANDBETRIEB

Das Gerät ist für das Arbeiten mit der Fernbedienung konzipiert, kann aber auch im Handbetrieb durch Einwirkung auf das Gasventil gesteuert werden.
Der manuelle Modus wird bei Verlust der Fernbedienung oder während der außergewöhnlichen Wartungsphasen durch die autorisierte technische Unterstützung des Herstellers empfohlen.

⚠ **Das Gerät im Handbetrieb erfordert einige Operationen am Ventil, bevor es verwendet wird.**

Zündung
- Öffnen Sie den Gaszufuhrhahn.
- Schalten Sie die Ventileinheit ein, indem Sie den Schalter (5) auf "I" stellen;
- Stellen Sie den Einstellknopf (1) auf “**OFF**”;
- Drehen Sie den Knopf (7) auf Manuell “**MAN**”;
- Ziehen Sie das Zündkabel vom hinteren Anschluss (9) ab und stecken Sie es in den Faston (8);
- Stecken Sie einen Schraubendreher in die Bohrung (6) und halten Sie die Magnetstange gedrückt;
- Drücken Sie den piezoelektrischen Ein-/Ausschaltknopf (4) bei gedrücktem Magnetschenkel, bis die Zündflamme brennt. Halten Sie den Magnetschaft ca. 10 Sekunden lang gedrückt, um eine ausreichende Erwärmung des Thermoelementes zu ermöglichen;
- Entfernen Sie den Schraubendreher und lösen Sie dabei den Magnetschaft;
- Drehen Sie den Knopf (7) auf Automatisch “**NO**”;
- Drehen Sie den Knopf (1) bei Bedarf von “**OFF**” auf “**MAX**”.

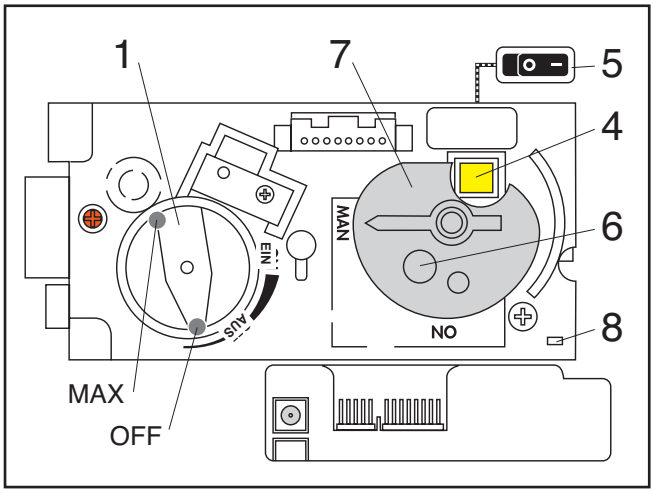

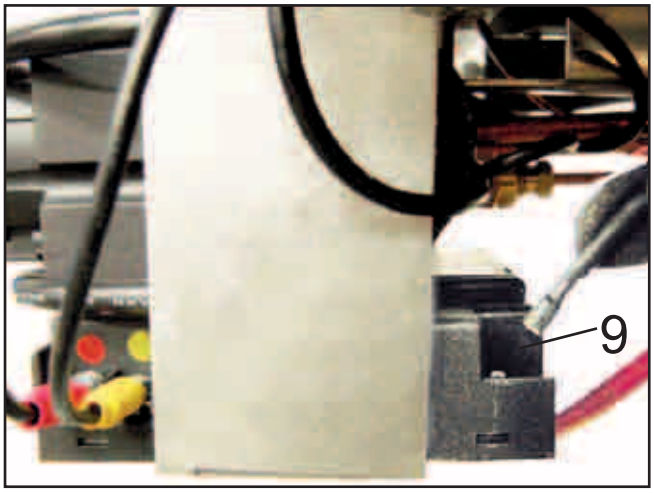

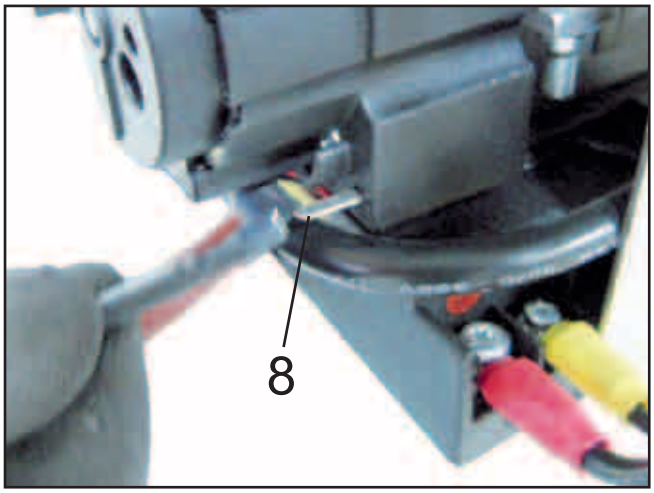

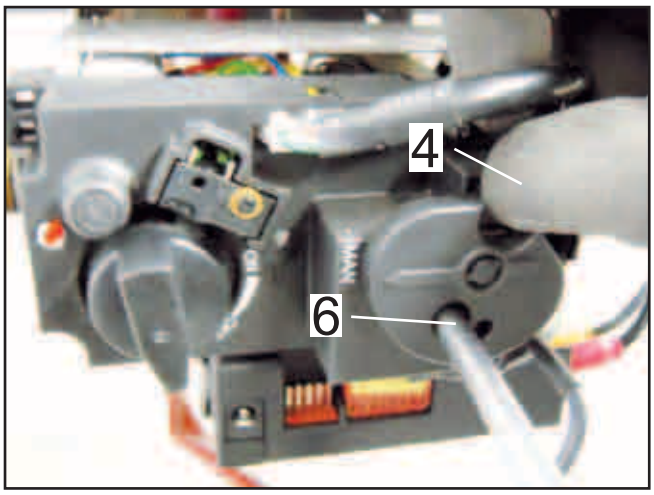

SCHUTZ

Für diesen Gerätetyp ist es notwendig, die Warnungen vor der Gefahr offener Flammen zu beachten, für Menschen wie Kinder oder Behinderte, die sich ohne die geringste Vorsicht nähern können.

Der Schutz (Verwendung von feuerfesten Materialien) kann hergestellt werden:
- mit einer Höhe von MAX. 20 cm mit den an den Kanten zusammenhängenden Elementen.
- mehr als 20 cm, wobei sich die Elemente nicht in den Ecken berühren (offene Ecken), je höher der Schutz und je größer der Abstand zwischen den Elementen in den offenen Ecken ist.

⚠ **Der Schutz ist kein Bestandteil des Lieferumfangs des Geräts.**

⚠ **Der Schutz kann in keiner Weise am Gerät befestigt werden, er muss selbsttragend und abnehmbar sein, um einen einfachen Zugang zum Gerät zu ermöglichen und die Verwendung einer Schutzabdeckung zu erleichtern, die während langer Nutzungszeiten des Geräts verwendet wird.**

⚠ **Wenn Sie den Glasschutz herstellen möchten, verwenden Sie nur den gehärteten Typ und mit einer MIN Dicke von 4 mm.**

- Stellen Sie den Schutz NICHT so auf, dass er das Gerät berührt. Halten Sie immer einen Abstand von MIN 5 cm zwischen dem Schutz und der Außenkante des Geräts ein.
- Der obere Teil des Geräts darf NICHT blockiert werden, um den Abzug der Verbrennungsgase und den korrekten Betrieb des Geräts zu gewährleisten.

Wenn eine Abdeckung erforderlich ist (verwenden Sie feuerfeste Materialien), muss diese in einer Höhe von MIN 1 m von der Brenneroberfläche positioniert werden, wobei eine zentrale Öffnung in der Abdeckung von MIN Ø 18 cm vorzusehen ist, um das Abziehen der Verbrennungsgase zu erleichtern.

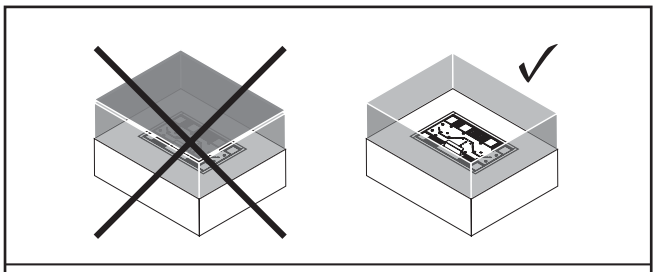

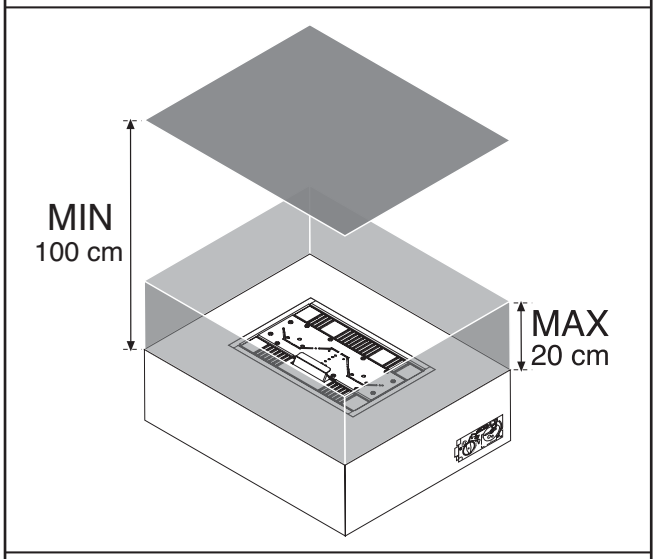

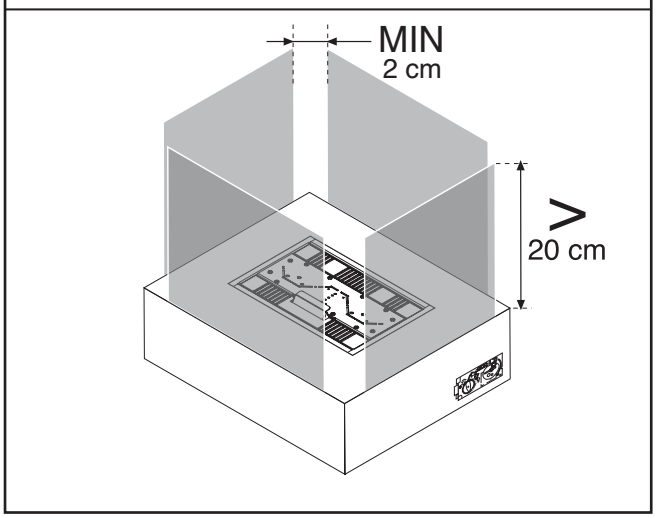

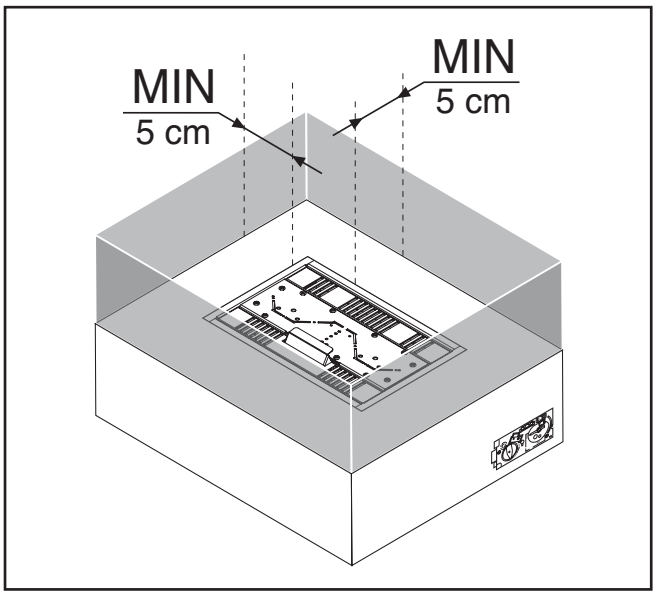

⚠ Stellen Sie vor jeder Art von Wartung sicher, dass der Gaszufuhrhahn und/oder der Brennerhahn geschlossen sind.

Die Wartung umfasst die Überprüfung der Unversehrtheit und Sauberkeit aller Teile, aus denen das Gerät besteht; im Falle von Verschleiß oder Bruch dürfen nur Originalersatzteile des Herstellers verwendet werden.
Der Hersteller haftet nicht für Schäden an Personen oder Sachen, die durch diese oder andere Manipulationen entstehen. Das Gerät darf daher nur vom Hersteller montiert und vom Anwender direkt für die zu betreibende Gasart bestellt werden.

Gerät
Für den ordnungsgemäßen Betrieb des Gerätes ist eine ordnungsgemäße ordentliche Wartung erforderlich:
• wenn das Gerät mit Batterien betrieben wird, müssen diese mindestens einmal pro Jahr überprüft/ausgetauscht werden. Alkalibatterien neigen bei längerem Nichtgebrauch dazu, ätzende Flüssigkeiten auszutreten, die einige Komponenten beschädigen können (siehe Schaltplan). Um dieses Problem zu beheben, empfehlen wir den Kauf des Zubehörs "Netzgerätesatz".
• Verwenden Sie für alle Reinigungsarbeiten am Gerät und am Zubehör keine Dampfreiniger, um das ästhetische und funktionale Erscheinungsbild nicht zu beeinträchtigen.

Zylinder austauschen
Der Austausch des Zylindes muss in offenen oder stark belüfteten Räumen erfolgen, weg von jeder Quelle von Flammen oder Funken wie Kerzen, Zigaretten, anderen Geräten, die Flammen oder Funken erzeugen können.
1 - Stellen Sie sicher, dass das Gerät vollständig kalt ist;
2 - Entfernen Sie den Zylinder aus dem Zylinderhalterfach;
3 - Den Druckregler vom Zylinderventil trennen;
4 - Überprüfen Sie den Wirkungsgradstatus der Gaszufuhrleitung visuell (Vorhandensein von Rissen) und überprüfen Sie das gestempelte Ablaufdatum;
5 - Überprüfen Sie den Wirkungsgradstatus des Reglers, indem Sie das Vorhandensein und den Status der Gasdichtung überprüfen (es wird empfohlen, sie bei jedem Flaschenwechsel zu ersetzen);
6 - Schließen Sie den neuen Zylinder an und lagern Sie ihn in dem entsprechenden Fach;
7 - Überprüfen Sie die perfekte Dichtheit des Gaskreislaufs mit Seifenwasser oder bestimmten Produkten;
8 - Ersetzen Sie den Zylinder im Fach.

⚠ Nach dem Austausch des Zylinders könnten die ersten Zündversuche aufgrund des möglichen Vorhandenseins von Luft in der Leitung mit längeren Zeiten erfolgen. Blockieren Sie die Lüftungsschlitze im Zylinderraum nicht.

ABNEHMBARE TEILE

Das Gerät enthält abnehmbare Teile ohne die Verwendung von Werkzeugen, sie sind wesentliche Komponenten für den sicheren Betrieb des Geräts. Sobald Sie es installiert haben, müssen Sie mit größter Sorgfalt positionieren, um sie nicht zu beschädigen.

Die abnehmbare Teile:

• - sind die auf dem Kohlenbecken platzierten Zubehörteile wie Keramikholz, Faserkeramikkohlen oder Steine, deren Anordnung auf der Brennerfläche in der Zubehöranleitung angegeben ist und vom Benutzer oder Installateur nicht beliebig verändert werden kann.

• sind die Gitter auf der Brenneroberfläche, diese sind für die korrekte Luftzufuhr zu den Brennern unerlässlich und ihre Lage ist einzigartig, wenn sie aus einem Grund entfernt werden, müssen sie vor der Verwendung des Geräts korrekt positioniert werden.

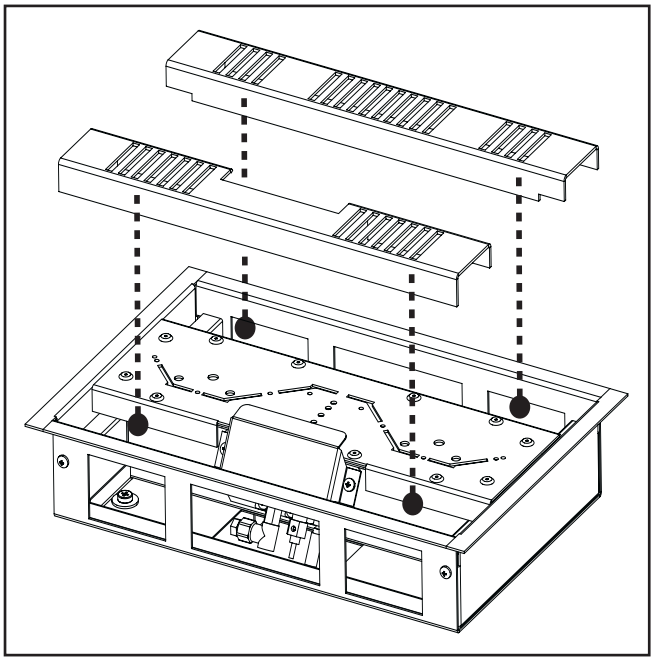

AUSSERORDENTLICHE WARTUNG

Da es sich um einen offenen Feuerraum handelt, können sich Staub und andere Fremdkörper auf dem Feuerraum ablagern. In diesem Fall muss eine außerordentliche Wartung zur Reinigung des Geräts durchgeführt werden.

Stellen Sie vor dem Beginnen sicher, dass:

• Das Gerät mindestens eine Stunde lang ausgeschaltet war
• Der elektrische Hauptschalter in der Position "0" steht
• Das Gasventil vor dem Ventil geschlossen ist
• Verwenden Sie immer Handschuhe und eine Maske, wenn Sie die Feuerraumeinrichtung (Holz, Glut oder Steine) bewegen

Gehen Sie wie folgt vor:

⚠ **Bei allen Reinigungsarbeiten ist darauf zu achten, dass alle lackierten Oberflächen nicht beschädigt oder verkratzt werden.**

• Entfernen Sie die Feuerraumausstattung unter Beachtung der Zerbrechlichkeit der einzelnen Teile.
• Entfernen Sie die auf dem Feuerraum angesammelte Ablagerungen.
• Reinigen Sie die einzelnen Keramikstücke trocken mit einem Pinsel.
• Reinigen Sie den Feuerraum (Brennerbereich und Grills) mit einem Pinsel trocken.
• Positionieren Sie die Feuerraumausstattung in der gleichen Reihenfolge wie zuvor (siehe Zubehöranleitung).

⚠ **Verwenden Sie für alle Reinigungsarbeiten am Gerät und am Zubehör keine Dampfreiniger, um das ästhetische und funktionale Erscheinungsbild nicht zu beeinträchtigen.**

Der Feuerraum kann wie folgt ausgestattet werden:
- ohne Steine oder Holzbausatz
- mit dem vom Hersteller vorgeschlagenen Holzbausatz
- mit dem vom Hersteller vorgeschlagenen Steinsatz
- mit nicht in der Preisliste eingetragenen Steinen mit Abmessungen von 15mm bis 40mm, in Marmor, Stein oder Fluss. Die Steine müssen natürlich sein, ohne chemische Behandlungen oder Lacke und ohne staubige Rückstände.

⚠ **Es ist nicht erlaubt, Steine und Holz zusammen auf dem Feuerraum zu verwenden.**

⚠ **Die Steine oder das Holz müssen so angeordnet werden, wie in der Anleitung in der Verpackung dieses Zubehörs gezeigt.**

⚠ **Eine falsche oder willkürliche Positionierung der Möbel verändert die Leistung des Geräts sowie die Höhe und Farbe der Flamme.**

⚠ **Verwenden Sie nur die mit dem BAUSATZ gelieferte Glut, Keramikscheite und Flusskiesel, fügen Sie keine weiteren hinzu und beachten Sie die vom Hersteller angegebene Anordnung.**

⚠ **Verwenden Sie nur vom Hersteller gelieferte Teile oder Original-Ersatzteile; die Installation muss von durch den Hersteller autorisiertem Personal oder einem qualifizierten Techniker durchgeführt werden.**

ERSATZTEILE

	Beschreibung	40	60	80	130	180	180C
1	**Brennergitter (EDELSTAHL)**	80011365 00	80011367 00	80011369 00	80011371 00	80011373 00	80011419 00
2	**Gr. Methanbrenner (EDELSTAHL)**	80011408 00	80011410 00	80011412 00	80011414 00	80011416 00	80011426 00
2	**Gr. LPG-Brenner (EDELSTAHL)**	80011409 00	80011411 00	80011413 00	80011415 00	80011417 00	80011427 00
3	**Brennergitter (EDELSTAHL)**	80011375 00	80011377 00	80011379 00	80011381 00	80011383 00	80011421 00
4	**Brennerrahmen (EDELSTAHL)**	80011385 00	80011387 00	80011389 00	80011391 00	80011393 00	80011423 00
5	**Gr. Methanzündung**	80011404 00					
5	**Gr. LPG-Zündung**	80011405 00					
6	**Zündkabel**	80011406 00					
7	**Thermoelement**	80011145 00					
8	**On/Off-Schalter**	80011148 00					
9	**Gasventil**	80011149 00					
10	**Fernbedienung Std**	80011038 00					
11	**Steuergerät**	80011087 00					
12	**Kabel von Platine zu Ventil**	80011259 00					
13	**Infrarotsensor**	80011294 00					
14	**Ventilschutz**	80011432 00					

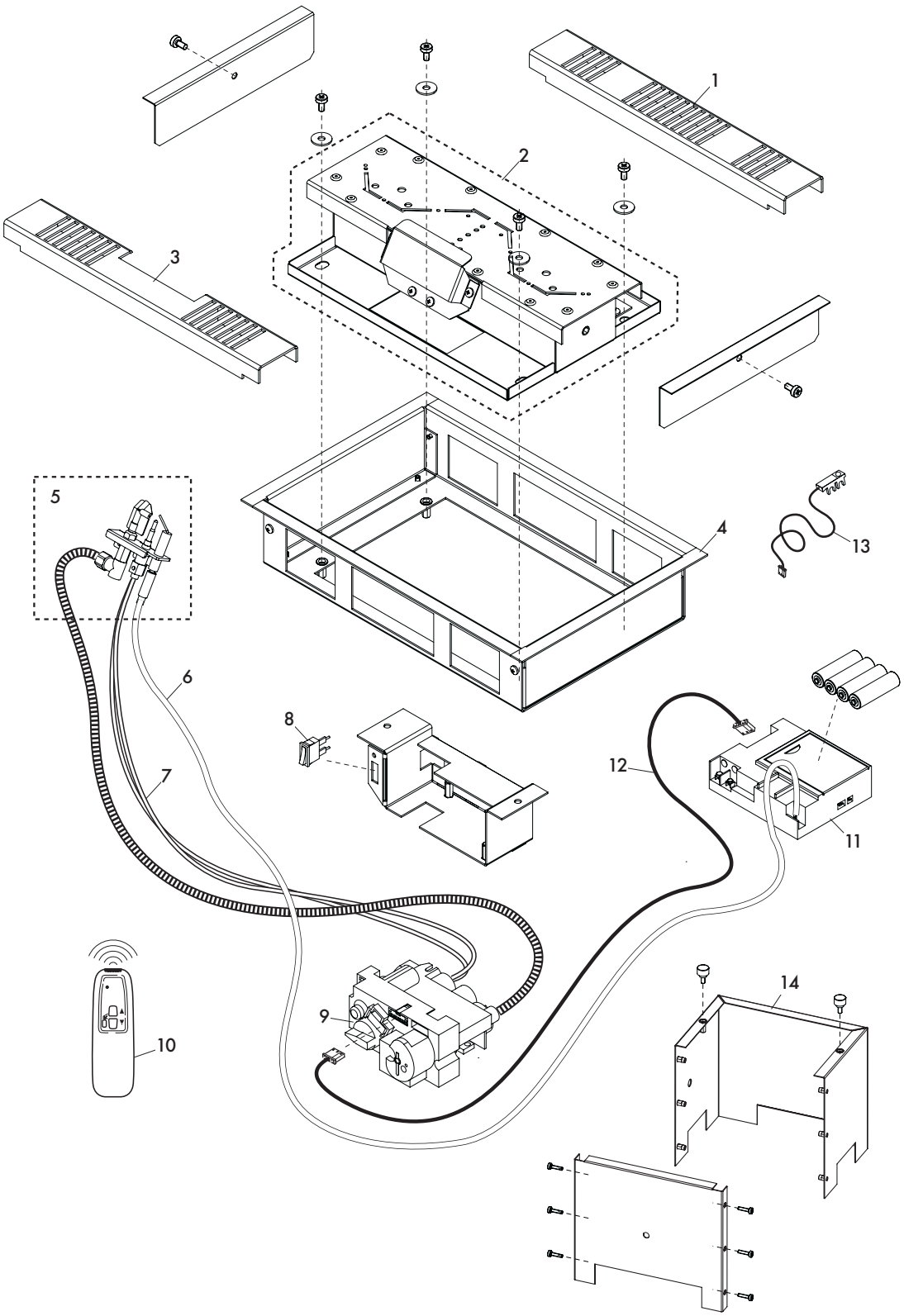
1
2
3
4
5
6
7
8
9
10
11
12
13
14

THE FLAME

PLAY WITH FIRE