THE FLAME

PLAY WITH FIRE

Chauffage au gaz

- insert de brasier -

pour usage INTERNE

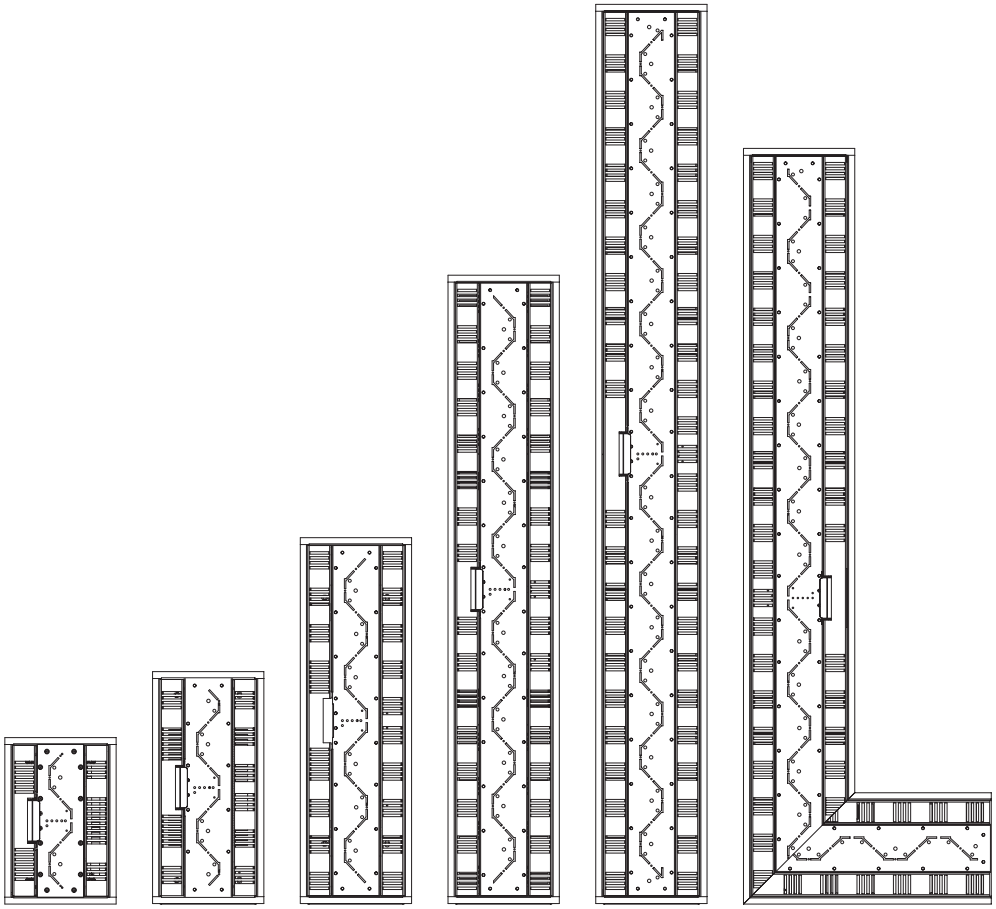

DOMINO

40 - 60 - 80 - 130 - 180 - 180C

UTILISATEUR

CE

0063

CU3238

TABLE DES MATIÈRES

Les symboles suivants sont utilisés dans certaines parties du manuel :

⚠ **ATTENTION** = utilisé pour souligner les actions qui requièrent une attention particulière et une préparation appropriée.

⛔ **INTERDIT** = utilisé pour souligner les actions qui NE DOIVENT absolument pas être exécutées.

GARANTIE

Avant d'appeler le centre de service d'activation de garantie autorisé, vérifiez que :

- l'appareil est fonctionnel et avec tous ses composants installés (protection de verre possible, bûches ou pierres, boîtier de vanne avec porte).
- l'appareil peut être inspecté dans toutes ses parties et donc sans son revêtement décoratif final.
- l'appareil est correctement connecté au gaz et à l'électricité (dans le cas d'un accessoire d'alimentation électrique)

DESCRIPTION DE L'APPAREIL

Cet appareil est utilisé à des fins décoratives.

Cet appareil est conçu à des fins décoratives conformément à la norme européenne EN509 applicable, c'est pourquoi les performances n'ont pas été évaluées comme les appareils de chauffage habituels.

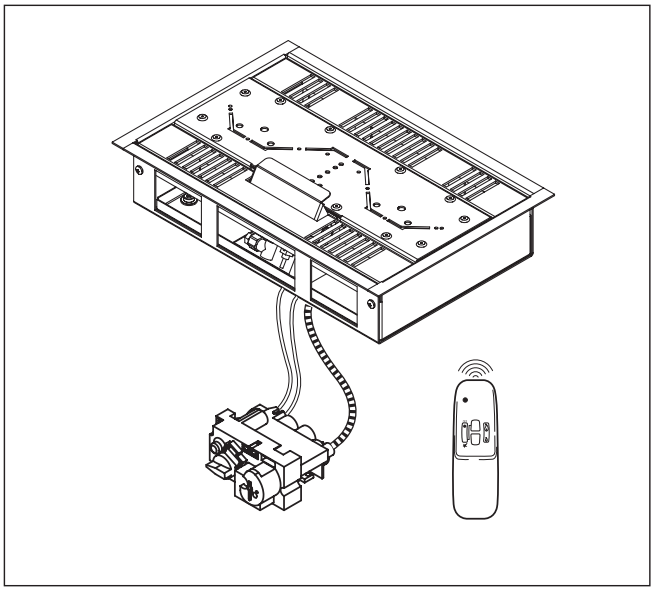

AVANT D'ALLUMER L'APPAREIL

• Assurez-vous qu'aucune personne ne se trouve à moins de 1 m de l'appareil

• Assurez-vous que rien n'est à moins de 1 m de l'appareil

• Ouvrez le robinet de gaz en amont de la vanne

• Assurez-vous que l'interrupteur électrique près de la vanne est en position « I »

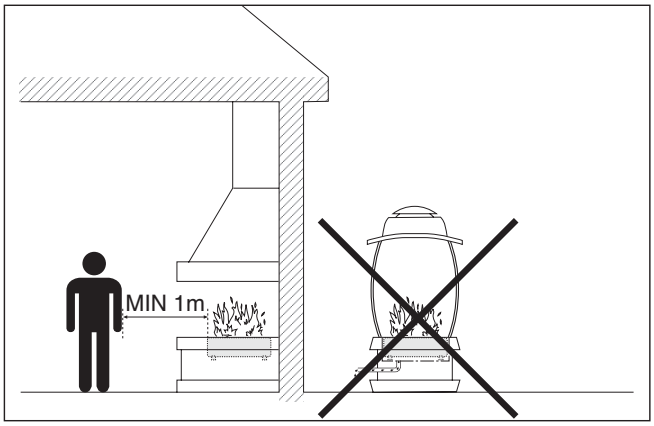

DÉMARRAGE PAR TÉLÉCOMMANDE

• Orientez la télécommande vers le capteur IR

• Appuyez simultanément sur les boutons « allumage et flamme vers le haut » pendant au moins 2” ou jusqu'à ce que vous entendiez un son (puis relâchez les boutons) qui vous avertit de la réception du signal et du début de la phase d'allumage automatique qui fournit des temps prédéterminés pour assurer la sécurité :
-- 10” à partir du début de l'étincelle sur le brûleur pilote, pendant la période, vous entendrez des sons à intervalles réguliers de 1”
-- Lorsque la flamme du brûleur pilote s'allume, l'étincelle cesse de s'allumer (si la flamme ne s'allume pas, la période de clignotement sera de 30”, après quoi il sera nécessaire de réessayer l'allumage)
-- 20” à partir du moment où la flamme pilote frappe le thermocouple de sécurité pour obtenir l'allumage du brûleur principal au débit maximal

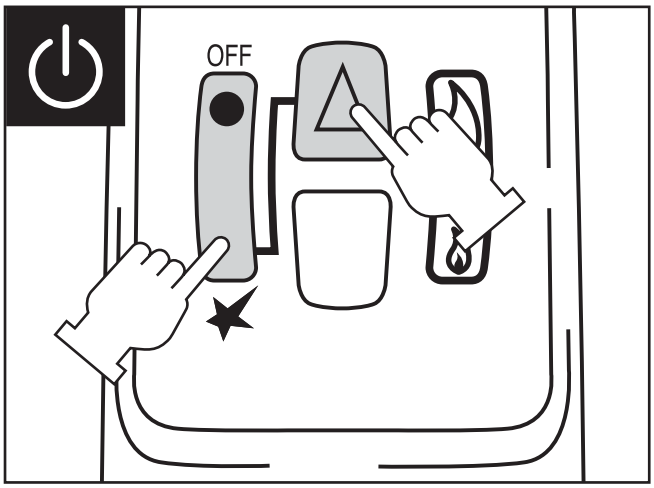

⚠ **IMPORTANT ! Ne jetez aucune substance liquide ou solide sur le foyer, à la fois pendant son fonctionnement et lorsqu'il est éteint, pour le garder en sécurité et éviter les flammes incontrôlées.**

Réglage de la flamme

Cet appareil dispose d'une télécommande (fournie) avec des boutons Off et l'augmentation et la diminution de la flamme ;
Une fois allumé, vous pouvez choisir le niveau de puissance de l'appareil à l'aide de la télécommande.

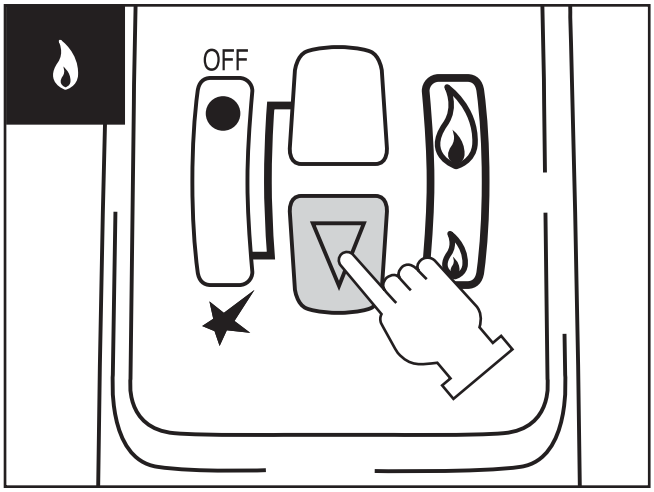

- Appuyez sur le bouton « triangle vers le BAS » de la télécommande pour réduire l'intensité de la flamme.

- Appuyez sur les touches « triangle vers le HAUT + étincelle » pour augmenter l'intensité de la flamme.

⚠ **Augmenter l'intensité de la flamme grâce à l'utilisation de deux touches est une sécurité conçue par le fabricant pour éviter les flammes involontaires et soudaines.**

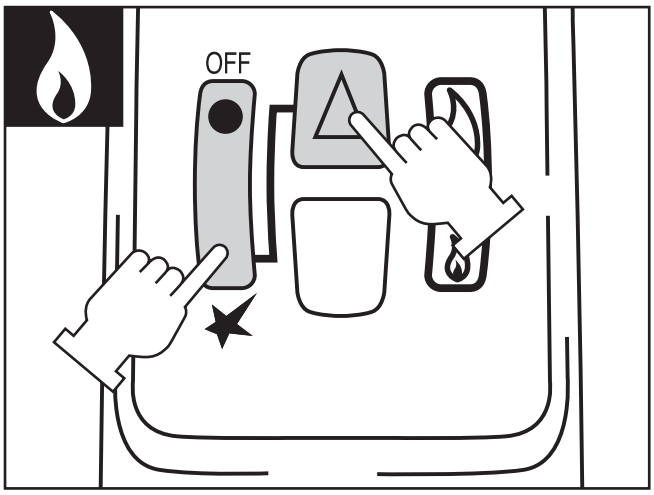

Mise hors tension de l'appareil

• Appuyez sur le bouton « OFF » de la télécommande pendant quelques secondes
L'appareil peut être éteint à partir de n'importe quelle position chauffée.

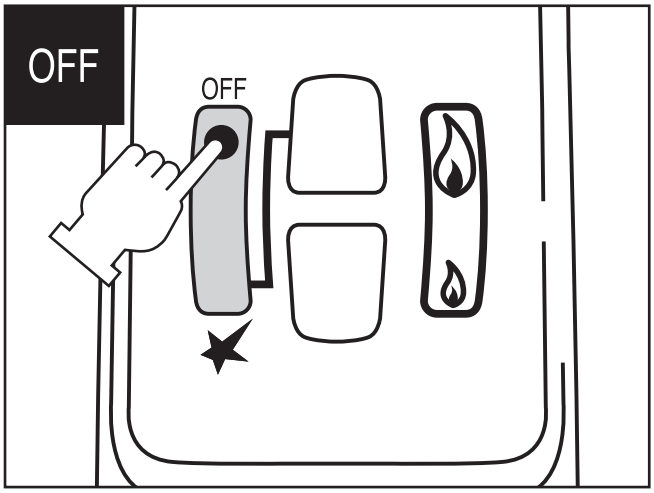

Éteindre l'appareil pendant de longues périodes

• Appuyez sur le bouton « OFF » de la télécommande pendant quelques secondes
L'appareil peut être éteint à partir de n'importe quelle position chauffée.

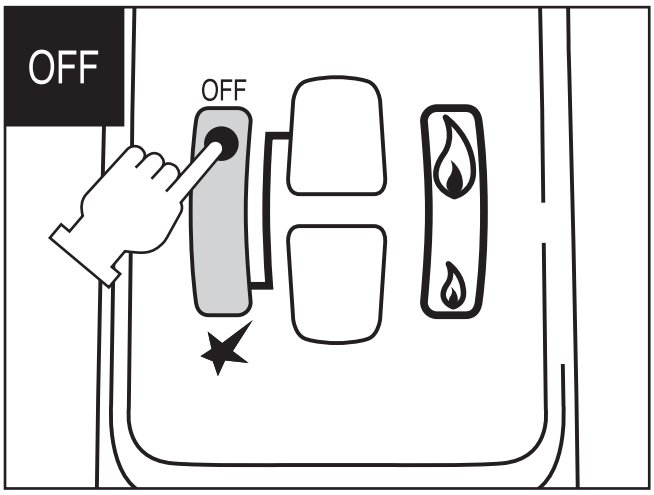

• Fermez le robinet de gaz (1)

• Amenez l'interrupteur électrique (2) près de la vanne à la position « 0 » pour préserver l'autonomie de la batterie
Le système est équipé d'un verrou de sécurité qui l'empêche de s'allumer jusqu'à ce qu'il soit désactivé (la désactivation peut prendre quelques minutes).

• Fermez le robinet de gaz en amont de la vanne

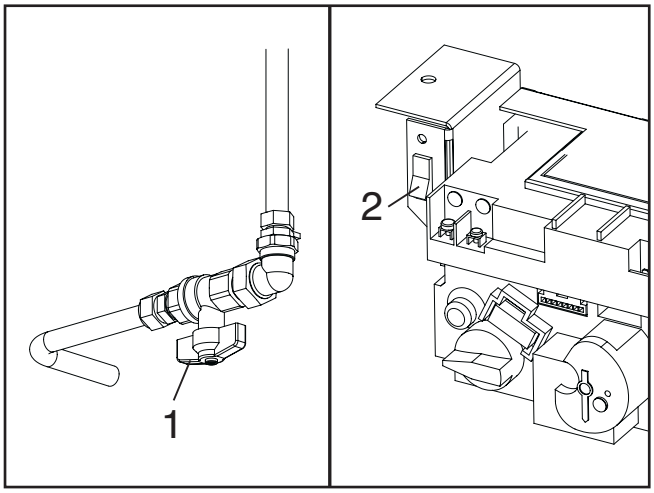

Échec de la mise sous tension

Le défaut d'allumage de l'appareil peut dépendre de :

• Manque de gaz

• Manque d'étincelle

• Brûleur pilote obstrué

⚠ **Pour un arrêt rapide et complet en cas de danger, placez immédiatement l'interrupteur électrique (2) en position « 0 ».**

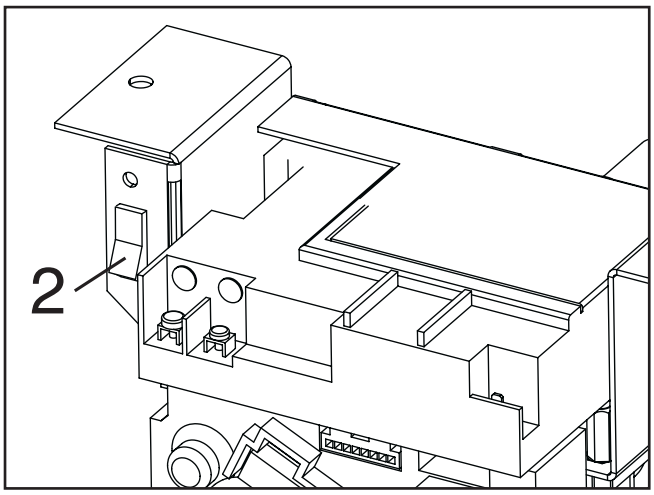

MODE MANUEL

L'appareil est conçu pour fonctionner avec la télécommande, mais peut également être commandé en mode manuel en agissant sur la vanne de gaz.
Le mode manuel est recommandé en cas de perte de la télécommande ou pendant les phases de maintenance extraordinaire par l'assistance technique autorisée par le fabricant.

⚠ **L'appareil en mode manuel, nécessite certaines opérations à effectuer sur la vanne, avant son utilisation.**

Mise sous tension
- Ouvrez le robinet d'alimentation en gaz.
- Allumez l'unité de vanne en réglant l'interrupteur (5) sur « I » ;
- Mettez le bouton de réglage (1) sur « **OFF** » ;
- Tournez le bouton (7) sur manuel « **MAN** » ;
- Débranchez le câble d'allumage de la connexion arrière (9) et insérez-le dans le faston (8) ;
- Insérez un tournevis dans le trou (6) et maintenez la tige de l'aimant enfoncée ;
- Appuyez sur le bouton d'alimentation piézoélectrique (4), avec la tige d'aimant enfoncée, jusqu'à ce que la flamme pilote soit allumée. Appuyez et maintenez la tige d'aimant enfoncée pendant environ 10 secondes pour permettre un chauffage adéquat du thermocouple ;
- Retirez le tournevis, en libérant la tige d'aimant ;
- Tournez le bouton (7) sur automatique « **NON** » ;
- Tournez le bouton (1) de « **OFF** » à « **MAX** » si nécessaire.

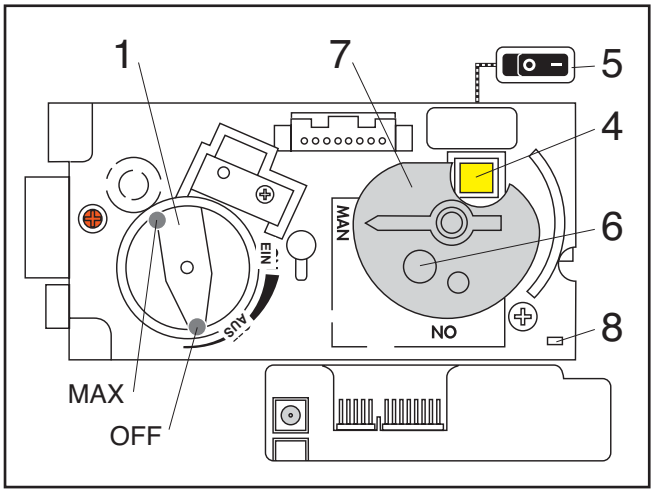

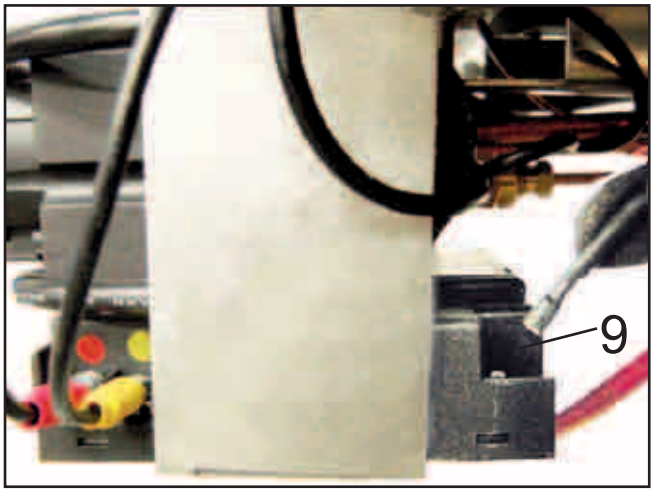

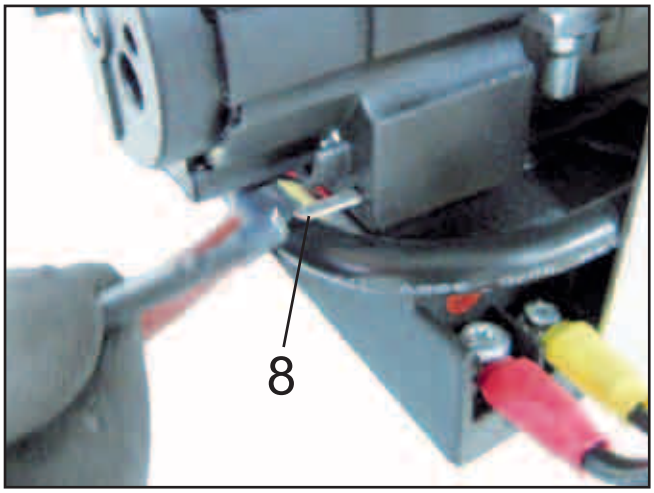

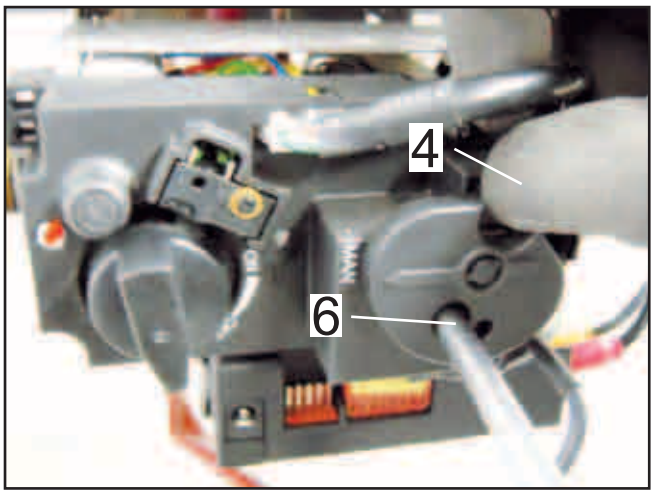

PROTECTION

Pour ce type d'appareil, il est nécessaire de respecter les avertissements de danger de flammes nues, pour les personnes telles que les enfants ou les personnes handicapées qui peuvent s'approcher sans la moindre précaution.

La protection peut être réalisée en utilisant uniquement des matériaux ignifuges.

⚠ **La protection n'est pas un composant fourni avec l'appareil.**

⚠ **La protection ne peut en aucun cas être fixée à l'appareil, elle doit être autoportante et amovible pour permettre un accès facile à l'appareil.**

⚠ **Si vous souhaitez réaliser la protection en verre, utilisez uniquement le type trempé et avec une épaisseur minimale de 4 mm.**

- NE PAS interférer avec le tirage de la cheminée.
- NE portez PAS la protection jusqu'à ce que vous touchiez l'appareil, gardez toujours une distance d'au moins 5 cm entre la protection et le bord extérieur de l'appareil.
- assurez-vous de la bonne quantité d'air pour la combustion, à 10 cm au minimum de la surface du foyer.

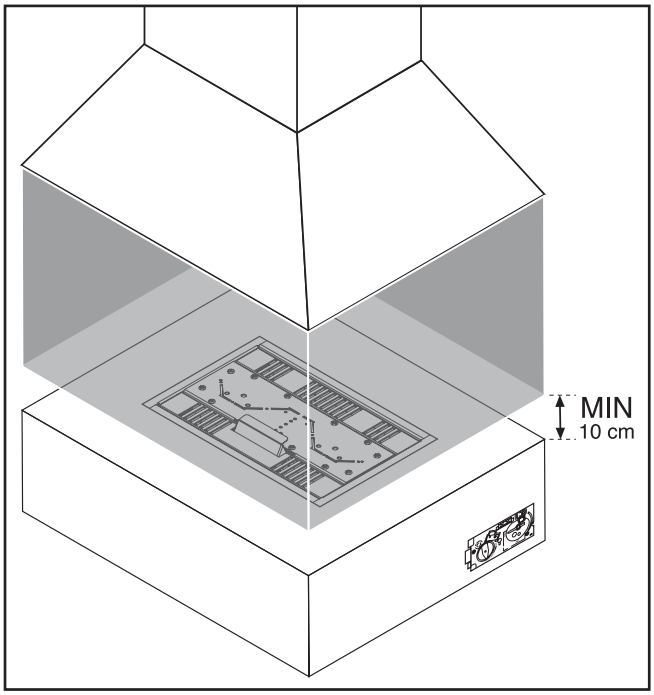

MAINTENANCE DE ROUTINE

Appareil

Un entretien de routine adéquat est nécessaire pour le bon fonctionnement de l'appareil :

• si l'appareil est utilisé avec la pile, celles-ci doivent être vérifiées/remplacées au moins une fois par an. Les piles alcalines, si elles ne sont pas utilisées pendant de longues périodes, ont tendance à transpirer des liquides corrosifs qui peuvent endommager certains composants (voir le schéma de câblage). Pour éliminer ce problème, nous vous recommandons d'acheter l'accessoire du kit d'alimentation électrique.

• pour toutes les opérations de nettoyage sur l'appareil et les accessoires, n'utilisez pas de nettoyeurs à vapeur pour éviter de compromettre leur aspect esthétique et fonctionnel.

Environnement d'installation

Un entretien correct de l'environnement dans lequel l'appareil est installé est nécessaire pour son bon fonctionnement en toute sécurité :

• Assurez-vous que la cheminée des gaz de combustion est propre et exempte de toute obstruction.

• Assurez-vous que les ouvertures de ventilation de la pièce où l'appareil a été installé sont toujours exemptes d'obstruction pour assurer l'alimentation en air nécessaire dans l'environnement.

L'appareil comprend des pièces amovibles sans l'utilisation d'outils, ce sont des composants essentiels pour le fonctionnement sûr de l'appareil, donc une fois que vous avez terminé l'installation, vous devez prendre le plus grand soin de les positionner de manière à ne pas les endommager.

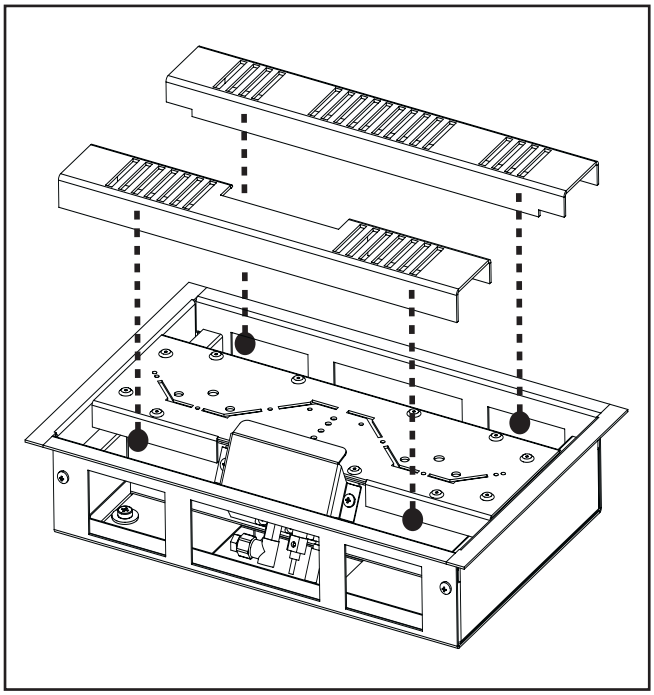

Les pièces amovibles :

• ce sont les accessoires placés sur le brûleur tels que le bois de céramique, les braises ou les pierres en fibre de céramique, leur disposition sur la surface du brûleur est indiquée dans les instructions de l'accessoire et ne peut pas être modifiée comme souhaité par l'utilisateur ou l'installateur.

• ce sont les grilles sur la surface du brûleur, elles sont essentielles pour l'alimentation en air correcte des brûleurs et leur emplacement est unique, si pour une raison quelconque elles sont retirées, elles doivent être repositionnées correctement avant d'utiliser l'appareil.

ENTRETIEN EXTRAORDINAIRE

Comme le foyer est ouvert, de la poussière et d'autres corps étrangers peuvent être déposés sur le foyer. Dans ce cas, un entretien extraordinaire sera nécessaire pour nettoyer l'appareil.

Avant de commencer, assurez-vous que :
• l'appareil est éteint depuis au moins une heure
• l'interrupteur électrique principal est en position « 0 »
• le robinet de gaz en amont de la vanne est fermé
• utilisez toujours des gants et un masque pour déplacer le mobilier de la cheminée (bois, braises ou pierres)

Procéder comme suit :
⚠ **Toutes les opérations de nettoyage doivent être effectuées en veillant à ne pas endommager ou rayer toutes les surfaces peintes.**
• enlevez le mobilier de cheminée en prêtant une attention particulière à la fragilité des pièces individuelles.
• enlevez les débris accumulés sur le foyer.
• nettoyez les pièces individuelles en céramique à l'aide d'une brosse.
• nettoyez à sec le foyer (zone du brûleur et grilles) avec une brosse.
• repositionnez le mobilier de la cheminée dans le même ordre que précédemment (voir les instructions sur les accessoires).

⚠ **Pour toutes les opérations de nettoyage sur l'appareil et les accessoires, n'utilisez pas de nettoyeurs à vapeur pour éviter de compromettre leur aspect esthétique et fonctionnel.**

Le foyer peut être meublé :
- sans pierres ni kit en bois
- avec kit de bois proposé par le fabricant
- avec kit de pierres proposé par le fabricant
- avec des pierres non listées avec des dimensions de 15mm à 40mm, en marbre, en pierre ou de galets de rivière. Les pierres doivent être naturelles sans traitement chimique ou peintes et exemptes de résidus poussiéreux.

⚠ **Il est interdit d'utiliser des pierres et du bois ensemble sur le foyer.**

⚠ **Les pierres ou le bois doivent être disposés comme indiqué dans les instructions contenues dans l'emballage de cet accessoire.**

⚠ **Un positionnement incorrect ou aléatoire du mobilier modifie les performances de l'appareil, la hauteur et la couleur de la flamme.**

⚠ **Utilisez uniquement des braises, des bûches de céramique et des galets de rivière fournis avec le KIT, n'en ajoutez pas plus et respectez l'arrangement indiqué par le fabricant.**

⚠ **Utilisez toujours des pièces d'origine ou des pièces de rechange fournies par le fabricant, l'installation doit être effectuée par du personnel autorisé par le fabricant ou par un technicien qualifié.**

PIÈCES DÉTACHÉES

	description	40	60	80	130	180	180C
1	**Grille du brûleur**	80011364 00	80011366 00	80011368 00	80011370 00	80011372 00	80011418 00
2	**Gr. Brûleur au méthane**	80011394 00	80011396 00	80011398 00	80011400 00	80011402 00	80011424 00
2	**Gr. Brûleur GPL**	80011395 00	80011397 00	80011399 00	80011401 00	80011403 00	80011425 00
3	**Grille du brûleur**	80011374 00	80011376 00	80011378 00	80011380 00	80011382 00	80011420 00
4	**Cadre du brûleur**	80011384 00	80011386 00	80011388 00	80011390 00	80011392 00	80011422 00
5	**Gr. Allumage au méthane**	80011404 00					
5	**Gr. Allumage au GPL**	80011405 00					
6	**Câble d'allumage**	80011406 00					
7	**Thermocouple**	80011145 00					
8	**Interrupteur marche/arrêt**	80011148 00					
9	**Soupape de gaz**	80011149 00					
10	**Télécommande std**	80011038 00					
11	**Unité de commande**	80011087 00					
12	**Câble de la carte à la vanne**	80011259 00					
13	**Capteur infrarouge**	80011294 00					
14	**Protection de la vanne**	80011432 00					

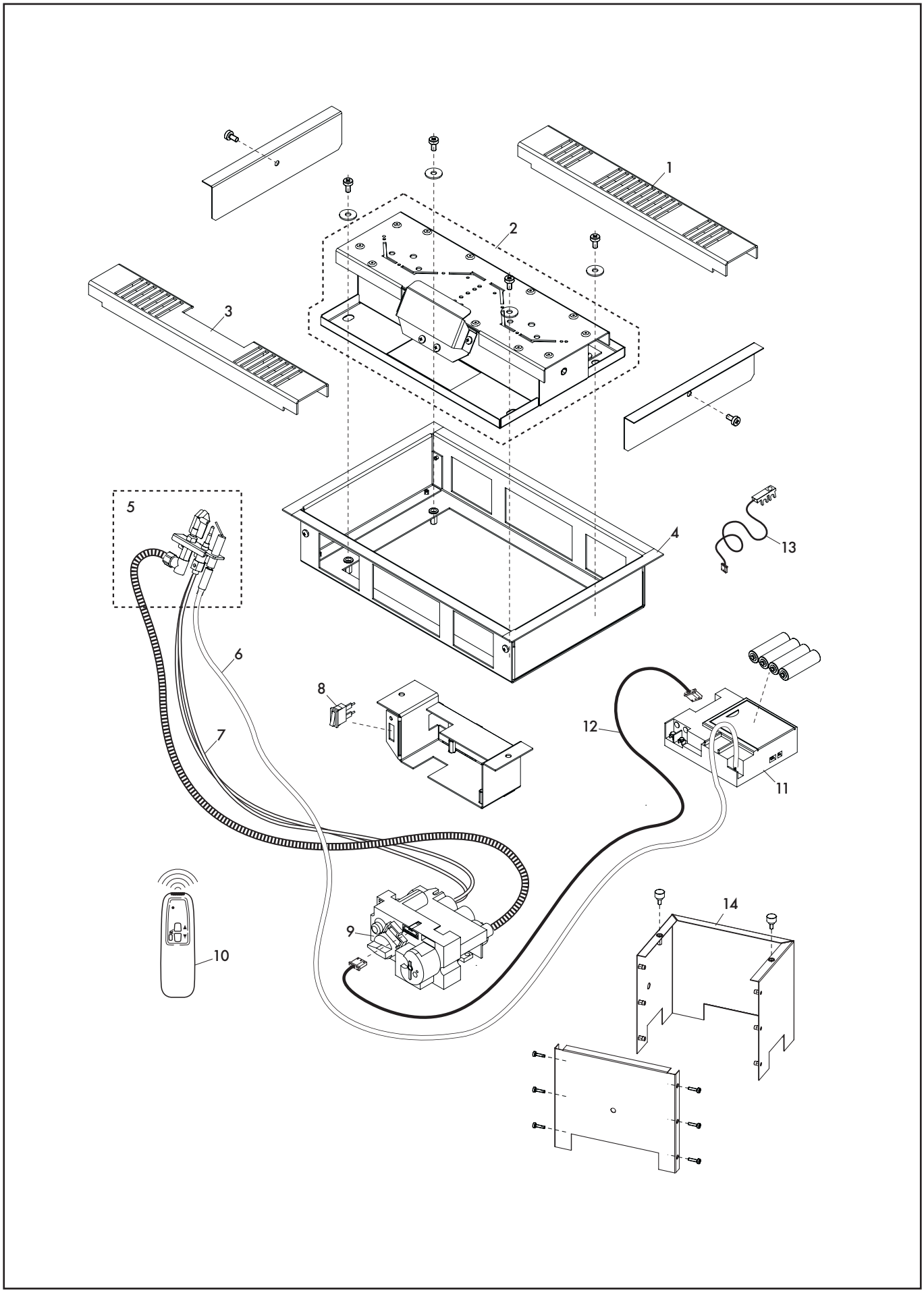
1
2
3
4
5
6
7
8
9
10
11
12
13
14

THE FLAME

PLAY WITH FIRE