THE FLAME
infiring solutions

LOUNGE/TORCH/MILANO

Carta de garantía

ES

PRECAUCIÓN

EL CRISTAL EN CALIENTE PUEDE CAUSAR QUEMADURAS

NO TOQUE EL CRISTAL HASTA QUE SE ENFRÍE

NUNCA DEJE A LOS NIÑOS Y OTRAS PERSONAS QUE NO SEAN CONSCIENTES DEL RIESGO CERCA DEL DISPOSITIVO

PRECAUCIÓN
EL DISPOSITIVO ESTÁ CALIENTE DURANTE SU FUNCIONAMIENTO

PARA PREVENIR QUEMADURAS DEBEMOS EVITAR QUE NIÑOS, PERSONAS MAYORES (O QUE NECESITEN CUIDADO), ANIMALES, ROPA, O CUALQUIER MATERIAL INFLAMMABLE ESTÉ CERCA DEL DISPOSITIVO.

RECUERDE HACERLE EL MANTENIMIENTO ADECUADO AL DISPOSITIVO SEGÚN LAS RECOMENDACIONES DE ESTE MANUAL!

Lea todo el manual y compártalo con todos los posibles usuarios del aparato.

Está estrictamente prohibido hacer cualquier tipo de modificación al aparato, no trate de manipularlo. Cualquier cambio o modificación anulará automáticamente la garantía e invalidará cualquier certificado de la estufa.

La instalación y el mantenimiento del aparato debe ser realizado exclusivamente por un Instalador cualificado.

Gracias por comprar la estufa de exterior LOUNGE/TORCH,/MILANO
Este aparato ha sido diseñado para su seguridad y comodidad. Estamos seguros de que quedará satisfecho con su elección gracias al compromiso que hemos puesto en el diseño y en la producción del mismo. Lea detenidamente este manual antes de instalarlo y utilizarlo. Si tiene alguna pregunta o inquietud, póngase en contacto con nuestro departamente téctico.
Para cualquier información adicional también puede consultar en www.theflame.at.
The Flame es un reconocido fabricante de equipos de calefacción en Polonia y Europa. Nuestros productos están basados siguiendo estrictamente las normas y standards.
A cada estufa de jardín fabricada se le hace un control de calidad durante el cual se somete a rigurosas

pruebas de seguridad. El uso de los materiales de la más alta calidad para la producción asegura un funcionamiento seguro para los usuarios.
Este manual contiene toda la información necesaria para una adecuada instalación, funcionamiento y mantenimiento del aparato..

La estufa exterior de gas LOUNGE/TORCH/MILANO es un aparato abierto, sin sistema de escape, diseñado para calendar espacios abiertos y/o ventilados.
Las bajas emisiones garantizan la seguridad incluso cuando se utilizan en espacios pequeños, venti- lados y cubiertos.
La estufa cumple los estrictos requisitos de las directivas europeas sobre la seguridad y medio am- biente.
El dispositivo ha sido diseñado y probado de acuerdo con la norma EN 014543. Requisitos C3-C4 para los aparatos de combustión de hidrocarburos.
Lea este manual detenidamente antes de su instalación y uso.
Siguiendo la información de este manual tendrá un funcionamiento sin problemas.
El manual debe conservarse durante toda la vida útil del aparato.

La estufa de gas para exterior LOUNGE/TORCH/ MILANO ha sido diseñada para usarla propano o una mezcla de gas butano propano.Este dispositivo está disponible en varias versiones dependiendo de las opciones de control, tipo de acristalamiento y preferencias de color.
Independientemente de la version, la estufa LOUNGE/TORCH/MILANO está equipada con un Sistema de control de gas avanzado y completamente seguro, controlado manualmente o por un mando a distancia

LOUNGE/TORCH/MILANO

Controlador	Categoría	Presión / Gas	Países de destino
Sterowanie automatyczne GV60 ☐	I3B/P ☐	30 mbar, G30 ☐	BE, CY, CZ, DK, EE, ES, FR, GB, GR, HU, IE, IT, LT, NL, NO, PT, RO, SE, SI, SK, TR
		37 mbar, G30 ☐	PL
		50 mbar, G30 ☐	AT, CH, DE, FR, SK
Control manual GV32 ☐	I3P ☐	30 mbar, G31 ☐	FI, NL, RO
		37 mbar, G31 ☐	BE, CH, CY, CZ, ES, FR, GB, GR, IE, IT, LT, HR, NL, PL, PT, SI, SK
		50 mbar, G31 ☐	AT, CH, DE, NL
	I3+ ☐	30 mbar. G30 ☐	BE, CY, CZ, DK, EE, ES, FR, GB, GR, HU, IE, IT, LT, NL, NO, PT, RO, SE, SI, SK
		37 mbar, G31 ☐	BE, CH, CY, CZ, ES, FR, GB, GR, IE, IT, LT, HR, NL, PL, PT, SI, SK

Datos del fabricante:
Datos de contacto:

THE FLAME GMBH
Schalserstraße 41
A-6200 Jenbach
tel. +43 5244 62592
fax +43 5244 62592 16
www.theflame.at

Standard Europeo EN 14543 + A1

INSTALACIÓN

El dispositivo ha sido diseñado para trabajar con gas y tipo de presión de acuerdo con la tabla de información siguiente. No utilice otros tipos de gas o gases con presiones diferentes a las que se indicant a continuación!!!

ESTA ESTUFA DEBE SER INSTALADA Y/O MANTENIDA POR UN TÉCNICO ESPECIALIZADO. NO SE DEBE MODIFICAR LA ESTRUCTURA DEL DISPOSITIVO O SUS COMPONENTES CUALQUIER MODIFICACIÓN CAUSARÁ LA PÉRDIDA INMEDIATA DE GARANTÍAS Y CERTIFICADOS.

NOTA: IGNORAR LAS RECOMENDACIONES INCLUIDAS EN ESTE MANUAL CON RESPECTO A LA INSTALACIÓN Y FUNCIONAMIENTO O IGNORAR LAS RECOMENDACIONES RELATIVAS A LAS PIEZAS Y ACCESORIOS PERMITIDOS PARA ESTE DISPOSITIVO PUEDE CAUSAR LESIONES GRAVES O DAÑOS A LA ESTUFA.

ESTE DISPOSITIVO HA SIDO DISEÑADO DE ACUERDO CON LOS REQUISITOS DE NORMAS DE SEGURIDAD Y HA SIDO TESTADO Y CERTIFICADO POR UN ÓRGANO DE NOTIFICACIÓN DE ACUERDO A LA PN-EN 14543.

INFORMACIÓN GENERAL

IMPORTANTE: GUARDE ESTE MANUAL!!!

Es importante comprobar periódicamente el correcto funcionamiento y los componentes del sistema de control de gas, así como los componentes de la estructura y el acristalamiento. Es muy importante que el sistema de control de gas permanezca intacto y en buen estado. Sólo técnicos calificados pueden reparar este dispositivo. El incumplimiento de estas reglas puede resultar en daños graves o incluso en la muerte además de daños en la estufa.

La instalación y el uso deben estar de acuerdo con la ley nacional de construcción. Su distribuidor autorizado puede ayudarle a determinar qué precauciones de seguridad tomar durante la instalación o el uso. En algunos casos, puede ser necesario obtener un permiso para la instalación o el funcionamiento de dicho dispositivo. Consulte siempre a un distribuidor autorizado o inspector de edificios para determinar qué normas se aplican al uso y / o la instalación de su estufa. En ausencia de reglamentos de instalación y uso, se deben seguir estrictamente el manual y el código de seguridad contra incendios.

No encienda el dispositivo si alguno de sus componentes ha sido previamente desmontado, dañado o destruido. Antes de volver a utilizarlo, sustituya la pieza que falta o está dañada por una original especificada por el fabricante.

Si se ha mojado el dispositivo, especialmente el sistema de control de gas o el quemador, apague el dispositivo y consulte a un técnico cualificado para verificar que puede utilizarlo o que le informe si

requiere el cambio de alguno de los componentes del sistema.

INFORMACIÓN DE SEGURIDAD

¡Sólo para uso en exteriores o uso en áreas bien ventiladas!
El espacio bien ventilado debe tener 25% de su área expuesta. Esta superficie se determina en base a la suma de las superficies de la pared de un espacio de uso.

Debido a la posibilidad de que se produzcan altas temperaturas, especialmente en los cristales, todos los materiales inflamables deben estar ubicados a una distancia segura del dispositivo. Los niños, los ancianos y otras personas que desconocen el riesgo deben ser avisados de la posibilidad de altas temperaturas del dispositivo durante su funcionamiento e inmediatamente después de haber terminado su funcionamiento y deben evitar el contacto con él para evitar quemaduras e ignición de ropa.

Utilice únicamente el tipo de gas y el tipo de bombona de gas especificados por el fabricante. En caso de viento fuerte y tempestuoso, proteja el dispositivo contra el vuelco.

Los niños pequeños, los lactantes, las personas con discapacidad y otras personas que requieren atención especial, deben estar bajo supervision. Particularmente las personas que pueden estar expuestas al contacto accidental con el dispositivo. Si es necesario, considere usar barreras protectoras para limitar el acceso al dispositivo.

NUNCA CUBRA LA VENTILACIÓN DE LA ZONA RESERVADA PARA LA BOMBONA DE GAS

No toque ni apoye ningún componente, especialmente en los cristales.
NOTA: Los cristales del aparato no pueden ser reemplazados por otros vidrios que los suministrados o recomendados por el fabricante.

Bajo ninguna circunstancia puede utilizar combustibles sólidos (madera, papel, carbón, etc.) en este dispositivo. **¡ESTA ESTRICTAMENTE PROHIBIDO** utilizar cualquier combustible líquido u otros materiales inflamables para iniciar su funcionamiento!

Para evitar accidentes, no es aconsejable permitir el uso no autorizado del dispositivo. Por razones de seguridad, utilice siempre guantes y gafas para el trabajo de mantenimiento.

¡PRECAUCIÓN!
- Desconecte el gas del dispositivo antes de sustituir la batería, el controlador o el receptor.
- Siempre asegúrese de que el suministro de gas esté cortado antes de revisar, reparar o limpiar el dispositivo.

ELEMENTOS DEL SET - PRIMERO DESEMBALAJE DE LA ESTUFA
Si se observan daños o deficiencias durante la inspección del paquete, póngase en contacto con su distribuidor autorizado.

Asegúrese de que ninguno de los componentes haya sufrido daños durante el transporte. La inspección debe realizarse en presencia del proveedor. La estufa comprada debe incluir un juego completo de conexión de la bombona de gas.

PARA OPCIONES CON CONTROL REMOTO:
- Receptor MERTIK MAXITROL B6R-R8U y Sistema de control remote complete equipado con una válvula MERTIK MAXITROL GV60M1 y un mando a distancia.
- Manuales de instalación y funcionamiento.
- Cuerpo de acero con ruedas.

• Manguera de 0.6 m. con reductor y válvula de seguridad anti-inclinación.

PARA OPCIÓN CONTROL MANUAL:

- Quemador completo y listo para usar con Sistema de control de gas completo equipado con el controlador MERTIK MAXITROL GV32.
- Manuales de instalación y mantenimiento.
- Cuerpo de acero con ruedas.
- Manguera de 0.6 m con reductor y válvula de seguridad anti-inclinación.

Gazowy ogrzewacz ogrodowy LOUNGE/TORCH/MILANO został zaprojektowany z myślą o Państwa wygodzie, dlatego istnieją dwie opcje sterowania: ręczne oraz z użyciem bezprzewodowego pilota. Urządzenie jest wyposażone w nowoczesny system sterowania gazem zabezpieczającym przed niekontrolowanym wyciekiem gazu.

INSTALACIÓN - INTRODUCCIÓN

La conexión de la estufa a la bombona de GLP y su regulación y prueba de hermeticidad de fugas sólo deben ser realizadas por instaladores autorizados de aparatos de gas o técnicos de servicio autorizados de acuerdo con las regulaciones aplicables; lo anterior debe ser confirmado en la tarjeta de garantía del producto. ¡La falta de tal confirmación anula la garantía!

LA INSTALACIÓN DEL EQUIPO Y EL ALMACENAMIENTO DE LA BOMBONA DEBEN SER COMPATIBLES CON EL REGLAMENTO DE LEY APLICABLE.

El aparato tiene una cámara de combustión abierta sin la posibilidad de conectarlo a un conducto de humos. La estufa LOUNGE/TORCH/MILANO se vende con un sistema de control de gas preinstalado, pero antes de usarlo por primera vez es aconsejable verificar la estanqueidad del sistema para posibles fugas. Todas las ins- trucciones para la conexión correcta del sistema, la instalación de paredes, puertas y acristalamiento se pueden encontrar a continuación.

OBSERVACIONES SOBRE EL TRANSPORTE DEL DISPOSITIVO

Este dispositivo está equipado con ruedas para facilitar su transporte. Antes de mover la estufa, asegúrese de que los frenos de las ruedas están desbloqueados, el suministro de gas esté cerrado y la puerta cerrada. Si la irregularidad o pendiente de la superficie es significativa, retire la bombona de gas antes de mover la estufa para su propia seguridad y transporte la bombona de gas por separado. El transporte del dispositivo durante su funcionamiento está estrictamente prohibido. Una vez que la estufa se encuentra en la posición deseada, bloquear los frenos de al menos dos de sus ruedas.

REGLAS PARA LA INSTALACIÓN

La instalación debe realizarse de acuerdo con la legislación nacional o regional. En ausencia de tales regulaciones, deben seguirse las reglas de este manual y los códigos de seguridad contra incendios.

Este aparato ha sido probado en cuanto a calidad y seguridad y certificado por un organismo.

PRECAUCIÓN!

El aparato está diseñado para funcionar con una bombona de gas de 11 kilos diseñado para almacenar una mezcla de gas propano-butano. Tubo de conexión flexible para GLP!
El dispositivo se vende con la automatización complete, los cables y los quemadores de control al regulador. No utilice piezas de repuesto que no sean las instaladas o suministradas por el fabricante.

ELECCIÓN DE LOCALIZACIÓN DE LA ESTUFA EXTERIOR

La estufa exterior de gas LOUNGE/TORCH/MILANO es un dispositivo móvil que se puede mover a cualquier lugar. Sin embargo, hay ciertas restricciones que deben ser estrictamente aplicadas. El dispositivo debe man- tenerse alejado de materiales inflamables debido a altas temperaturas en sus superficies externas, especialmente los cristales; debido a la cámara de combustión abierta sin la posibilidad de conectar a conductos de gases de combustión el dispositivo se debe utilizar en espacios abiertos o en cuartos bien ventilados.
ESTÁ ABSOLUTAMENTE PROHIBIDO colocar el dispositivo en otra posición que no sea vertical.

Consejos para una instalación correcta y segura:

- Conectar el redctor a la bombona de gas para que la válvula basculante esté en posición vertical. Conectarlo de otra manera puede bloquear el suministro de gas al aparato. Utilice las herramientas apropiadas para llevar a cabo estas actividades. Si no ajusta bien el reductor puede provocar fugas de gas. El recambio y / o la conexion de la bombona de gas debe realizarse en áreas bien ventiladas.
- Antes de conectar el reductor asegúrese que las juntas de goma están en su lugar y no están dañadas. Si este no es el caso, el dispositivo no puede usarse hasta que se reemplacen las juntas.
- Tenga en cuenta que la bombona de gas debe estar siempre en posición vertical y que el cable de conexión entre el cilindro y el quemador debe funcionar de manera que no entre en contacto con objetos puntiagudos, bordes o las partes calientes del quemador.
- Compruebe el funcionamiento correcto y la estanqueidad del sistema de control de gas instalado, así como de todo el sistema de gas del dispositivo. Para este propósito puede utilizar agua jabonosa o un spray especial para detectar fugas de gas. Para verificar la estanqueidad, cubra con agua jabonosa o atomizador todas las conexiones (reductor, la válvula de inclinación, la manguera de gas, la unidad de control de gas, los conductors de cobre del magneto y del quemador principal, la boquilla del quemador principal, entre la bombona y el control…) después de poner en marcha el aparato de modo que el gas también llene la sección de la unidad de gas a las toberas del quemador. Si aparecen burbujas en las conexiones, esto indicará que hay una fuga en el área.
- Retire el vidrio según las instrucciones de la página 18, coloque los elementos decorativos sobre el quemador de forma uniforme según la imagen (fig. 7) y vuelva a instalar.

¡PRECAUCIÓN!
Las distancias de seguridad de materiales inflamables que constan en estas instrucciones se han establecido sobre la base de pruebas de seguridad. Los materiales inflamables pueden llamarse a cualquier cosa que pueda encenderse, tales como papel, madera, cualquier tipo de combustible, plástico, ropa, etc. El espacio designado no está limitado por materiales no inflamables, sino que también se refiere a materiales inflamables situados directamente detrás del material no inflamable Objetos expuestos al contacto con el dispositivo. Si no está seguro de la inflamabilidad de cualquier material dentro del dispositivo, consulte a los bomberos. Recuerde que los materiales ignífugos se consideran inflamables a pesar de su resistencia al fuego. Pueden ser difíciles de quemar, pero no imposible.

Por razones de seguridad, después de colocar la estufa en el lugar de destino deseado y bloquear los frenos, los soportes de seguridad de inclinación deben bajarse y bloquearse absolutamente.

¡PRECAUCIÓN!
ESTÁ ABSOLUTAMENTE PROHIBIDO UTILIZAR LA ESTUFA EN EL ESPACIO ABIERTO DURANTE LLUVIAS.

EL ALMACENAMIENTO DEL CALEFACTOR AL AIRE LIBRE SE PERMITE SOLAMENTE SI EL CALEFACTOR SE CUBRE CON UNA CUBIERTA ESPECIAL PARA LA PROTECCIÓN DE LLUVIA.

SI NO, DEBE COLOCARSE EN UNA UBICACIÓN PROTEGIDA CONTRA LA LLUVIA E INFLUENCIA DE BAJAS TEMPERATURAS.

CUANDO NO FUNCIONA, EL DISPOSITIVO DEBE ESTAR DESCONECTADO DEL SUMINISTRO DE GAS. (VÁLVULA DE GAS EN LA POSICIÓN CERRADA), TODOS LOS FRENOS DEBEN ESTAR BLOQUEADOS, Y EL DISPOSITIVO PROTEGIDO CONTRA LA CAÍDA. SI NO HAY POSIBILIDAD DE PROTEGER EL DISPOSITIVO CONTRA LA CAÍDA POR EL TIEMPO CUANDO EL DISPOSITIVO NO ESTÉ SUPERVISADO, LA BOMBONA DE GAS SE DEBE DESCONECTAR Y MOVER A UN LUGAR SEGURO.

REQUISITOS RELATIVOS AL ESPACIO ALREDEDOR DE LA ESTUFA LIBRE DE MATERIALES INFLAMABLES

La estufa exterior de gas LOUNGE/TORCH/MILANO ha sido probada y aprobada para calentar áreas abiertas o bien ven- tiladas, sujeto a mantener una distancia segura de materiales inflamables, como se muestra en los diagramas a continuación.

El espacio indicado arriba es el espacio libre mínimo para materiales inflamables, a menos que se indique lo contrario. Si no se mantienen las distancias indicadas anteriormente puede producirse un incendio.

The Flame le recomienda el uso de elementos decorativos de su propia marca ya que por lo contrario no se hace responsable de los daños que pueda causar el uso de elementos decorativos distintos a los recomendados.
Si no se han colocado elementos decorativos antes de la primera instalación, las paredes laterals y el cristal deben retirarse para su instalación como se muestra a continuación.

PUESTA EN MARCHA

Antes de utilizar el equipo por primera vez, asegúrese de que todas las conexiones a los componentes individuales del sistema se hayan realizado de acuerdo con las instrucciones del manual. La conexión incorrecta del sistema de control de gas puede causar daños.

Las primeras veces que la ponga en marcha puede detectar un olor específico, que dura hasta varias horas después del uso. Este fenómeno está relacionado con la quema de pintura. Los animales pueden ser particularmente susceptibles a los olores generados durante la quema de la pintura. Para acelerar este proceso, se recomienda calentar el dispositivo al máximo durante varias horas.

INSTALACIÓN DEL SISTEMA DE CONTROL DE GAS

PRECAUCIÓN!!!
Este dispositivo y el Sistema de control de gas solo pueden instalarse en la fábrica. En el modelo controlado por el mando a distancia, no instale las baterías en el receptor en esta etapa. La connexion anterior a la Fuente de alimentación puede dañar la electronica del Sistema.

PRECAUCIÓN!!!
Los componentes del Sistema de control de gas deben instalarse de acuerdo con las instrucciones de este manual.

El sistema de control de gas estándar incluye, dependiendo de la opción: el controlador MertikMaxitrol GV32 o GV60 y el receptor B6R-R8U, en el que la antena instalada permite el control remoto inalámbrico. Los componentes del sistema deben instalarse en sus áreas designadas. Cambiar su ubicación puede exponer el dispositivo a daños debido a temperaturas dañinas o inundaciones.
El dispositivo sólo puede funcionar con la automatización proporcionada con el dispositivo. Las conexiones de los componentes individuales del sistema se han hecho de tal manera que impidan su conexión incorrecta.

El control remoto no debe estar a más de 6-8 metros del dispositivo, porque en tal situación, después de unas horas de funcionamiento (3-4 horas), el dispositivo se apagará automáticamente.

Conecte el reductor a la bombona asegurándose de que las juntas estén en su lugar (vea el diagrama arriba). Si las juntas están arrugadas o dañadas o si falta alguna de ellas, el dispositivo no puede usarse hasta que se reemplacen. La válvula siempre debe estar en posición vertical después de cada conexión a la bombona y durante toda la vida útil de la estufa. Al conectar la válvula en una posición diferente, se interrumpe el suministro de gas al dispositivo y se apaga.

PRECAUCIÓN!!!
La válvula anti-vuelco es un dispositivo de seguridad, de modo que cuando el dispositivo vuelca, la válvula automáticamente corta el suministro de gas al controlador y esto extingue la llama. Fig. 8.

PRECAUCIÓN!!!
La conexión a la fuente de gas sólo debe realizarse cuando el calentador está apagado y la válvula de la bombona de gas está cerrada.

PRECAUCIÓN!!!
Se prohíbe utilizar fuego abierto durante el proceso de instalación o conexión de la bombona de gas. El incumplimiento de lo anterior puede resultar en incendio, explosión y daños materiales, lesiones personales o incluso la muerte.

CONEXIÓN ALIMENTACIÓN
PRECAUCIÓN!!! ((Se aplica al sistema automático de control de gas)
La conexión de la fuente de alimentación de gas debe llevarse a cabo después de la connexion de todos los demás componentes. Asegúrese de que todos los elementos del sistema de control de gas están apretados y conectados para que puedan funcionar correctamente.

Los modelos de estufa de exterior de gas LOUNGE/TORCH/MILANO están equipados con un sistema de control de gas automático con función de control remoto en el receptor B6R-R8U que es alimentado por cuatro pilas AA de 1,5 V. El mando a distancia es alimentado con dos pilas AAA 1,5. La necesidad de reemplazar la batería se puede ver en el indicador de la esquina superior derecha de la pantalla, y con unos pi- tidos cortos que se escuchan a los 3 segundos después del encendido. Eso significa que la batería del receptor necesita ser reemplazada. Las baterías usadas en el receptor pueden sobrecalentarse e incluso explotar. Nunca utilice pilas expuestas al sol, la humedad, altas temperaturas o vibraciones. Sólo instalar baterías del mismo tipo y de la misma fabricante. Nunca instale pilas
PRECAUCIÓN!!!
La estufa está diseñada para trabajar con bombonas de gas de 11 kg de GLP

El dispositivo se vende con la automatización completa, la válvula de anti-inclinación, reductor y cables de conexión. No use ningún manguito o cualquier otro componente del sistema que no sean los instalados por el fabricante.

Antes de sustituir la bombona de gas, asegúrese de que el dispositivo no está cerca de ninguna fuente de fuego u otras fuentes que pueden inflamarse.

Después de cada uso es esencial para cerrar la válvula de suministro de gas en la bombona o el regulador.

Si hay alguna fuga de gas, es absolutamente necesario dejar de usar la estufa si está en marcha y si no lo está no lo encienda. A continuación, póngase en contacto con el servicio técnico.

PRECAUCIÓN !!!
Se recomienda comprobar periódicamente la calidad de todas las conexiones de gas, incluyendo la manguera flexible (al menos una vez al mes, o cada vez que cambie la bombona). Si hay grietas, daños u otros signos de daños visibles, los componentes deben cambiarlos por otros nuevos de la misma longitud y calidad.

CONTROL REMOTO
La unidad de control remoto B6R-H9 viene con la opción de control remoto.
PRECAUCIÓN !!!
El mando a distancia B6R-H9 tiene un sensor de temperatura incorporado utilizado en el modo de termostato. La unidad mide continuamente la temperatura ambiente y la compara con las temperature prefijada en el termostato. Deben mantener el dispositivo en un lugar oscuro para excluir los errores de medición relacionados con la luz del sol directa.

Las estufas LOUNGE/TORCH/MILANO con el módulo opcional GV60 están equipados con un sistema de control de gas que permite al usuario controlar totalmente de forma remota el dispositivo. Para poder utilizar el disposi-

tivo con el control remoto, asegúrese de que la válvula de cierre instalada en la tubería de suministro de gas al aparato, está abierta

PRECAUCIÓN !!!
El mando a distancia siempre debe mantenerse fuera del alcance de los niños y otras personas que no son conscientes de las consecuencias de sus acciones.

PRECAUCIÓN !!!
Nunca utilice herramientas para cambiar la posición de los mandos. Los cambios en la posición de los mandos sólo se pueden hacer de forma manual; de lo contrario el controlador puede dañarse. Póngase en contacto con el servicio técnico si los mandos están bloqueados.

La estufa LOUNGE/TORCH/MILANO utiliza controles remotos B6R-H9 de acuerdo con las normas europeas con frecuen- cias de radio de 868 MHz. El mando a distancia no requiere una nuevas líneas de transmisión y está listo para su uso. Al reemplazar el control remoto, debe llevarse a cabo un nuevo procedimiento de sincronización con el aparato, para esto, primero pulse y mantenga pulsado el botón RESET, que se encuentra en la carcasa del receptor, hasta que oiga dos señales características, a continuación, suelte el botón. Esta actividad debe llevarse a cabo utilizando un elemento fino y romo. A continuación, pulse y mantenga pulsado el botón del mando a distancia correspondiente a bajar llama hasta que oiga dos pitidos cortos que significa sincronizar el mando a distancia con el receptor. Una larga señal indica que los componentes del sistema no se sincronizaron correctamente.

INFORMACIÓN
Para ver la versión actual del software que usa el mando a distancia, presione simultáneamente el y . Si presiona simultáneamente y verá el modelo del mando a distancia.

Desactivar el mando a distancia.
Instalar las pilas. Todos los íconos disponibles aparecerán en la pantalla se iluminarán y es cuando deberá presionar el icono apropiado para la función durante 10 segundos. Este icono se apagará cuando finalice el proceso.
En la pantalla del mando a distancia verá el icono de la función seleccionada y dos líneas horizontales. Si la función está desactivada, aparecerán dos líneas horizontales en la pantalla al presionar el botón. Después del cambio de las pilas se mantendrá la misma configuración.

Activar el mando a distancia.
Instalar las pilas. Todos los íconos disponibles aparecerán en la pantalla presione el icono apropiado durante 10 segundos. Este icono se apagará cuando finalice el proceso. En la pantalla del mando a distancia verá el icono de la función seleccionada.

¡NOTA! Si, cuando intenta encenderlo, la llama se apaga, espere al menos cinco minutos antes de volver a intentar encender la chimenea.

¡NOTA! Si, después de cuatro intentos de encendido la llama no se enciende, cierre la válvula de gas y póngase en contacto con el servicio técnico.

MANUAL DEL USUARIO DEL MANDO B6R-H9

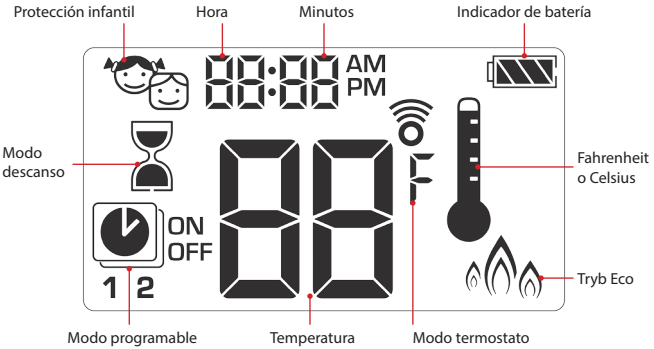

Configuración de la unidad de temperatura

Para cambiar la temperatura presione simultáneamente . Użytkownik ma Puede escoger entre grados Celsius y Fahrenheit. Si selecciona °F configurará automáticamente el reloj en un formato de 12 horas mientras que la opción °C configurará el reloj en formato 24 horas.

Programación

1. Para poder ajustar el día de la semana presione el botón y el botón .
2. Presione estos botones y selecciones el día de la semana que desee (1-Lunes, 2-Martes, 3-Miércoles, 4-Jueves, 5-Viernes, 6-Sábado, 7-Domingo)
3. Presione simultáneamente los botones y . Se iluminará la hora
4. Fije la hora usando los botones y .
5. Presione simultáneamente los botones y se iluminarán los minutos
6. Fije los minutos usando los botones y .
7. Para confirmar la configuración presione simultáneamente los botones y o espere.

Modo infantil

Para activar la función, presione los botones ⏻ y ▼.
La pantalla mostrará el icono .

Wyłączanie:
Para desactivar la función Prueba infantil, presione los mismos botones ⏻ y ▼
. El icono desaparecerá.

Modo manual

Encendido con un solo botón (configuración predeterminada)

- Presione el botón ⏻ hasta que escuche dos pitidos cortos. El inicio de la secuencia de disparo se confirma mediante la aparición de un icono en la pantalla del quemador. Después suelte el botón.
- El encendido se confirmará con una sola señal.
- Después de encender el quemador principal, el control remoto cambia automáticamente al modo manual.

Encendido con dos botones

- Presione los botones ⏻ y ▲ hasta que escuche dos pitidos cortos. El inicio de la secuencia de disparo se confirma mediante la aparición de un icono en la pantalla del quemador. Después suelte el botón.
- El encendido se confirmará con una sola señal.
- Después de encender el quemador principal, el control remoto cambia automáticamente al modo manual.

Información:
Para cambiar el método de encendido, inmediatamente después de poner las pilas en el mando a distancia, mantenga presionado el botón ⏻. Durante 10 segundos.
La pantalla del mando mostrará "ON" y un dígito que corresponderá a la configuración actual.
1 – Encendido presionando el botón ⏻.
2 – Encendido presionando los botones ⏻ y ▲.

El final del procedimiento del cambio de método se confirma cuando pueda ver en la pantalla en número correcto.

¡NOTA! Si, después de varios intentos no se enciende, apague por la válvula principal y consulte la sección "Posibles problemas y soluciones".

En espera o apagado

Para hacer que la unidad pase al modo de espera, mantenga presionado el botón ▼, hasta que se apague el quemador principal.
Para apagar el dispositivo, presione ⏻. La llama se apagará.

Antes de intentar reiniciar, espere 5 segundos.

Ajuste de la altura de la llama

Para aumentar la altura de la llama presione y mantenga presionado el botón ▲.
Para reducir la altura o ponerlo en modo descanso presione y mantenga pulsado el botón ▼.

Ajustar la llama al mínimo y al máximo.

La altura mínima de la llama

Para reducir la altura de llama al mínimo, presione dos veces el botón ▼. La pantalla mostrará el símbolo **"LO"**.

La altura máxima de la llama

Para aumentar la altura de llama al máximo, presione dos veces el botón ▲.
La pantalla mostrará el símbolo **"HI"**.

Modo Sleep

Configuraciones

1. Presione y mantenga apretado el botón ⌛, hasta que vea el icono ⌛. El cuadro de horas parpadeará.
2. Gradúelo usando los botones ▲ y ▼.
3. Para confirmar, presione ⌛. El cuadro de minutos parpadeará.
4. Gradúelo usando los botones ▲ y ▼ .
5. Para confirmar presione ⌛ o espere.

Desactivar:
Para desactivar el temporizador, presione el botón ⌛.
⌛ y el ícono desaparecerá en cuenta atrás.

Información:
Después de la expiración del tiempo de cuenta atrás, la llama se extinguirá. El temporizador solo funciona en diferentes modos: Manual, Termostato y Eco. El valor máximo del temporizador es de 9 horas y 50 minutos.

MODOS

Modo termostato

La temperatura ambiente se mide y se compara con la temperatura configurada en el termostato. La altura de la llama se ajusta automáticamente para alcanzar la temperatura establecida.

Modo programable

Los programas 1 y 2 se pueden modificar libremente.
Puede configurar el encendido y apagado de la chimenea a una temperatura determinada.

Tryb Eco

La altura de la llama es ajustable entre sus extremos. Si la temperatura ambiente es inferior a la temperatura preestablecida en el termostato, la altura de la llama alcanza su valor máximo y permanece en un nivel alto durante un período de tiempo más largo. Si la temperatura ambiente es inferior a la preestablecida, la altura de la llama se reduce a un mínimo durante un período prolongado. Un ciclo lleva aproximadamente 20 minutos.

Modo termostato

Habilitar y deshabilitar el termostato

Habilitar:
Presione el botón ⓘ. La pantalla muestra el icono 🌡 la temperatura preestablecida como la primera y la temperatura ambiente real.

Deshabilitar:
1. Presiona el botón ⓘ.
2. Presiona el botón ▲ o el botón ▼.
3. Presiona el botón ◉, para poner en modo Programado.

Configuración del termostato

1. Mantén presionada ⓘ, hasta que veas el ícono 🌡. La temperatura que se muestra parpadea.
2. Para configurar la temperatura deseada use los botones ▲ y ▼.
3. Para confirmar, presione ⓘ o espere.

Modo programado

Activar modo programado

Presione el botón ◉. La pantalla mostrará el icono ⏲, y los símbolos **1** ó **2** además del **"ON" "OFF"**.

Desactivar el modo programado

1. Presione el botón o el botón , o el botón , para ir al modo manual.
2. Presione el botón , para ir al modo de Termostato.

Información:
Al introducir la temperatura de encendido del termostato se establecerá automáticamente el mismo valor para la temperatura de encendido del modo programado.

Configuración predeterminada:
Temperatura de encendido: 21 ° C
Temperatura de encendido ff: "—" (solo control de llama)

Configuraciones de temperatura

1. Mantén presionado el botón , hasta que veas el icono . parpadeando. Se mostrará **"ON"** y se mostrará la temperatura de conmutación (configurada en el modo de termostato) .
2. Para continuar, presione , o espere. La pantalla muestra el ícono , el símbolo **"OFF"** y un valor de parpadeando para simbolizar la temperatura de conmutación.
3. Establezca la temperatura deseada usando los botones o .
4. Para confirmar, presione .

Programación por dias

5. En la pantalla verás que parpadea "ALL", aprieta el botón o el botón para seleccionar una de las tres opciones (**ALL, SA:SU, 1, 2, 3, 4, 5, 6, 7**)
6. Para confirmar, presione .

Los símbolos **SA:SU** significan Sábado y Domingo respectivamente. Los números individualmente corresponden a los días de la semana (p. ej. 1 Lunes, 2 Martes, 3 Miércoles, 4 Jueves, 5 Viernes, 6 Sábado, 7 Domingo.

Encender las configuraciones de tiempo (Programa 1)

La opción „**ALL**" debe estar seleccionada.

7. En la pantalla verás , **1**, „**ON**", por un momento verá en la pantalla el símbolo „**ALL**". Después la hora empezará a parpadear.
8. Selecciones la hora usando los botones y .
9. Para confirmar, presione . En la pantalla verá el icono , 1, „**ON**", por un momento verá en la pantalla el símbolo „**ALL**". Después Los minutos empezarán a parpadear.
10. Selecciones los minutos usando los botones y .
11. Para confirmar, presione .

Apagar las configuraciones de tiempo (Programa 1)
La opción "ALL" debe estar seleccionada.

12. En la pantalla verá , **1**, **„OFF"**, por un momento verá en la pantalla el símbolo **„ALL"**. Después la hora empezará a parpadear.
13. Selecciones la hora usando los botones y .
14. Para confirmar, presione . En la pantalla verá el icono , **1**, **„OFF"**, por un momento verá en la pantalla el símbolo **„ALL"**. Después Los minutos empezarán a parpadear.
15. Selecciones los minutos usando los botones y .
16. Para confirmar, presione .

INFORMACIÓN:

- El usuario puede programar el encendido y el apagado en el Programa 2, si no lo hace quedará inactivo. Los pasos a seguir para el programa 1 y 2 son los mismos.
- Las configuraciones de temperatura de encendido / apagado para los Programas 1 y 2 son las mismas para todas las opciones (**ALL, SA:SU, 1, 2, 3, 4, 5, 6, 7**). La introducción de nuevas configuraciones para las temperaturas de encendido y apagado establece automáticamente los valores preestablecidos predeterminados.
- La introducción de nuevas configuraciones para la activación y desactivación de los programas 1 y 2 establecerá nuevos valores como predeterminados. Para restablecer los ajustes de fábrica para los programas 1 y 2, reinicie el control remoto quitando la batería.

Auxiliar opcional

Esta opción está disponible solo para inserts de gas con más de un quemador.

En el caso de los aparatos Leo y LOUNGE/TORCH/MILANO, esta función está inactiva.

Eco mode

Para encencer el Eco Mode

Presione el botón , verá que aparece este icono en la pantalla .

Wyłączanie:

Para apagarlo aprete de nuevo el botón y el icono desaparecerá de la pantalla.

REEMPLAZO DE BATERÍAS
Las baterías en el receptor, el control remoto o el módulo de suministro de energía pueden sobrecalentarse, sulfatarse o incluso causar una explosión. No use baterías que hayan estado expuestas al sol, la humedad, el calor o la vibración.
Instale solo baterías del mismo tipo y del mismo fabricante. No instale baterías nuevas con gastadas. El control remoto funciona con dos pilas AAA. El receptor B6R-R8U y el módulo de potencia G60-ZB90 está alimentado por cuatro pilas AA de 1.5V. La duración de la batería en el caso del control remoto y el receptor se estima en aproximadamente 1 temporada de calefacción. El fabricante del dispositivo recomienda el uso de pilas alcalinas debido al menor riesgo asociado con el desbloqueo.
También se permite usar baterías recargables. Al quitar las baterías, no use herramientas que puedan causar un cortocircuito. Reemplazar las baterías con objetos conductores puede dañar permanentemente la electrónica del control remoto y el receptor.

Reemplazo de las baterías en el control remoto:
- Retire la tapa ubicada en la parte posterior del control remoto.
- Retire con cuidado las baterías usadas del control remoto.
- Instale pilas AAA nuevas observando las marcas de polaridad (+/-).
- Vuelva a colocar la tapa en la pared posterior del control remoto.

Reemplazar las baterías en el módulo de fuente de alimentación / receptor:
- Abra el panel de la puerta del armario.
- Retire cuidadosamente el módulo de alimentación del receptor B6R-R8U / G60-ZB90.
- Quite la tapa.
- Retire las cuatro baterías AA usadas e instale nuevas, prestando atención a la smarcas de polaridad (+/-) en el receptor / módulo de potencia.
- Vuelva a colocar la cubierta en el módulo de suministro / receptor de la cubierta.

¡¡¡NOTA!!!
Reemplazar las baterías en el módulo de fuente de alimentación / receptor solo se puede hacer en un lugar fresco (reemplace con el corte de suministro de gas o).

¡¡¡NOTA!!!
Las baterías están clasificadas como desechos químicos peligrosos, por lo que, después de usarlas, no deberían tirarlas junto con otros desechos domésticos.

CONTROL MANUAL
Cuando el usuario selecciona la opción de control manual recibe un dispositivo equipado con un controlador GV32. Lea este manual antes de utilizar el control. No seguir las instrucciones puede provocar daños en el Sistema de control de gas o al propio dispositivo, provocar incendios, daños físicos o al aparato.

MANUAL DE USUARIO PARA EL MÓDULO DE CONTROL MANUAL
Activar el dispositivo debe realizarse de acuerdo con las siguientes instrucciones. El sistema de control de gas GV32 ha sido diseñado se para eliminar por completo la necesidad de cualquier mantenimiento o ajuste. Los mandos son no extraíbles. La eliminación de los mandos puede dañar el dispositivo. Nunca intente abrir o de otro modo manipular la válvula o cualquiera de sus componentes.

Encendido del dispositivo:
1. Girar el mando **ON / OFF** A ligeramente en sentido contrario a las agujas del reloj hacia la posición de **ENCENDIDO** hasta que se detenga. A continuación, pulse y mantenga pulsado el mando durante 5 segundos (el gas fluye solo al control del quemador).

2. Continúe presionando el mando y al mismo tiempo girarlo hacia la posición **PILOTO** (esto activa un control del quemador). Mantengalo presionado en esta posición durante otros 10 segundos hasta que el control Enciende quemador (si el piloto no se enciende, repita el procedimiento Inmediatamente mientras presiona el mando).
3. Después de encender el control , suelte el botón y girelo en sentido contrario a las agujas del reloj hasta que esté en la posición **ON** (esto también dirijirá el flujo de gas al quemador principal).

Al apagar el dispositivo:
1. Girar el mando**„ON/OF Knob A"** en dirección a las agujas del reloj hasta que se detenga en la posición de **PILOTO**.
2. Pulsar el mando ligeramente y girarlo en sentido a las agujas del reloj hata la posición **OFF**.

El procedimiento de re-disparo del control del quemador se puede repetir cuando el control de termopar del quemador se haya enfriado suficientemente (el periodo variará según el tipo de termopar usado). Cuando el dispositivo está apagado completamente, el re-encendido es posible después de aproximadamente 1 minuto (tiempo necesario para enfriar el termopar).

Regulación de la llama / flujo de gas:
Ajustar la llama usando el botón de **„Temperature Knob B"**.
Para ajustar la llama y la potencia del dispositivo, manualmente gire el botón de **Temperature Knob B** en sentido a las agujas del reloj (Aumento de la llama) o en sentido contrario (disminuir la llama). Para cerrar completamente el suministro de gas del quemador principal, el interruptor, **ON/OFF Knob A** se debe girar a la posición de **PILOTO**.

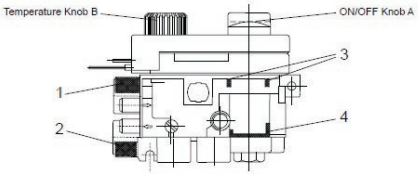

Rys. 12. Diagrama del controlador GV32

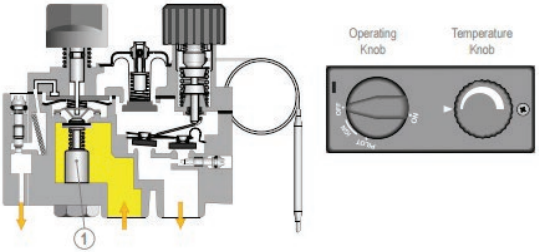

OFF - apagado
El mando ON / OFF está en la posición cerrada.
La válvula termoeléctrica del control del quemador está cerrada **(el punto 1)**

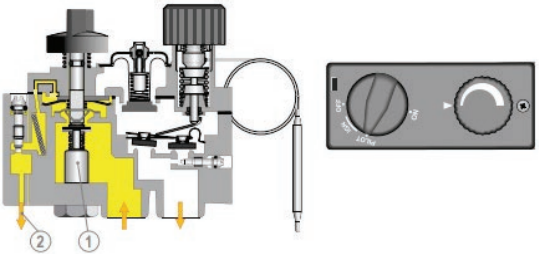

ENCENDIENDO
El mando **ON / OFF** está en la posición **PILOTO** y se presiona hacia abajo. La válvula termoeléctrica está abierta **(punto 1)**, el gas fluye hacia el control del quemador. **(Punto 2)**

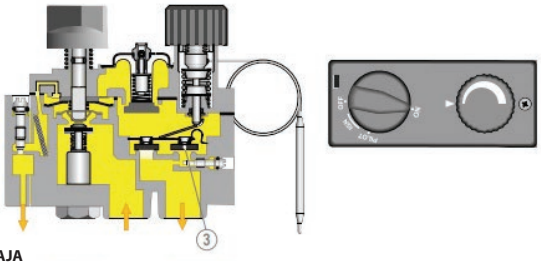

LLAMA BAJA
El mando **ON / OFF** está en la posición **ON**.
El mando de temperatura utilizado para ajustar la llama se gira en dirección de las agujas del reloj. El gas fluye a través de la válvula ON / OFF. **(Punto 3)**

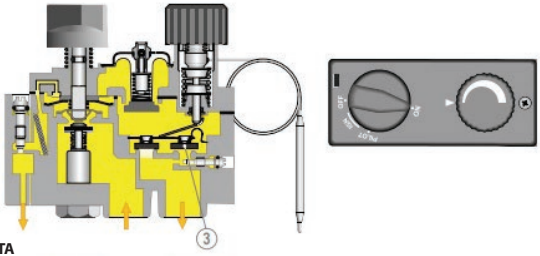

LLAMA ALTA
El mando **ON/OFF** está en posición **ON**
El botón de temperatura utilizado para ajustar la llama se gira en dirección contraria a las agujas del reloj. El gas fluye a través de la válvula **ON/OFF** llama baja (punto 3) y la válvula de modulación de alta llama **(punto 4)**

Fig. 11 Vista esquemática del encendido del dispositivo y el ajuste de la llama

MANTENIMIENTO
PRECAUCIÓN!!!
Cualquier trabajo de mantenimiento debe llevarse a cabo con el aprato en frio, el suministro de gas cerrado y la fuente de alimentación desconectada

PRECAUCIÓN!!!
El mantenimiento de la estufa solo puede realizar un servicio técnico cualificado

- Debe comprobar el dispositivo al menos una vez al mes y en cada cambio de bombona de gas.
- La limpieza debe llevarse a cabo con regularidad.
- Los cristales con grietas y arañazos deben ser reemplazados inmediatamente.
- Está prohibido realizar ningún cambio en la estructura del aparato.
- El aparato no se puede limpiar con agentes corrosivos.
- Al sustituir los componentes individuales, solo utilice piezas originales de la marca.

Lista de comprobación:

No	Alcance	Actividades
1	Inspección general	Llevar a cabo el proceso de encendido. Verificar el correcto funcionamiento de los sistemas de seguridad. Asegúrese de que la llama del quemador principal es estable. Asegúrese que el quemador principal quema de manera uniforme. Verifique que todas las funciones del mando a distancia funcionan correctamente.
2	La inspección del cristal	Asegúrese de que el cristal no tiene grietas. Compruebe el grado de suciedad en el cristal y si es necesario límpielo.
3	Inspección del sistema de control de gas	Compruebese la estanqueidad de las conexiones de gas. Compruebe que la ventilación del compartimento de la bombona no está tapada. Compruebe el estado de los cables que conectan el controlador al receptor. Compruebe que los componentes del Sistema de control de gas no estén expuestos a altas temperaturas. Asegúrese que no está expuesto a la humedad y que los cables de connexion no tengan signos de corrosion.
4	La inspección de la cámara de combustión	Asegúrese de que el control del quemador no está bloqueado por elementos decorativos. Asegúrese de que el termopar está dentro del rango de control. Asegúrese que la cámara de combustión está limpia. Asegúrese de que los orificios de suministro de aire de la cámara de combustion no están obstruidos. Compruebe que la cámara de combustión no tiene signos de corrosión. Si es necesario retire el óxido y vuelva a pintar. Asegúrese que el quemador principal enciende sin problemas.
5	El dispositivo de control de inspección	Asegúrese que la antenna del receptor no está dañada (solo para Sistema automático de control de gas).

5	El dispositivo de control de inspección	Compruebe si hay pinchazos en los circuitos (solo para Sistema automático de control de gas). Comprobar que los componentes del Sistema del control no están expuestos a un sobrecalentamiento.
6	Elementos decorativos	Asegúrese de que los elementos decorativos no requieren limpieza. Asegúrese de que los elementos de decoración no tocan el cristal. Asegúrese de que los elementos de decoración no cubren las aberturas de ventilación. Compruebe que los elementos de decoración no estén dañados.

PROTECCIÓN AMBIENTAL

- Todos los elementos de embalaje deben ser desechados de una manera adecuada.
- Debido al contenido de metales pesados, las baterías se clasifican como residuos químicos y por lo tanto se deben tirar en el contenedor de desechos peligrosos.
- Cuando la vida útil del dispositivo haya finalizado debe ser debidamente reciclado. El usuario está obligado a entregar el dispositivo para el reciclaje adecuado.v

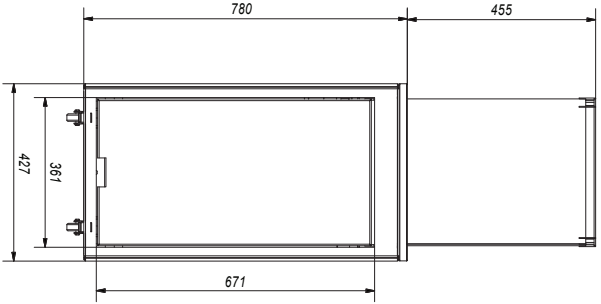

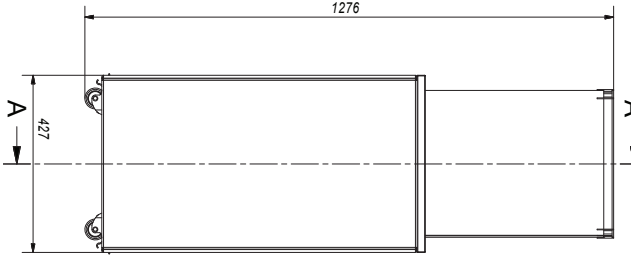

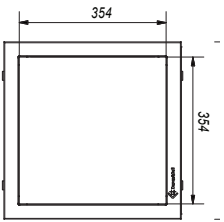

LOUNGE

Rys. 1. Zwymiarowany rysunek ogrzewacza TORCH / LOUNGE

Fig. 1. Dimensional drawing of the TORCH heater

Abb. 1 Maßzeichnung des Heizgerätes TORCH Рис.1.

Схема нагревателя TORCH с размерами

Fig. 1. Dibujo dimensional de la estufa TORCH / LOUNGE Disegno

1. disegno quotato del riscaldatore TORCH / LOUNGE

Dessin 1. Dessin coté du chauffage TORCH / LOUNGE

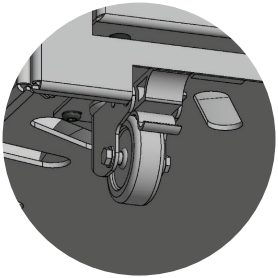

Rys. 2. Kółka z hamulcami ułatwiające przemieszczanie i bezpieczne ustawianie urządzenia.

Fig. 2. Wheels with brakes to facilitate movement and secure positioning.

Abb. 2 . Räder mit Bremsen, die die Verbringung und sichere Aufstellung der Anlage erleichtern.

Рис.2. Колеса с блокираторами для облегчения движения и надежной фиксации в стационарном положении.

Fig. 2. Ruedas con frenos para facilitar el movimiento y posicionamiento seguro.

Fig. 2. Ruote con freni per facilitare il movimento e il posizionamento sicuro.

Fig. 2. Roulettes avec freins pour un déplacement facile et un positionnement sûr.

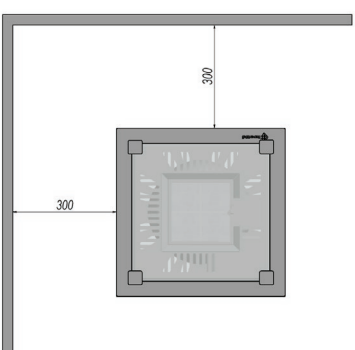

Rys. 3. Minimalna wolna przestrzeń od materiałów/przedmiotów łatwopalnych

Fig. 3. Minimum distance free from flammable materials

Abb. 3 Minimaler freier Bereich von leichtentzündlichen Stoffen/Gegenständen
Рис.3. Регулируемые кронштейны
Fig. 3. Distancia mínima libre de materiales inflamables
Fig. 3. Distanza minima libera da materiali infiammabili
Figure 3 : Espace libre minimal par rapport aux matériaux/objets inflammables

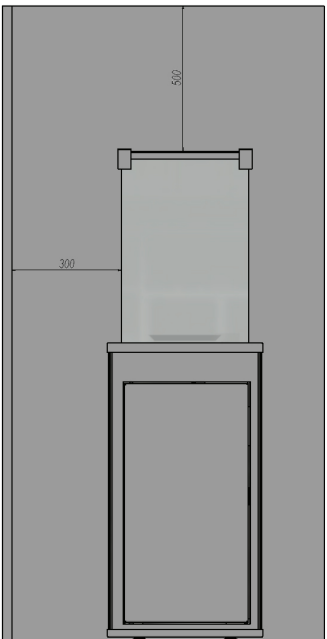

Rys. 4. Minimalna wolna przestrzeń od materiałów/przedmiotów łatwopalnych
Fig. 4. Minimum distance free from flammable materials
Abb. 4 Minimaler freier Bereich von leichtentzündlichen Stoffen/Gegenständen
Рис.4. Минимально допустимое расстояние до легковоспламеняющихся материалов
Fig. 4. Distancia mínima libre de materiales inflamables
Figura 4: Spazio libero minimo da materiali/oggetti infiammabili
Figure 4 : Espace libre minimal par rapport aux matériaux/objets inflammables

		TORCH/ LOUNGE na pilota TORCH/ LOUNGE remote control				
Gaz odniesienia / Gas Type / Bezugsgas / Газ отнесения / Referencia del gas / Tipo di gas / Gaz de référence	-	G31	G31	G31	G30	G30
Kategoria urządzenia / Category / Kategorie der Anlage / Категория оборудования / Categoría del dispositivo / Categoria / Catégorie	-	$I_{3P(30)}$	$I_{3P(37)}$	$I_{3P(50)}$	$I_{3B/P(30)}$	$I_{3B/P(37)}$
Kraj przeznaczenia / Country / Bestimmungsland / Страна предназначения / Destino / Paese / Pays	-	FI, NL, RO	BE, CH, CY, CZ, ES, FR, GB, GR, IE, IT, LT, HR, NL, PL,PT SI, SK	AT, CH, DE, NL	BE, CY, CZ, DK, EE, ES, FR, GB, GR, HU, IE, IT, LT, NL, NO, PT, RO, SE, SI, SK	PL
Nominalne ciśnienia przyłączeniowe / Nominal inlet pressure / Anschlussnenndruck / Номинальное соединительное давление / Presión nominal de conexión / Pressione nominale di ingresso / Pression d'entrée nominale	mbar	30	37	50	30	37
Maksymalne ciśnienia przyłączeniowe / Max. inlet pressure / Maximaler Anschlussdruck / Максимальное соединительное давление / Presión máxima de conexión / Pressione massima di ingresso / Pression d'entrée max.	mbar	23,0	23,0	23,0	17,0	17,0
Minimalne ciśnienia przyłączeniowe / Min. inlet pressure / Minimaler Anschlussdruck / Минимальное давление подключения / Pressione minima di ingresso / Pression d'entrée min.	mbar	6,0	6,0	6,0	4,5	4,5
Dysza gazowa Oznaczenie / Marking gas nozzle / Düsenkennzeichnung / Обозначение сопла / Boquilla de gas del quemador principal / Marcatura dell'ugello del gas / Marquage de la buse de gaz	-	1,65 LPG 1.65				
Obciążenie cieplne znamionowe, wg H_i / Nominal heat load, wg H_i / Nennwärmebelastung nach H_i / Номинальная тепловая нагрузка / Carga térmica nominal según H_i / Carico termico nominale, wg H_i / Charge thermique nominale, wg H_i	kW	8,2	8,2	8,2	8,2	8,2
Obciążenie cieplne minimalne, wg H_i / Minimum heat load, wg H_i / Minimale Wärmebelastung nach H_i / Минимальная тепловая нагрузка / Carga térmica mínima H_i / Carico termico minimo, wg H_i / Charge thermique minimale, wg H_i	kW	4,0	4,0	4,0	4,0	4,0

* Regulator zablokowany / Regulator Blocked / Regler gesperrt / Заблокированный регулятор / Regulador bloqueado / Regolatore bloccato / Régulateur bloqué

		TORCH / LOUNGE						
G30	G30/G31	G31	G31	G31	G30	G30	G30	G30/G31
$I_{3B/P(50)}$	$I_{3+(30/37)}$	$I_{3P(30)}$	$I_{3P(37)}$	$I_{3P(50)}$	$I_{3B/P(30)}$	$I_{3B/P(37)}$	$I_{3B/P(50)}$	$I_{3+(30/37)}$
AT, CH, DE, FR, SK	BE, CH, CY, CZ, ES, FR, GB, GR, IE, IT, LT, HR, NL, PL, PT, SI, SK	FI, NL, RO	BE, CH, CY, CZ, ES, FR, GB, GR, IE, IT, LT, HR, NL, PL, PT, SI, SK	AT, CH, DE, NL	BE, CY, CZ, DK, EE, ES, FR, GB, GR, HU, IE, IT, LT, NL, NO, PT, RO, SE, SI, SK	PL	AT, CH, DE, FR, SK	BE, CH, CY, CZ, ES, FR, GB, GR, IE, IT, LT, HR, NL, PL, PT, SI, SK
50	30/37	30	37	50	30	37	50	30/37
17,0	*	23,0	23,0	23,0	17,0	17,0	17,0	**
4,5	7,0/9,0	7,5	8,0	6,5	5,5	7,0	5,5	12,0/14,0
	1,45 LPG 1.45	1,65 LPG 1.65						1,45 LPG 1.45
8,2	8,2	8,2	8,2	8,2	8,2	8,2	8,2	8,2
4,0	4,0	4,9	4,9	4,9	4,9	4,9	4,9	4,9

** Śruba regulacyjna całkowicie rozkręcona / Adjusting screw completely unscrewed / Einstellschraube vollständig abgeschraubt / Регулировочный винт полностью отвинчен / Tornillo de ajuste completamente desenroscado / Vite di regolazione completamente svitata / Vis de réglage complètement dévissée

UŁOŻENIE KAMIENI OZDOBNYCH NA PALNIKU
Właściwa instalacja kamieni ozdobnych na ogrzewaczu TORCH.

LOCATION OF ORNAMENTAL STONES ON THE BURNER
Proper installation of the ornamental stones on the TORCH heater.

VERTEILUNG DER DEKORSTEINE AUF DEM BRENNER
Richtige Installation der Dekorstein auf dem Heizgerät TORCH.

РАСПОЛОЖЕНИЕ ДЕКОРАТИВНЫХ ЭЛЕМЕНТОВ НА ГОРЕЛКЕ
Правильное расположение декоративных камней на нагревателе TORCH.

UBICACIÓN DE PIEDRAS DECORATIVA EN EL QUEMADOR
Instalación adecuada de las piedras decorativas en el aparato

POSIZIONAMENTO DELLA PIETRA DECORATIVA SUL BRUCIATORE
Installazione corretta delle pietre decorative nell'apparecchio

POSER LES PIERRES PRÉCIEUSES SUR LE BRÛLEUR
Installation correcte des pierres décoratives sur le chauffage TORCH.

Rys.5. Prawidłowe rozłożenie kamieni ozdobnych na palniku.

Fig. 5. Correct placement of the ornamental stones on the burner.

Abb. 5. Richtige Verteilung der Dekorsteine auf dem Brenner.

Рис.5. Правильное размещение декоративных элементов на горелке.

Fig. 5. Colocación correcta de las piedras decorativas en el quemador.

Fig. 5. Posizionamento corretto delle pietre ornamentali sul bruciatore.

Fig.5 : Répartition correcte des pierres ornementales sur le brûleur.

DEMONTAŻ I WYMIANA SZYB/ŚCIAN:
Przed przystąpieniem do demontażu ścian i szyb urządzenia, upewnij się, że urządzenie jest wyłączone i wychłodzone, a dopływ gazu jest zamknięty! Okres potrzebny na wychłodzenie najgorętszych elementów urządzenia to ok. 60 minut. Nie dotykaj szyb, ani górnych elementów obudowy przed upływem godziny od momentu wyłączenia urządzenia.

REMOVAL AND REPLACING GLASSES/WALLS:
Before proceeding to disassemble the walls and glasses of the device, make sure the appliance is turned off and cooled, and the gas supply is closed! The period needed to cool the hottest parts of the device is approximately 60 minutes. Do not touch the glass or the top of the housing before the hour has passed since turning off the device.

СНЯТИЕ И ЗАМЕНА СТЕКОЛ/СТЕНОК:
Прежде чем приступать к демонтажу стекол и стенок устройства, убедитесь, что прибор выключен и охлажден, и подача газа закрыта! Период, необходимый для охлаждения самых горячих частей устройства, составляет приблизительно 60 минут. Не прикасайтесь к стеклу или верхней части корпуса в течение часа с момента выключения устройства.

DEMONTAGE UND AUSTAUSCH VON SCHEIBEN/WÄNDEN:
Vor der Demontage der Wände und Scheiben der Anlage, soll man sich vergewissern, dass die Anlage ausgeschaltet und kühl ist, und die Gaszufuhr gesperrt ist! Die Zeit der Abkühlung der heißesten Elemente der Anlage beträgt etwa 60 Minuten. Berühren Sie nicht die Scheiben und obere Elemente des Gehäuses bis 60 Minuten seit dem Ausschalten der Anlage abgelaufen sind.

DESMONTAJE Y REEMPLAZO DE VIDRIOS / PAREDES
Antes de desmontar las paredes y los cristales del aparato, asegúrese de que el aparato esté apagado y enfriado y que el suministro de gas esté cerrado. El período necesario para enfriar las partes más calientes del dispositivo es de aproximadamente 60 minutos. No toque el cristal o la parte superior de la carcasa antes de que la hora haya pasado desde que apagó el dispositivo.

RIMOZIONE E SOSTITUZIONE DI VETRI/PARETE:
Prima di procedere allo smontaggio delle pareti e dei vetri dell'apparecchio, assicurarsi che l'apparecchio sia spento e raffreddato e che l'alimentazione del gas sia chiusa! Il tempo necessario per raffreddare le parti più calde dell'apparecchio è di circa 60 minuti. Non toccare il vetro o la parte superiore dell'alloggiamento prima che sia passata l'ora dallo spegnimento dell'apparecchio.

LE DÉMONTAGE ET LE REMPLACEMENT DES VITRES/MURS :
Avant de procéder au démontage des parois et des vitres de l'appareil, assurez-vous que l'appareil est éteint et refroidi et que l'alimentation en gaz est fermée ! Il faut environ 60 minutes pour que les parties les plus chaudes de l'appareil refroidissent. Ne touchez pas les vitres ou les parties supérieures du boîtier avant qu'une heure ne se soit écoulée depuis que l'appareil a été éteint.

Krok 1. Wykręć śruby mocujące ściany boczne do podstawy oraz zdejmij drzwiczki unosząc je lekko do góry, a następnie odchylając je do siebie.

Step 1. Remove the screws securing the side walls to the base and remove the door by lifting it slightly upwards and then tilting apart.

Schritt 1. Drehen Sie die Schrauben, welche die Seitenwände am Gestell befestigen, heraus und entfernen Sie die Tür, indem Sie sie vorsichtig hochheben und dann zueinander ablenken.

Шаг 1. Удалите винты, прикрепяющие боковые стенки к основанию, и снимите дверцу, слегка подняв ее вверх и затем наклонив.

Paso 1. Retire los tornillos que fijan las paredes laterales a la base y retire la puerta levantándola ligeramente hacia arriba y luego inclinándola.

Passo 1. Rimuovere le viti che fissano le pareti laterali alla base e rimuovere la porta sollevando-la leggermente verso l'alto e poi inclinandola.

Étape 1 : Retirez les vis fixant les parois latérales à la base et retirez la porte en la soulevant légèrement puis en l'inclinant vers vous.

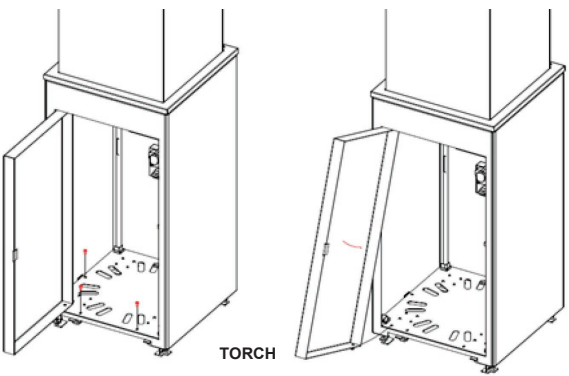

Ze względu na gabaryt standardowej butli 11 kg, ogrzewacz TORCH w wersji MINI został wyposażony w zdejmowane drzwiczki, w odróżnieniu od standardowej wersji TORCH, gdzie instalowane są drzwiczki uchylne. Jest to warunek konieczny dla umieszczenia butli 11 kg w ogrzewaczu LOUNGE, podykto- wany wielkością urządzenia oraz samej butli.

Due to the size of a standard 11 kg cylinder, the TORCH heater in the MINI version has been equipped with a removable door, unlike the standard TORCH version, where a hinged door is installed. It is a necessary condition for placing the 11 kg cylinder in the LOUNGE heater, dictated by the size of the device and the cylinder itself.

Aufgrund der Größe eines 11 kg schweren Standardzylinders wurde das TORCH-Heizgerät in der M NI-Version mit einer abnehmbaren Tür ausgestattet, im Gegensatz zur Standard-TORCH-Version, bei der eine Flügeltür eingebaut ist. Sie ist eine notwendige Voraussetzung für die Platzierung des 11 kg schweren Zylinders im LOUNGE-Heizgerät, die durch die Größe des Geräts und des Zylinders selbst vorgegeben ist.

Благодаря размеру стандартного цилиндра 11 кг нагреватель TORCH в версии MINI оснащен съемной дверью, в отличие от стандартной версии TORCH, в которой установлена откидная дверь. Это необходимое условие для размещения 11-килограммового цилиндра в нагревателе LOUNGE, продиктованное размерами устройства и самого цилиндра.

Debido al tamaño de un cilindro estándar de 11 kg, el calentador TORCH en la versión MINI ha sido equipado con una puerta desmontable, a diferencia de la versión estándar TORCH, donde se instala una puerta con bisagras. Es una condición necesaria para colocar el cilindro de 11 kg en el calentador LOUNGE, dictada por el tamaño del dispositivo y el propio cilindro.

A causa delle dimensioni di un cilindro standard da 11 kg, il riscaldatore TORCH nella versione MINI è stato dotato di uno sportello rimovibile, a differenza della versione standard TORCH, dove è installato uno sportello a cerniera. Si tratta di una condizione necessaria per il posizionamento del cilindro da 11 kg nel riscaldatore LOUNGE, dettata dalle dimensioni dell'apparecchio e del cilindro stesso.

En raison de la taille d'un cylindre standard de 11 kg, le chauffage TORCH dans la version MINI a été équipé d'une porte amovible, contrairement à la version TORCH standard, où une porte à charnière est installée. C'est une condition nécessaire pour placer la bouteille de 11 kg dans le chauffage LOUNGE dictée par la taille de l'appareil et de la bouteille elle-même.

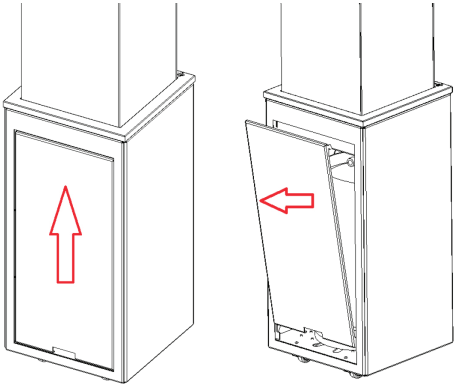

LOUNGE

Krok 2. Zdejmij szklaną pokrywę wraz z zaczepami, a następnie zdejmij maskownicę ścian bocznych.

Step 2. Remove the glass cover with the clips, and then remove the side wall covers.

Schritt 2. Entfernen Sie den Glasdeckel zusammen mit Halterungen, und entfernen Sie dann den Abschlussdeckel der Seitenwände.

Шаг 2. Снимите стеклянную крышку с помощью зажимов, а затем снимите крышку боковых стенок.

Paso 2. Retire la cubierta de cristal con los clips y, a continuación, retire las cubiertas de las paredes laterales.

Passo 2. Rimuovere il coperchio di vetro con le clip, quindi rimuovere i coperchi delle pareti laterali.

Étape 2 : Retirez le couvercle en verre et les crochets, puis retirez la grille de la paroi latérale.

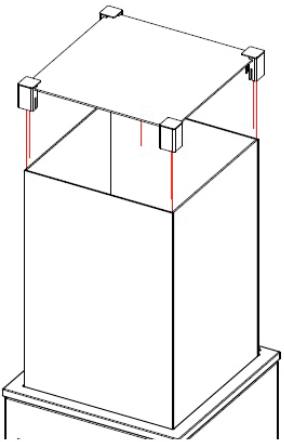

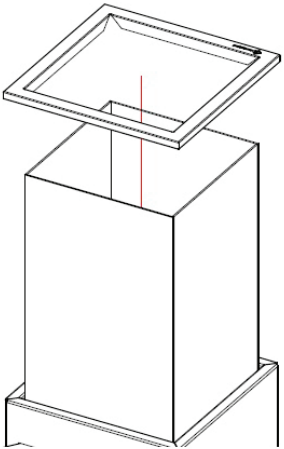

Krok 3. Odchyl ściany boczne lekko do siebie, a następnie unosząc je do góry, wyjmij je z otworów mocujących.

Step 3. Tilt the side walls slightly from each other and then lift them upwards, removing them from the mounting holes.

Schritt 3. Lenken Sie die Seitenwände vorsichtig zueinander ab und nehmen Sie sie aus den Befestigungsöffnungen heraus, indem Sie sie hochheben.

Шаг 3.Слегка наклоните боковые стенки друг к другу, а затем поднимите их вверх, удалив их из монтажных ниш.

Paso 3. Incline ligeramente las paredes laterales entre sí y luego levántelas hacia arriba, quitándolas de los orificios de montaje.

Fase 3. Inclinare leggermente le pareti laterali l'una dall'altra e poi sollevarle verso l'alto, rimuovendole dai fori di montaggio.

Étape 3 : Inclinez légèrement les parois latérales l'une vers l'autre, puis, en les soulevant, retirez-les des trous de fixation.

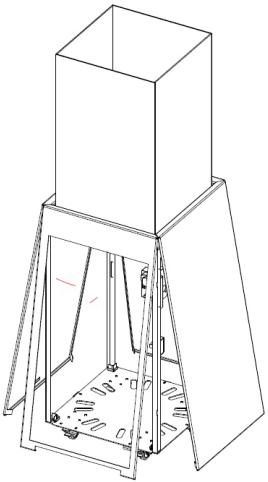

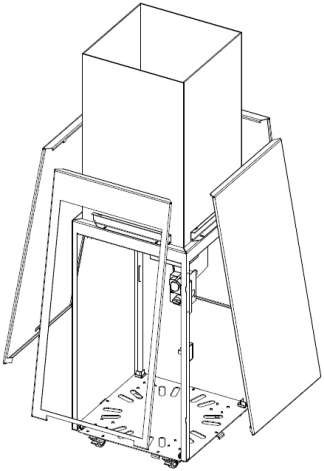

Krok 4. Poluzuj śruby listew dociskowych szyb i wyjmij szyby.

Step 4 Loosen the screws of the glass pressure strips and remove the glass.

Schritt 4. Lösen Sie Druckleistenschrauben der Scheiben und nehmen Sie die Scheiben heraus.

Шаг 4. Ослабьте винты прижимных планок и снимите стекло.

Paso 4. Afloje los tornillos de las tiras de presión de vidrio y retire el cristal.

Fase 4 Allentare le viti delle strisce di pressione del vetro e rimuovere il vetro.

Étape 4 : Desserrer les vis des barres de pression en verre et retirer les vitres.

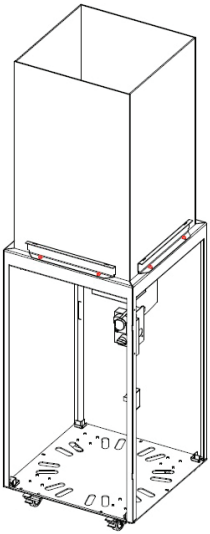

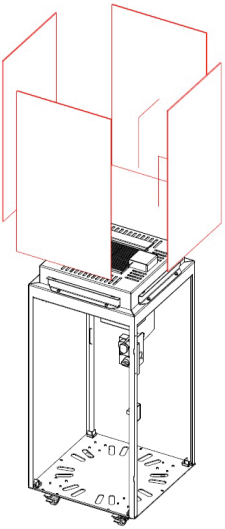

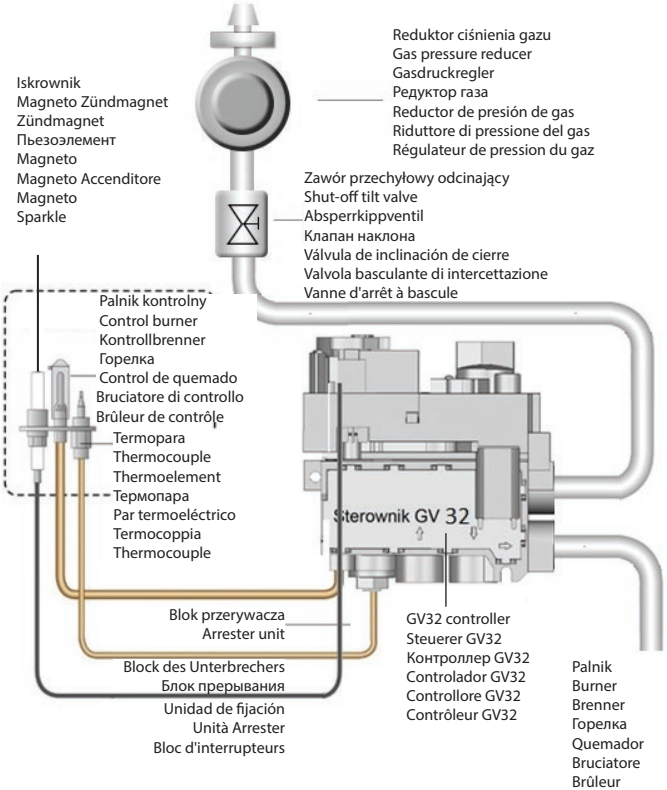

Rys. 6. Schemat podłączenia systemu ręcznego sterowania gazem

Fig. 6. Diagram of disconnecting the manual gas control system

Abb. 6. Schema der Abschaltung des manuellen Gassteuerungssystems

Рис.6. Схема подключения системы ручного управления газом

Fig. 6. Diagrama de connexion del Sistema automático de control de gas.

Fig. 6. Schema di disinserimento del sistema di controllo manuale del gas

Fig. 6 : Schéma de connexion du système de contrôle manuel du gaz

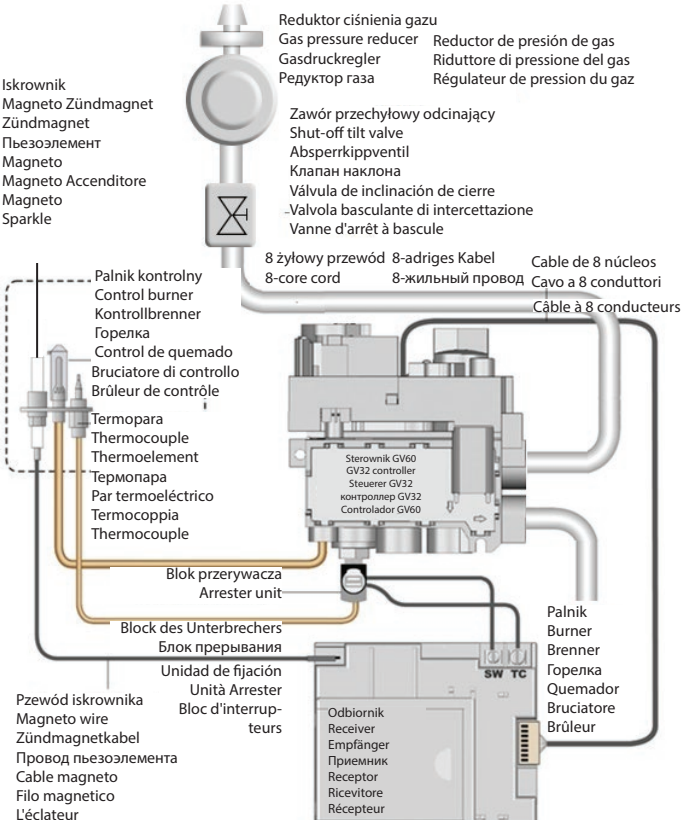

Fig. 7. Diagram of connecting the automatic gas control system

Rys. 7. Schemat podłączenia systemu automatycznego sterowania gazem

Abb. 7. Anschlussschema des Systems der automatischen Gassteuerung

Рис.7. Схема подключения системы автоматического управления газом

Fig. 7. Diagrama de connexion del Sistema automático de control de gas.

Fig. 7. Schema di collegamento del sistema di controllo automatico del gas

Fig. 7 : Schéma de connexion du système de contrôle automatique du gaz

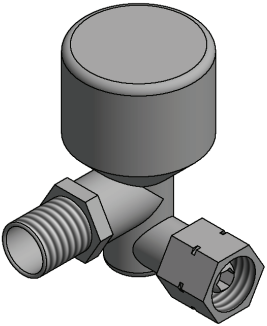

Rys. 8. Zawór antyprzechyłowy, instalowany w urządzeniu.

Fig. 8. Anti-tilt valve installed in the device.

Abb. 8. Das in der Anlage installierte Anti-Kipp-Sicherheitsventil.

Рис. 8. Установленный клапан наклона.

Fig. 8. Válvula anti-vuelco instalada en el dispositivo.

Fig. 8. Valvola antiribaltamento installata nell'apparecchio.

Fig. 8. Valve anti-torsion, installée dans l'unité.

Figure 9. „RESET" button - receiver the glass

Rys. 9. Przycisk „RESET" - odbiornik

Abb. 9. Taste „RESET" – Empfangsgerät

Рис. 9. Кнопка „RESET" - приемник

Fig. 9. „RESET" button - Receptor

Fig. 9 Il tasto "RESET" - ricevitore

Fig. 9 Le bouton "RESET" - récepteur