THE FLAME
PLAY WITH FIRE

Bedienungs- und Montageanleitung Effektfeuer Hip 30/50

Vertrieb:

Hersteller:
THE FLAME GmbH
Schalserstraße 41 · A-6200 Jenbach
www.theflame.at · info@theflame.at

THE FLAME 05-2023

Inhalt

Informationen:	• Sicherheit	2
	• Allgemein	2
	• Elektrischer Anschluss	2
	• Betrieb und Wartung	2
	• Lieferumfang	3
Montageanleitung:	• Vorbereitung	3
	• Aufstellen des Effektbrenner Wood Large	4
	• Einbau des Hip Front - Einbaumodul	4
	• Hip Tunnel - Einbaumodul	6
Bedienungsanleitung:	• Bedienung manuell	7
	• Start mittels Fernbedienung	8
	• Regelung der Flammenintensität	9
	• Ausschalten des Feuereffekts	9
Reinigung:	• Reinigung	10
	• Reinigung bei Fluidmatic-Betrieb	12
	• Pflege und Reinigung	15
Gefahren- & Warnhinweise:		15

⚠ Bitte beachten Sie genau die angegebenen Hinweise!

Informationen - Sicherheit

- Diese Anleitung für zukünftige Nachschlagewerke bitte sorgfältig aufbewahren.
  Bei der Benutzung elektrischer Geräte sind immer grundlegende Vorsichtsmaßnahmen zu treffen, um die Brandgefahr, elektrische Stromschläge und Verletzungsgefahren für Personen zu vermeiden. Dazu gehören unter anderem folgende Maßnahmen:
- Wenn das Gerät beschädigt ist, wenden Sie sich vor einer Installation und Inbetriebnahme an den Händler.
- Das Gerät nicht im Freien, in unmittelbarer Nähe zu einem Bad oder einem Schwimmbecken verwenden.
- Da sich im Brenner Wasser befindet, ist er nicht für den Betrieb im kalten Winter im Freien geeignet, da das Wasser bei 0 °C oder weniger gefriert.
- Alle elektrischen Effektfeuer müssen bei Verwendung im Freien mit unserer Textil- oder Stahlabdeckung abgedeckt werden (Schutz vor Regen oder Staub).
- Das Gerät darf nicht unmittelbar unterhalb einer fest angebrachten Steckdose oder Verbindungsdose aufgestellt werden.
- Dieses Gerät ist nicht für Kinder oder Personen ohne Hilfestellung oder Beaufsichtigung einer dritten Person geeignet, wenn die sichere Benutzung des Gerätes auf grund der körperlichen oder geistigen Verfassung oder wegen verminderter Wahrnehmung nicht möglich ist.
- Kinder sind zu beaufsichtigen, um sicherzustellen, dass sie nicht mit dem Gerät spielen.
- Bei Abdeckung während des Betriebs besteht Brandgefahr.
- Bei einem Fehler oder längerer Nichtbenutzung bitte den Netzstecker des Gerätes ziehen.
- Das Gerät muss so aufgestellt werden, dass der Netzstecker zugänglich ist.
- Wenn das Netzkabel beschädigt ist, muss es vom Hersteller oder einer Kundendienstvertretung oder einer vergleichbar qualifizierten Person ausgetauscht werden, um Gefahrenquellen auszuschalten.
- Das Gerät darf auf keinen Fall in Betrieb gesetzt werden, wenn die Lampen nicht funktionieren.
- Die Lampen sind regelmäßig zu überprüfen.
- Um Überhitzung zu vermeiden, darf das Gerät nicht abgedeckt werden. Ein Warnsymbol auf dem Gerät weist darauf hin. Keine Gegenstände oder Kleidungsstücke auf das Gerät legen und die Luftzirkulation um das Gerät herum nicht behindern.
- Beschränkte Lebensdauer von Leuchtmittel, Ultraschallmembrane, Ventilator und Effektbrenner - bis ca. 3.000 Std.
- Vor dem Reinigen des Effektbrennere ist immer der Netzstecker zu ziehen. Wir empfehlen eine regelmäßige Reinigung alle 100 Stunden oder spätestens nach 2 Wochen (offensichtliche Verunreinigung sind umgehend zu entfernen).
- Entfernen Sie das gesamte Wasser aus Sumpf und Tank, wenn das Gerät länger als 10 Tage nicht benutzt wird.
- Der Betrieb im Freien ist nur dann gestattet wenn die Temperaturen über 12 °C - 24/7 liegen, die Brenner in einem Gehäuse installiert und vor Regen geschützt sind.

Informationen - Allgemein

- Das Gerät vorsichtig auspacken und die Verpackung für spätere Zwecke aufbewahren, z. B. für einen Umzug, Rücksendung an den Händler oder Servicerücksendung.
- Fernbedienung und die Batterien sind separat im Karton verpackt.
- Das Gerät ist mit einem Feuereffekt ohne Heizfunktion ausgestattet.
- Der Feuereffekt verbraucht nur wenig elektrische Energie (z.B. Effektbrenner Medium ca. 250 W und Large ca. 400 W).
- Dieses Gerät ist für den Einbau in einer Umrandung oder in der Einbauöffnung einer Wand vorgesehen.
- Betriebsgeräusche aufgrund des Feuereffekts sind unter Umständen hörbar. Dies ist normal und kein Grund zur Beanstandung.

Informationen - Elektrischer Anschluss

WARNUNG - DIESES GERÄT MUSS GEERDET WERDEN.

- Dieses Gerät darf nur an eine Wechselstromversorgung (abgekürzt AC) angeschlossen werden.
- Die auf dem Gerät angegebene Spannung muss mit der Versorgungsspannung übereinstimmen.
- Lesen Sie vor dem Einschalten die Sicherheitshinweise und die Bedienungsanleitung sorgfältig durch.

Informationen - Betrieb und Wartung

- Verwenden Sie in diesem Gerät nur **"BIO-FLUID" von "THE FLAME" oder destilliertes Wasser.**
- Achten Sie immer darauf, dass das Gerät auf ebenem Untergrund steht.
- Nach der Installation darf dieses Gerät nicht transportiert oder auf die Rückseite gelegt werden, ohne dass zuvor das Wasser aus dem Sumpf und Wassertank abgelassen wurde.
- Ziehen Sie die Lade nur zum Auffüllen des Wassertanks oder für einen Lampenwechsel heraus, denn andernfalls verändern Sie dadurch versehentlich den Wasserstand und die Funktionsweise des Feuereffekts.
- Falls das Gerät länger als 1 Wochen nicht benutzt wird, muss das Wasser aus dem Sumpf und Wassertank abgelassen und der Sumpf getrocknet werden.
- Wir weisen darauf hin, dass eine maximale, durchgehende Betriebsdauer (ON) von zehn Stunden nicht über schritten werden darf.
  Nach zehn Stunden Laufzeit ist der Effektbrenner für mindestens zwei Stunden auszuschalten (OFF) und kann nachher wieder für 10 Stunden (ON) betrieben werden. Das Überschreiten der max. erlaubten, durchgehenden Betriebsdauer (ON) von zehn Stunden, kann zu Schäden an technischen Komponenten führen.
  Bitte beachten sie, dass für Schäden bzw. notwendigen Reparaturen aufgrund Betriebsdauerüberschreitung jegliche Haftung und Gewährleistung entfällt und abgelehnt wird.
- Alle 150-200 Stunden müssen der Wassertank, Sumpf, der Sumpfdeckel, Tankdeckel, die Luftfilter und die Ultraschallmembranen gereinigt werden, insbesondere in Regionen mit hartem Wasser.
- Kunststoffteile nur mit geeigneten Mitteln und nicht in der Spülmaschine reinigen.

Bitte beachten Sie genau die angegebenen Hinweise!

Lieferumfang Hip

Je nach Ausführung:
- Effektbrenner Hip Medium/Large (Einbauversion für optionale Feuerraumböden aus z.B. Edelstahl, Stein oder Glas) oder
- Effektbrenner Wood Medium/Large (Stand-Alone und Einbauversion mit Dekorholz und Glüheffekt)
- Anschlusskabel 1,70 m
- 5 / 8 Stk. Xenonlampen
- Fernbedienung inkl. Wandhalterung und 2 Batterien AAA
- Betriebsanleitung

Montageanleitung

Vorbereitung

- Entfernen Sie bitte sämtliches Verpackungsmaterial von allen Teilen (Aufkleber mit Warnhinweisen beachten).
- Das Verpackungsmaterial bitte für spätere Zwecke aufbewahren (z. B. für einen Umzug oder für die Rücksendung an den Händler).

① Die Lade des Effektbrenners am Griff bis zum Anschlag herausziehen.

② Den Wassertank nach oben aus dem Gerät herausheben.

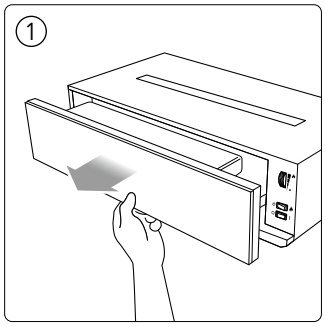

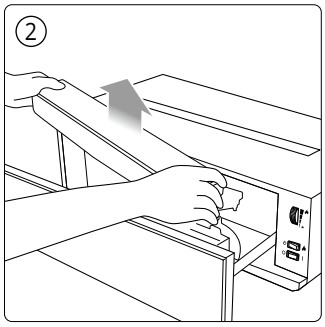

③ Schrauben Sie die Steuerleitung-Steckverbindung auf der linken Seite ab.

④ Lösen Sie die untere rote Verriegelung auf beiden Seiten.

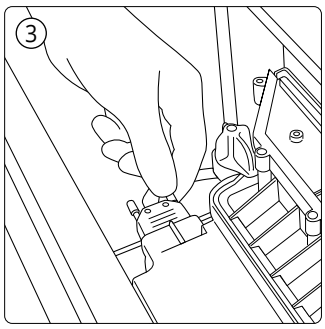

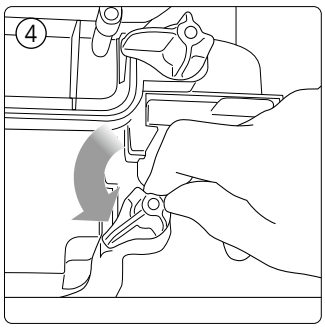

⑤ Entnehmen Sie bitte den Sumpf.

⑥ Setzen Sie bitte die 8 beigelegten Xenonampen ein.

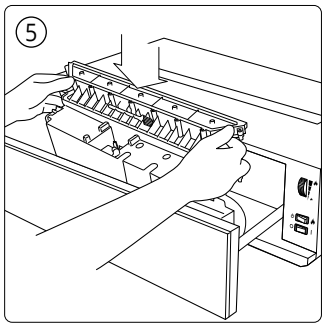

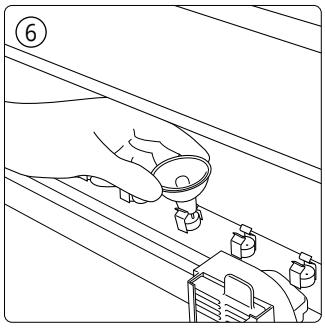

⑦ Setzen Sie den Sumpf wieder ein.

⑧ Verriegeln Sie den Tank wieder auf beiden Seiten.

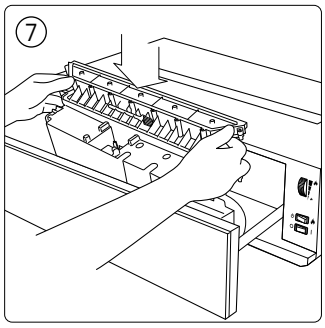

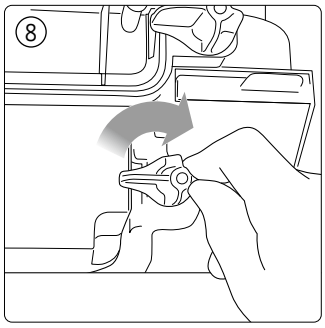

⚠ Bitte beachten Sie genau die angegebenen Hinweise!

⑨ Schrauben Sie die Steuerleitung-Steckverbindung auf der linken Seite wieder an.

⑩ Den Tankdeckel des Wassertanks gegen den Uhrzeigersinn abschrauben. Das Verschließen des Tanks mit dem Schraubverschluss muss sehr vorsichtig und mit normaler, leichter Kraft erfolgen. Es soll dicht sein, jedoch nicht mit extremer Kraft zugedreht werden.
Das Verschließen mit extremer Kraft führt zur Beschädigung der Dichtung im Schraubverschluss und zu Haarrissen in Tank und Schraubverschluss. Haarrisse und defekte Dichtungen führen zum unkontrollierten Auslaufen des Wassers und somit zu weiteren Schäden.

⑪ Füllen Sie nun den Wassertank mit “BIO-FLUID” (Medium: max. 1,3 l, Large: max. 1,9 l) oder destilliertem Wasser, und verschließen Sie ihn wieder - Tankdeckel nicht überdrehen!

⑫ Setzen Sie den Wassertank wieder ein. Der Tankdeckel muss dabei nach unten und die flache Tankseite nach außen zeigen.

⑬ Die Lade sachte bis zum Anschlag hineinschieben.

⑭ Öffnen Sie die Rückseite der Fernbedienung und legen Sie die Batterien entsprechend ein. Anschließend wieder verschließen.

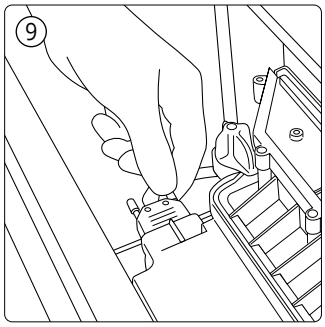

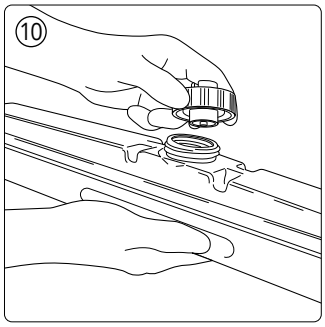

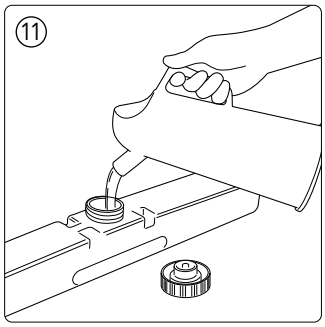

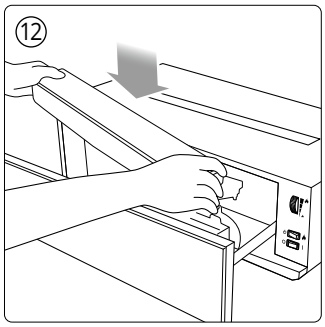

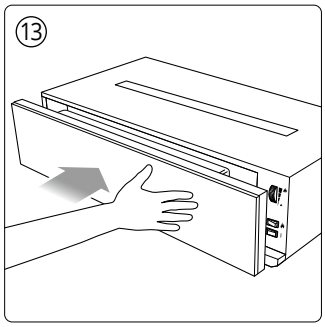

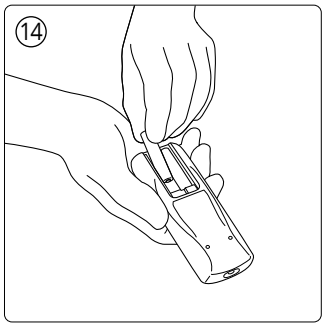

Aufstellen des Effektbrenner Wood Large

- Verwenden Sie den Effektbrenner Wood Large (Stand-Alone und Einbauversion mit Dekorholz und Glüheffekt), dann stellen Sie ihn waagrecht an die gewünschte Position und schließen Sie ihn an die Stromversorgung an.

Einbau des Hip Front - Einbaumodul

- Verwenden Sie den Effektbrenner Hip Medium/Large (Einbauversion für optionale Feuerraumböden aus z.B. Edelstahl, Stein oder Glas) in einem Hip Front 30/50 Einbaumodul. Beachten Sie bitte folgende Punkte:

① Effektfeuer-Einbaumodul in die vorbereitete Nische einschieben und fixieren (Schrauben oder Kleben). Der Einbau muss absolut waagrecht erfolgen.

② Öffnen Sie die Klapplade des Hip Front 30/50 Einbaumoduls.

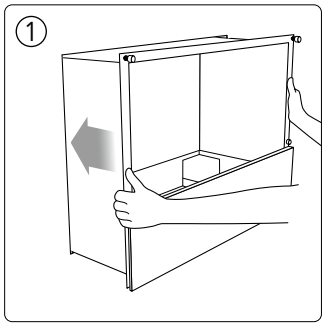

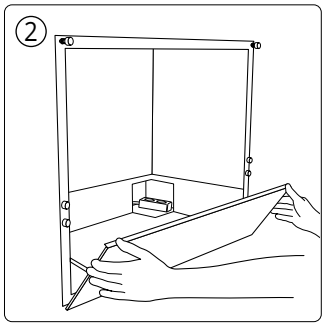

⚠ Bitte beachten Sie genau die angegebenen Hinweise!

③ Netzstecker des Effektbrenner Hip Medium/Large je nach Anschluss links oder rechts durch die rückseitigen Öffnungen führen und an die Stromversorgung anschließen. Die Anschlusskabel sind eventuell vor Ort zu verlängern (Fachmann) und können auch direkt an das Netz geklemmt werden.

④ Effektbrenner Hip Medium/Large in das Effektfeuer-Einbaumodul einsetzen. Achten Sie darauf, dass sich der Effektbrenner hinter den Anschlägen befindet.

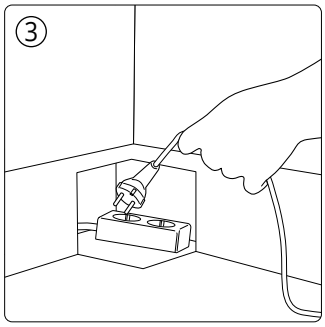

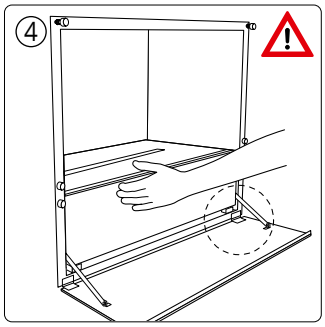

⑤ Je nach Ausführung (Edelstahl, Stein od. Glas) setzen Sie nun den Feuerraumboden/Abdeckung auf den Effektbrenner.

⑥ Schließen Sie die Klapplade.

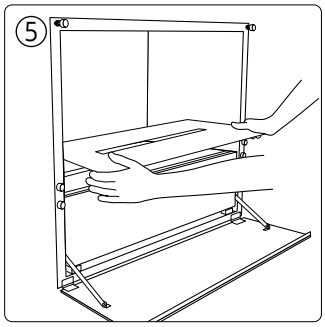

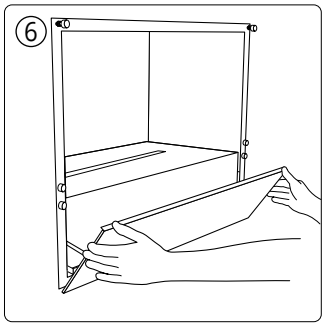

⑦ Schrauben Sie die oberen, runden Schraubköpfe ab und entfernen Sie je eine PVC Beilagscheibe.

⑧ Setzen Sie die Frontscheibe mit den Magneten nach innen auf die Scheibenhalterung.

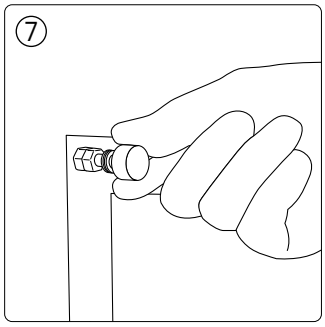

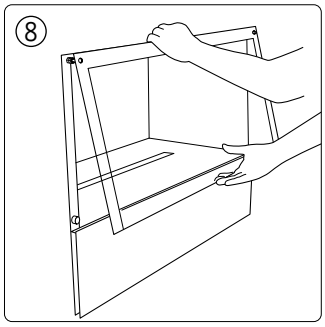

⑨ Setzten Sie je eine PVC Beilagscheibe auf und schrauben Sie den runden Schraubkopf an.

⑩ Die Luftzuführung (seitlich, oben und unten) muss gewährleistet sein. Achten Sie bitte auch bei einer nachträglichen Wandverkleidung darauf, dass ein ausreichend großer Abstand (mind. 3 cm) zur Scheibe besteht.

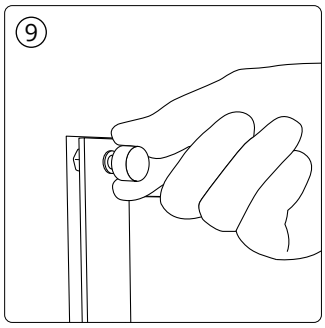

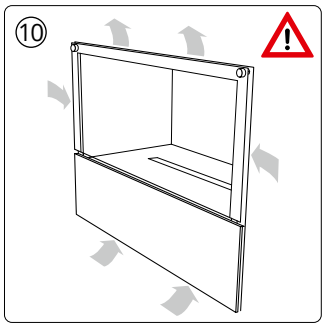

⚠ Bitte beachten Sie genau die angegebenen Hinweise!

Hip Tunnel - Einbaumodul

⑪ Sollten Sie ein Tunnelgerät einbauen, Setzen Sie bitte den Metallrahmen in die Rückseite des Einsatzes ein und schrauben Sie ihn fest.

⑫ Schrauben Sie die oberen, runden Befestigungsmuttern ab und entfernen Sie je eine PVC Beilagscheibe.

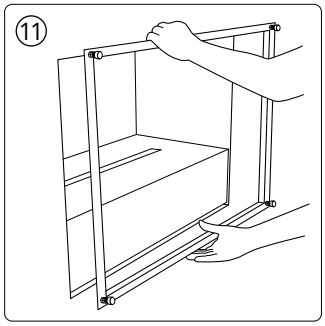

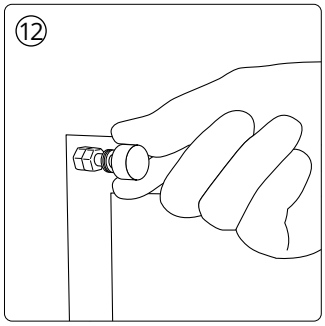

⑬ Setzen Sie nun die Scheibe auf die Scheibenhalterung.

⑭ Setzten Sie je eine PVC Beilagscheibe auf und schrauben Sie den runden Schraubkopf an.

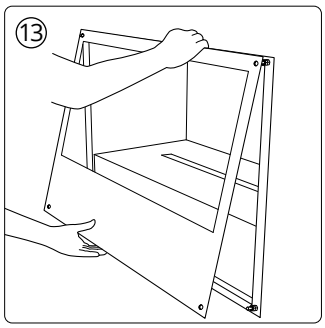

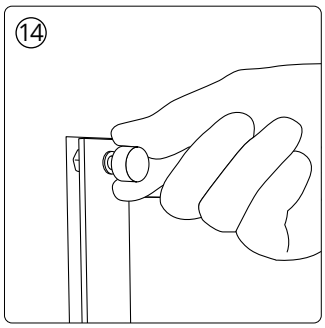

⑮ Die Luftzuführung (seitlich, oben und unten) muss gewährleistet sein. Achten Sie bitte auch bei einer nachträglichen Wandverkleidung darauf, dass ein ausreichend großer Abstand zur Scheibe besteht.

- Nanoversiegelung mit Oberflächenschutz. Vermindert eventuelles Beschlagen der Effektverglasung. Scheiben oder Spiegel des Effektfeuermoduls gründlich mit Glasreiniger reinigen und anschließend das “THE FLAME CLEAR” - Mittel mit einem weichen Tuch auftragen.

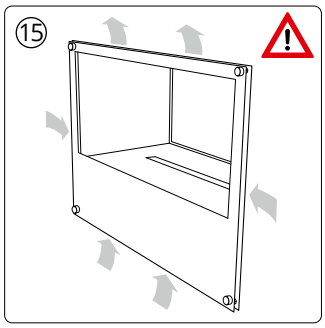

⚠ Bitte beachten Sie genau die angegebenen Hinweise!

Betriebsanleitung

Bedienung manuell

① Öffnen Sie die Klapplade des Hip 30/50 Einbaumoduls.

② Die Lade des Effektbrenners am Griff bis zum Anschlag herausziehen.

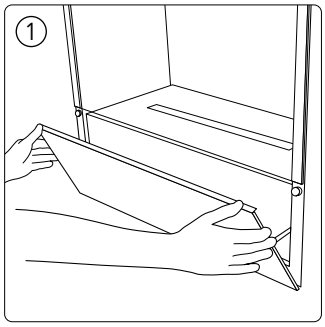

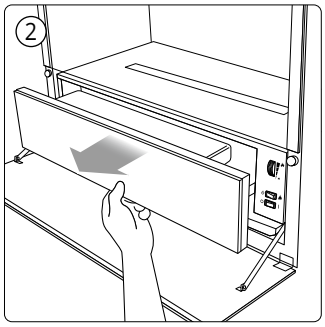

③ Schalten Sie den Hauptschalter im Effektbrenner ein ❙ .

④ Bei der ersten Inbetriebnahme sollte der Brenner ca. 30 Minuten auf kleinster Flamme laufen (Regulierungsrad ganz nach unten drehen)!

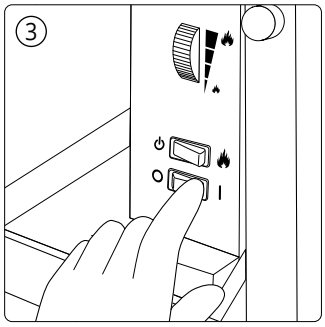

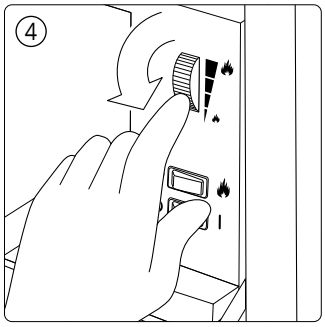

⑤ Start direkt am Gerät:
Schalten Sie den Ein-/Aus-Schalter im Effektbrenner ein 🔥.

⑥ Schließen Sie die Lade des Effektbrenners.

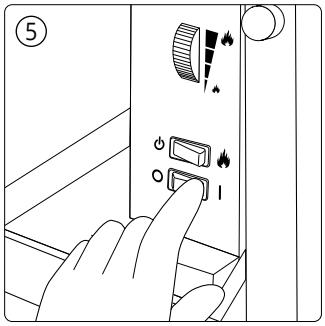

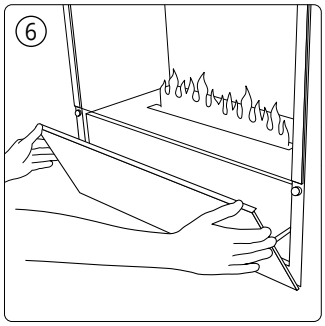

Für den sicheren Betrieb sind ausschließlich ”BIO-FLUID” von “THE FLAME” oder destilliertes Wasser zulässig.
Die Verwendung von Leitungswasser und/oder sonstiger Zusätze führt in kürzester Zeit zu einer eventuell irreparablen Beschädigung der Membranen und Elektronik.

⚠ Bitte beachten Sie genau die angegebenen Hinweise!

Start mittels Fernbedienung

① Fernbedienung direkt von oben auf den Effektbrenner richten (rechte Seite, 45°) und starten . Dies wird durch einen Signalton angezeigt.
Sobald das erforderliche Wasserstandsniveau erreicht ist, beginnt der Autostart der Leuchtmittel und nach einer kurzen Aufwärmphase von 30 Sekunden starten die Nebelmembranen und der Flammeneffekt beginnt.

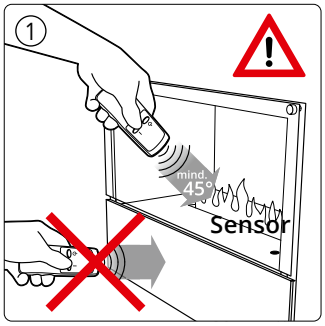

Die Sensoröffnung darf nicht durch Steine oder Dekorholz abgedeckt werden.

② Optional bietet THE FLAME auch die Funkfernbedienung „TOUCH“ an.

③ Vor Verwendung der Funkfernbedienung “TOUCH” müssen Sie die Batterien einlegen. Öffnen Sie dazu das Gehäuse mit einem Schlitzschraubendreher in der dafür vorgesehenen Öffnung.

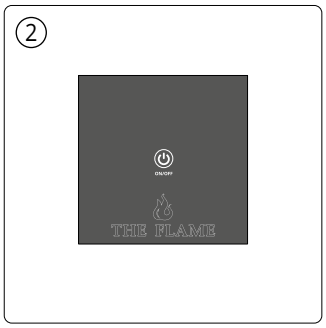

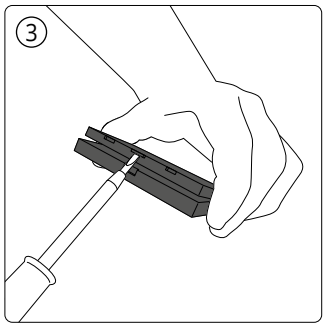

④ Legen Sie nun 2 x CR2016 Batterien mit Halterung in das vorgesehene Batteriefach (Batterien eventuell im Lieferumfang enthalten).

⑤ Stellen sie den **ON**/**OFF** Schieber auf **ON** und schließen Sie das Gehäuse der Funkfernbedienung wieder.

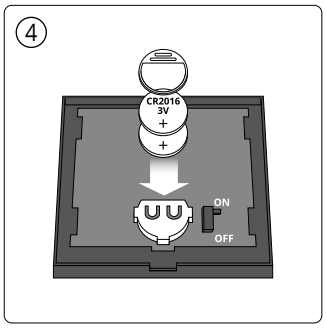

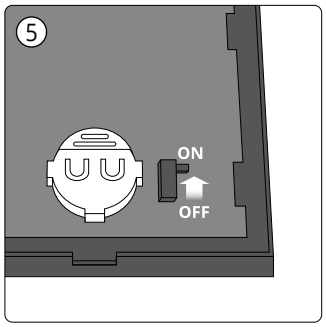

⑥ Drücken Sie die Ein-/Aus-Taste ⏻. Die Taste leuchtet. Das Einschalten wird durch einen Signalton angezeigt. Sobald das erforderliche Wasserstandsniveau erreicht ist, beginnt der Autostart der Leuchtmittel und nach einer kurzen Aufwärmphase von 30 Sekunden starten die Nebelmembranen und der Flammeneffekt beginnt.

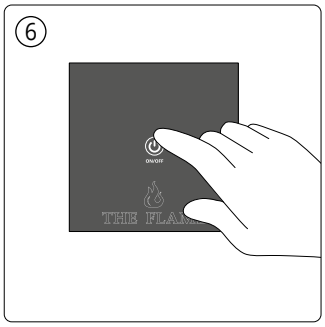

Bitte beachten Sie genau die angegebenen Hinweise!

Regelung der Flammenintensität

① Öffnen Sie die Klapplade des Hip 30/50 Einbaumoduls.

② Öffnen Sie bitte die Lade des Effektbrenners.

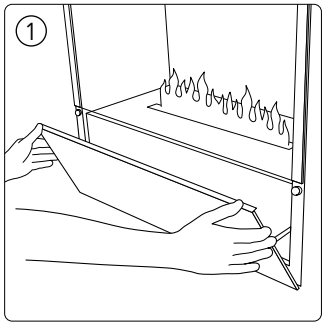

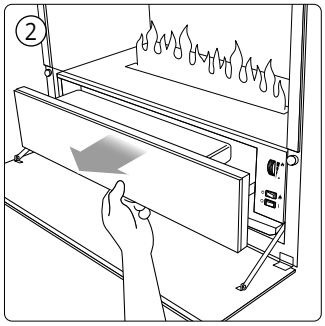

③ Drehen Sie das Regulierungsrad nach oben , dann erhöht sich die Flammenintensität.

④ Drehen Sie das Regulierungsrad nach unten , dann verringert sich die Flammenintensität.

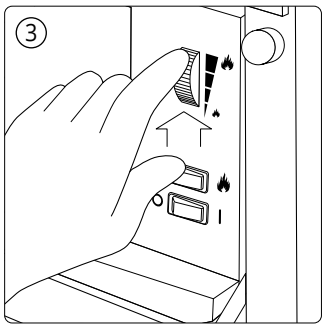

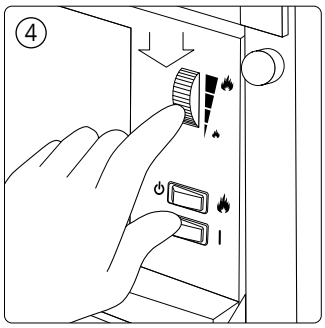

⑤ Nach erfolgter Regulierung schließen Sie bitte wieder die Lade um die Einstellung zu überprüfen.

- Schließen Sie auch die Klapplade des Hip 30/50 Einbaumoduls.
- Bei geschlossenem Gerät kann es, abhängig von Temperatur und Luftfeuchtigkeit im Raum und der Einstellung der Flammenintensität, allenfalls zu einem Beschlag der Glasscheiben kommen, welcher sich mit der Zeit von selbst verflüchtigt. Allfälliger Beschlag kann durch Verringerung der Flammenintensität (Abb. 10) vermindert oder verhindert werden. Zusätzlich sollten die Glasscheiben innen regelmäßig mit “THE FLAME Clear” behandelt werden, um ein Beschlagen der Scheiben zu verhindern.

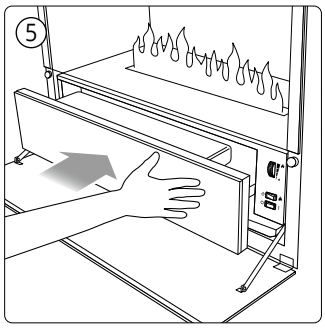

Ausschalten des Feuereffekts

① Fernbedienung direkt von oben auf den Effektbrenner richten (rechte Seite, 45°) und Ausschalten ⏻. Dies wird durch einen Signalton angezeigt. Kann auch direkt am Gerät ausgeschaltet werden.

② Ausschalten des Hauptschalters direkt am Gerät (bei längerer Nichtbenutzung).

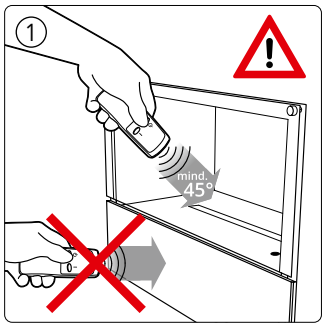

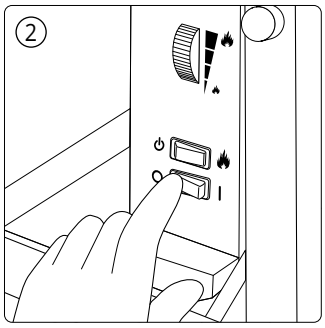

⚠ Bitte beachten Sie genau die angegebenen Hinweise!

Reinigung

① Öffnen Sie die Klapplade des Hip 30/50 Einbaumoduls und ziehen Sie den Netzstecker.

② Die Lade des Effektbrenners am Griff bis zum Anschlag herausziehen.

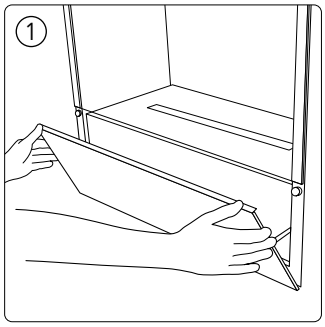

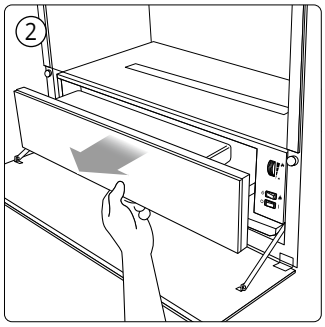

③ Den Wassertank nach oben aus dem Gerät herausheben.

④ Schrauben Sie die Stromzuleitung auf der linken Seite ab.

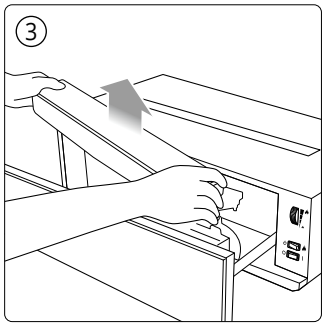

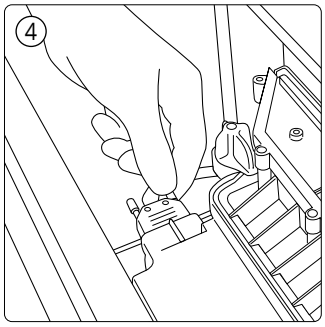

⑤ Lösen Sie die untere rote Verriegelung auf beiden Seiten.

⑥ Entnehmen Sie bitte den Sumpf.

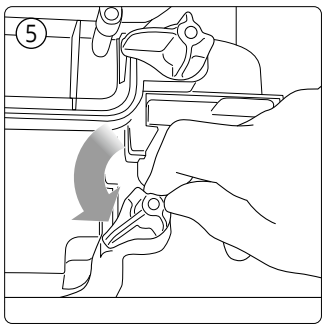

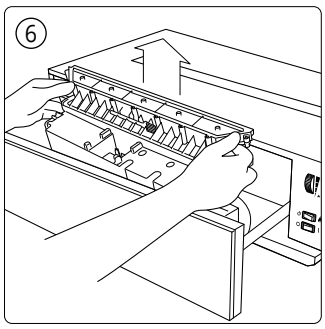

⑦ Entleeren Sie das Restwasser des Sumpfes in ein Spülbecken.

⑧ Öffnen Sie bitte die obere rote Verriegelung und heben Sie den Deckel des Sumpfes ab.

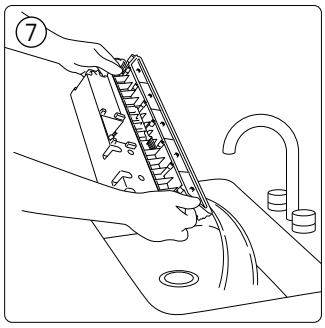

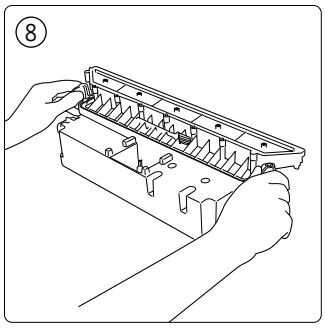

⑨ Zum Reinigen verwenden Sie bitte “CLEAN” von THE FLAME einen großen Pinsel und einen Schwamm.

⑩ Sprühen Sie den Deckel des Sumpfes mit “CLEAN” ein.

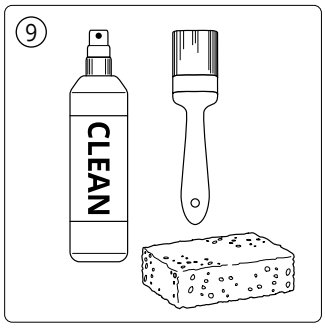

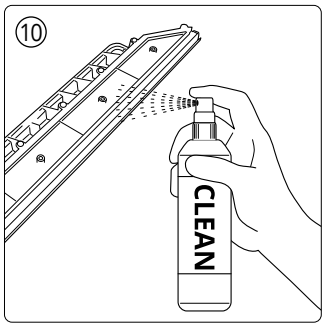

⚠ Bitte beachten Sie genau die angegebenen Hinweise!

⑪ Verteilen Sie das Reinigungsmittel “CLEAN” mit dem Schwamm auf der kompletten Nebelaustrittsdüse des Sumpfes. Reinigen Sie anschließend die Nebelaustrittsdüse besonders gründlich mit dem Schwamm.

⑫ Spülen Sie die Düse des Sumpfes mit warmen Wasser besonders gründlich und trocknen Sie sie mit einem weichen Tuch ab.

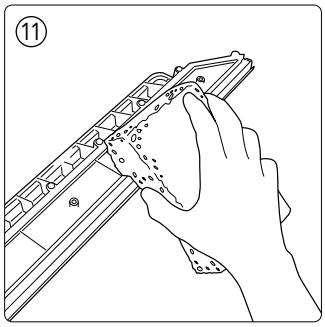

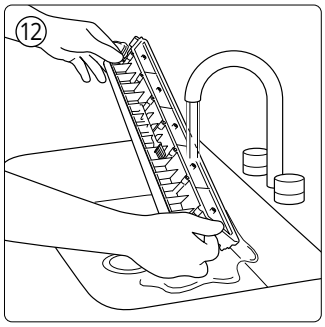

⑬ Sprühen Sie den Sumpf mit “CLEAN” ein. Verteilen Sie das Reinigungsmittel mit dem Schwamm auf dem kompletten Sumpf.

⑭ Reinigen Sie anschließend den Sumpf besonders gründlich mit dem Schwamm.

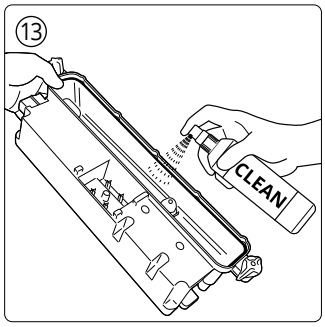

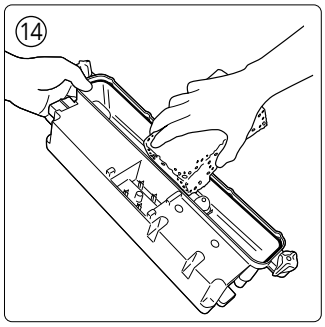

⑮ Reinigen Sie die Membranen des Sumpfes mit dem Pinsel.

Der Stecker für die Stromzuleitung darf nicht nass werden! Keinesfalls ins Wasserbad stellen!

⑯ Sumpf mit warmen Wasser spülen. Es dürfen keine Vernebelungs- und Spülmittel-Rückstände zurückbleiben! Trocknen Sie den Sumpf mit einem weichen Tuch ab.

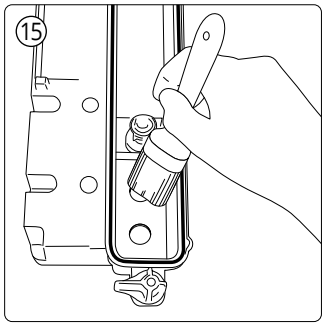

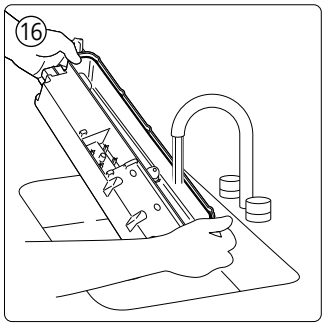

⑰ Setzen Sie die Düse wieder auf den Sumpf und schließen Sie die obere rote Verriegelung auf beiden Seiten.

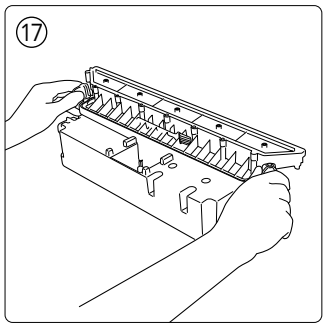

⑱ Ventilatorfilter mit Halterung entnehmen und den Filter mit warmen Wasser ausspülen, trocknen und wieder einsetzen.

⑲ Lampen mit einem feuchten Tuch gut abwischen.

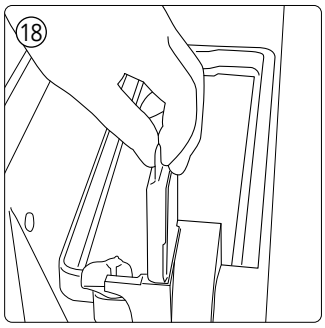

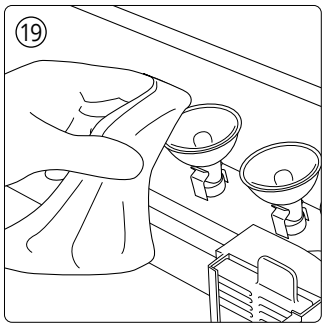

⑳ Setzen Sie den Sumpf wieder ein.

㉑ Schließen Sie wieder die untere rote Verriegelung auf beiden Seiten.

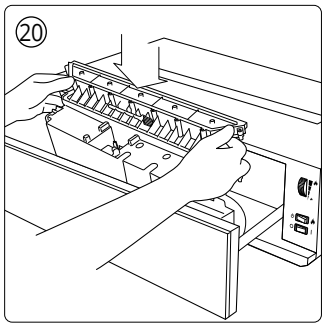

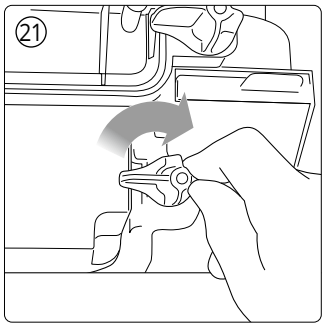

Bitte beachten Sie genau die angegebenen Hinweise!

㉒ Schrauben Sie die Stromzuleitung auf der linken Seite wieder an.

㉓ Setzen Sie den Wassertank wieder ein.

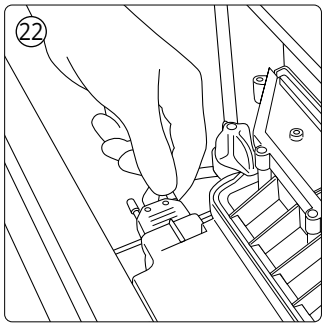

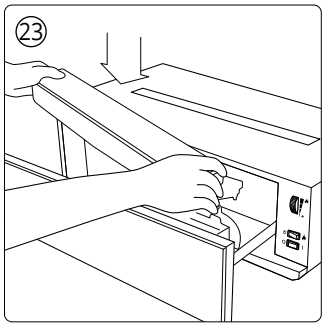

㉔ Schließen sie die Lade des Effektbrenners.

- Schließen Sie die Stromversorgung wieder an.

㉕ Schließen Sie die Klapplade des Hip 30/50 Einbaumoduls. Ihr Effektbrenner ist nun wieder einsatzbereit.

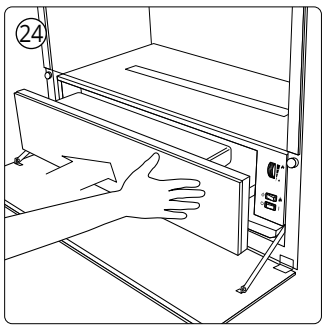

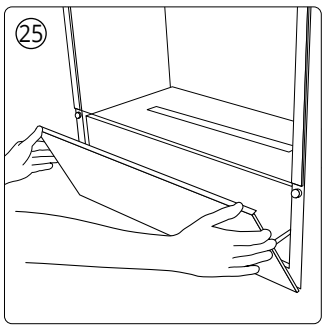

Reinigung bei Fluidmatic-Betrieb

① Öffnen Sie die Klapplade des Hip 30/50 Einbaumoduls und ziehen Sie den Netzstecker.

② Die Lade des Effektbrenners am Griff bis zum Anschlag herausziehen.

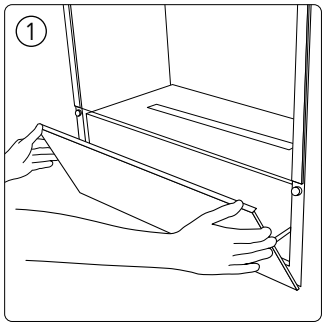

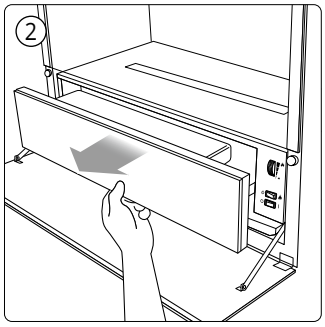

Vor dem Reinigen ist immer der Netzstecker zu ziehen. ⚠

③ Den Wassertank nach oben aus dem Gerät herausheben.

④ Schrauben Sie die Stromzuleitung auf der linken Seite ab.

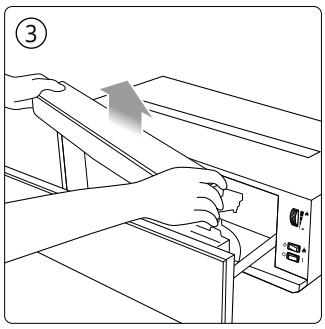

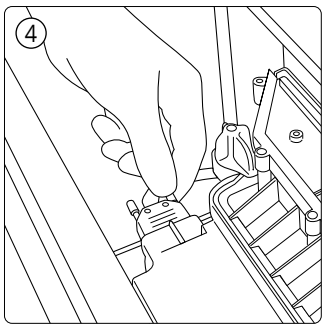

⑤ Lösen Sie die obere rote Verriegelung auf beiden Seiten.

⑥ Entnehmen Sie bitte die Nebelaustrittsdüse.

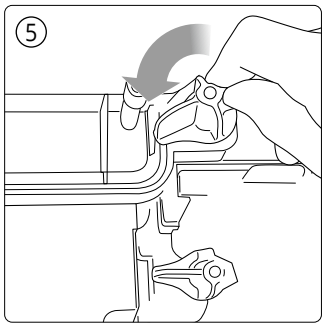

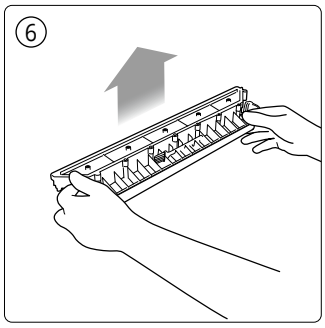

⚠ Bitte beachten Sie genau die angegebenen Hinweise!

⑦ Zum Reinigen verwenden Sie bitte “CLEAN” von THE FLAME einen großen Pinsel und einen Schwamm.

⑧ Sprühen Sie die Nebelaustrittsdüse innen und am oberen Rand sowie die gesamte Düse mit “CLEAN” ein.

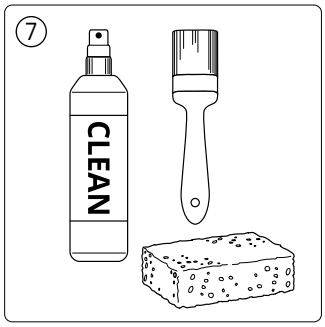

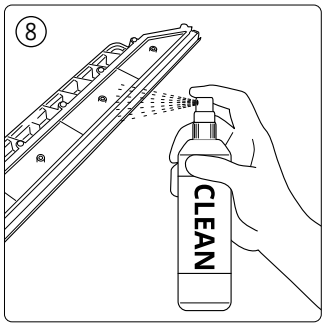

⑨ Verteilen Sie das Reinigungsmittel “CLEAN” mit dem Schwamm oder einem breiten Pinsel auf der kompletten Nebelaustrittsdüse des Sumpfes. Reinigen Sie anschließend die Nebelaustrittsdüse besonders gründlich mit dem Schwamm.

⑩ Spülen Sie die Nebelaustrittsdüse mit warmen Wasser besonders gründlich und trocknen Sie sie mit einem weichen Tuch ab.

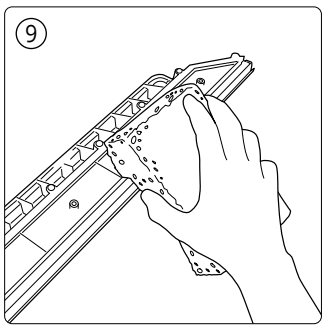

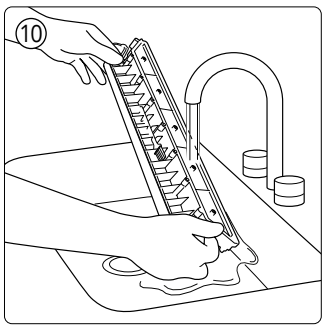

⑪ Lösen Sie die Cinch-Steckverbindung der Sensorleitung.

⑫ Schließen Sie das Ventil der Verrohrungseinheit-Zulauf durch Drehung im Urzeigersinn um 90°.

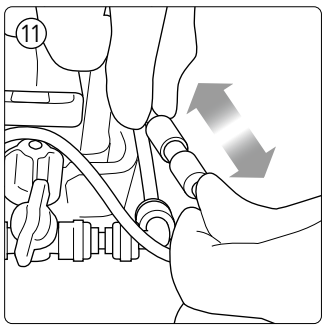

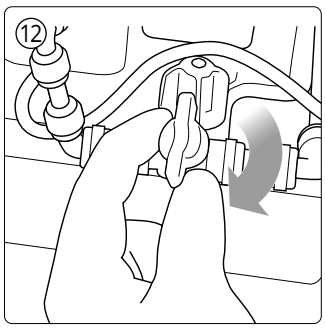

⑬ Lösen Sie die untere rote Verriegelung auf beiden Seiten.

⑭ Mithilfe des Abziehers (optionales Zubehör) können Sie den Sumpf von der Verrohrungseinheit-Zulauf lösen. Mit dem Abzieher den Sicherungsring nach unten drücken und Sumpf mit Bio-Fluid-Leitung zugleich nach oben ziehen. Die Verrohrungseinheit-Zulauf ist nun vom Sumpfanschlussstück gelöst.

Auch ohne Abzieher kann die Verrohrungseinheit-Zulauf vom Sumpfanschlussstück gelöst werden, indem Sie den Sicherungsring z.B. mit dem Fingernagel nach unten drücken, entriegeln und Sumpf mit Bio-Fluid-Leitung zugleich nach oben ziehen.

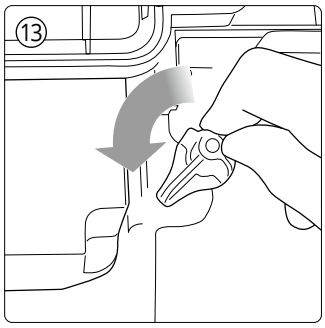

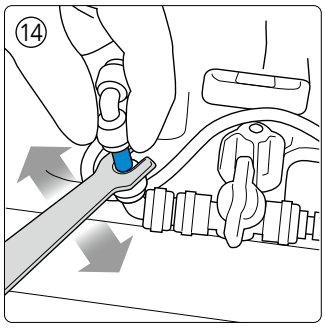

⑮ Entnehmen Sie bitte den Sumpf.

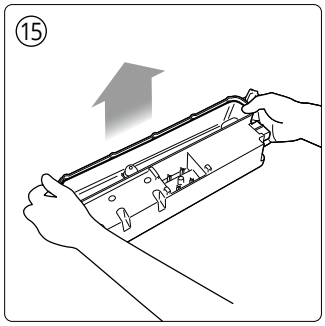

⚠ Bitte beachten Sie genau die angegebenen Hinweise!

⑯ Entleeren Sie das Restwasser des Sumpfes in ein Spülbecken.

⑰ Sprühen Sie den Sumpf innen und am oberen Rand sowie den gesamten Sumpf mit “CLEAN” ein. Verteilen Sie das Reinigungsmittel mit dem Schwamm auf dem kompletten Sumpf.

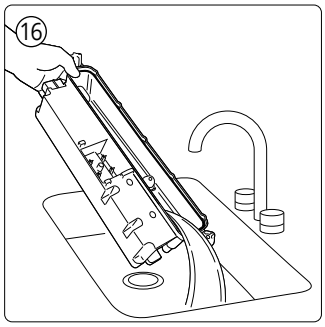

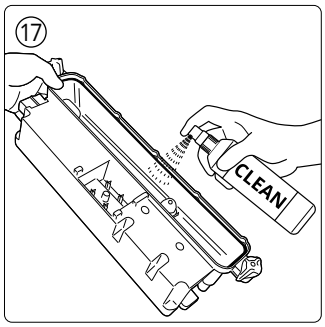

⑱ Reinigen Sie anschließend den Sumpf besonders gründlich mit dem Schwamm.

⑲ Reinigen Sie die Membranen des Sumpfes mit dem Pinsel.

Der Stecker für die Stromzuleitung darf nicht nass werden! Keinesfalls ins Wasserbad stellen!

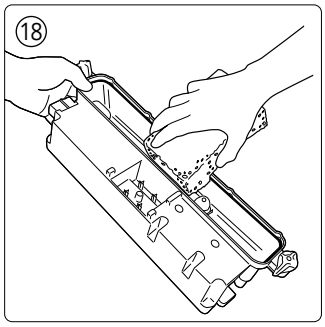

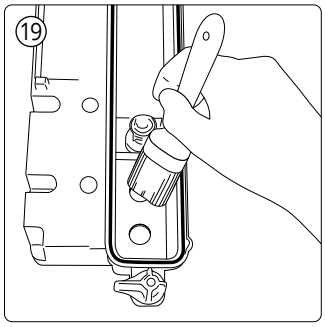

⑳ Sumpf mit warmen Wasser spülen. Es dürfen keine Vernebelungs- und Spülmittel-Rückstände zurückbleiben! Trocknen Sie den Sumpf mit einem weichen Tuch ab.

㉑ Ventilatorfilter mit Halterung entnehmen und den Filter mit warmen Wasser ausspülen, trocknen und wieder einsetzen.

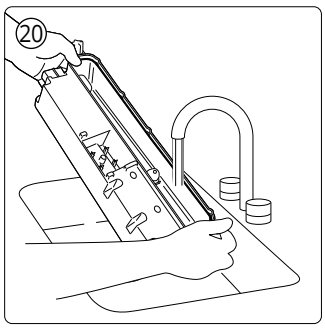

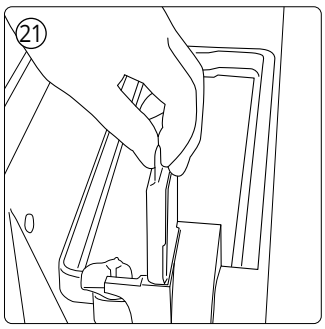

㉒ Setzen Sie die Nebelaustrittsdüse wieder auf den Sumpf und schließen Sie die obere rote Verriegelung auf beiden Seiten.

㉓ Lampen mit einem feuchten Tuch leicht abwischen.

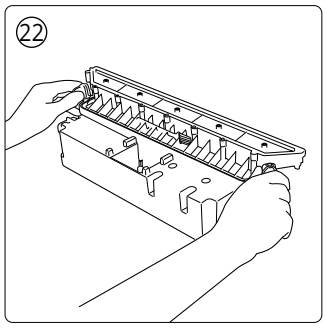

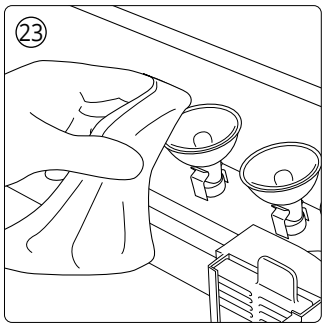

㉔ Setzen Sie den Sumpf wieder ein.

㉕ Schließen Sie wieder die untere rote Verriegelung auf beiden Seiten.

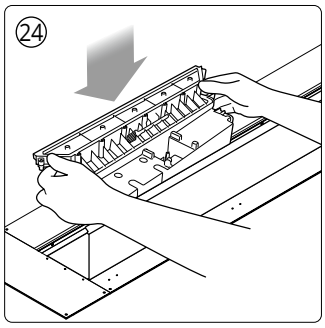

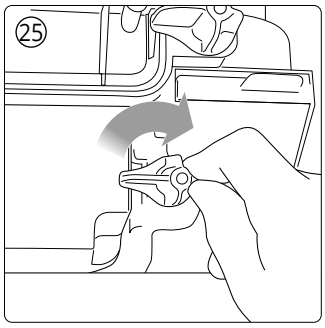

㉖ Nun kann der Sumpf wieder mit dem Wasseranschluss verbunden werden. Achten Sie bitte darauf, dass der Schlauch bis zur Markierung eingeschoben wird.

㉗ Stecken Sie den Cinch-Stecker der Sensorleitung wieder an.

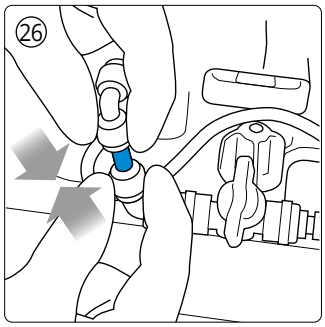

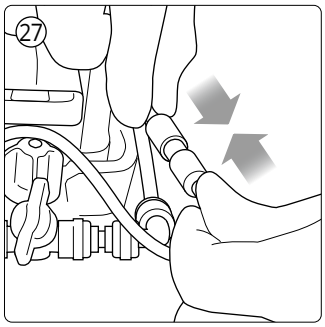

Bitte beachten Sie genau die angegebenen Hinweise!

㉘ Öffnen Sie das Ventil der Verrohrungseinheit-Zulauf durch Drehung gegen den Urzeigersinn um 90° wieder.

㉙ Schrauben Sie die Steuerleitung-Steckverbindung auf der linken Seite wieder an.

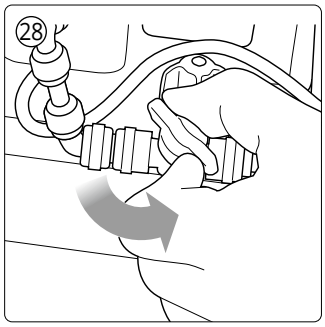

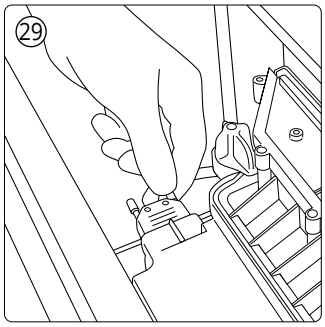

㉚ Setzen Sie den Wassertank wieder ein.

- Schließen Sie die Stromversorgung wieder an.

㉛ Schließen sie die Lade des Effektbrenners.

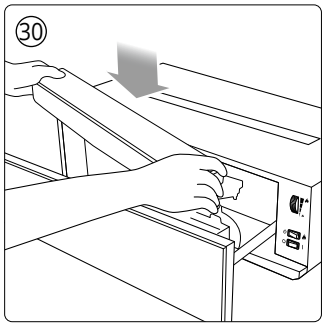

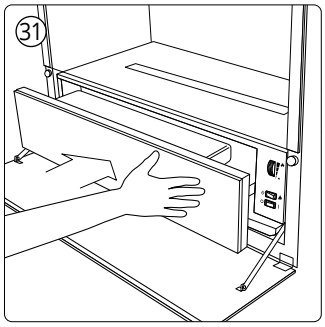

㉜ Schließen Sie die Klapplade des Hip 30/50 Einbaumoduls. Ihr Effektbrenner ist nun wieder einsatzbereit.

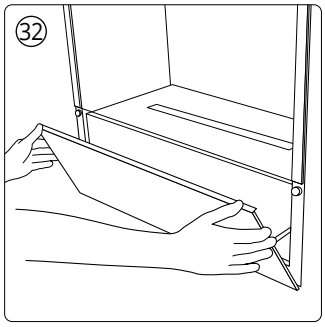

Pflege und Reinigung

Vor dem Reinigen des Effektfeuerbrenners ist immer der Netzstecker zu ziehen. Wir empfehlen eine regelmäßige Reinigung alle 100 Stunden oder spätestens nach 2 Wochen (offensichtliche Verunreinigung sind umgehend zu entfernen). Zum Reinigen allgemein, immer ein weiches, sauberes Staubtuch benutzen, auf keinen Fall Scheuermittel verwenden. Zur Reinigung des Sumpfes mit Nebelaustrittsdüse verwenden Sie bitte "CLEAN" von THE FLAME. Um angesammelten Staub oder Flusen zu entfernen, kann gelegentlich ein Staubsauger mit weichem Bürstenaufsatz zum Reinigen des Auslassgitters am Gebläse verwendet werden. Sumpf und Tank sind zu entleeren und zu reinigen wenn das Gerät für einen Zeitraum von mehr als 10 Tagen nicht genutzt wird. Beachten Sie bitte die beigelegte Betriebsanleitung des Effektbrenners.

Gefahren- und Warnhinweise

- Dieses Gerät darf von Kindern und von behinderten Personen nicht unbeaufsichtigt verwendet werden.

- Die Konstruktion des Gerätes darf nicht verändert werden.

- Es dürfen nur solche Ersatzteile eingebaut werden, die vom Hersteller zugelassen sind.
- Vor dem Betrieb Bedienungsanleitung aufmerksam durchlesen.

- Keine brennbaren Gegenstände im oder auf dem Gerät abstellen.

- Gerät niemals abdecken.